ДЕВИЖН
Архитектура и проектирование

Общество с ограниченной ответственностью «АР»
Рег. № П-026-007203495175-0238 в реестре саморегулируемой организации Союз «СРОП «Западная Сибирь»

Заказчик – ООО СЗ «Паритет. Регионы»

МНОГОКВАРТИРНЫЕ ЖИЛЫЕ ДОМА С ОБЪЕКТАМИ ИНФРАСТРУКТУРЫ, РАСПОЛОЖЕННЫЕ ПО АДРЕСУ: Г. ЕКАТЕРИНБУРГ, УЛ. КОМБИНАТСКАЯ. ЖИЛОЙ ДОМ ГП-9

РАБОЧАЯ ДОКУМЕНТАЦИЯ

Архитектурно-строительные решения

Часть 2. Архитектурно-строительные решения выше 0,000. Кладочные планы и детали стен

Секция ГП-9.4

174-АР/25-1-9.4-АС2

Директор **М.В. Костыренко**

Главный инженер проекта **Д.Ю. Аверин**

Изм.	№ док.	Подп.	Дата

В ПРОИЗВОДСТВО РАБОТ
ООО СЗ «Паритет. Регионы»
Руководитель проекта
Андрей Евгеньевич Беломестных
20.10.2026

id: 7805424

2026

Ведомость рабочих чертежей основного комплекта

Лист	Наименование	Примечание
1	Общие данные (начало)	
2	Общие данные (окончание)	
3	Кладочный план 1 этажа	
4	Схема расположения отверстий и перемычек 1 этажа	
5	Кладочный план 2 этажа	
6	Схема расположения отверстий и перемычек 2 этажа	
7	Кладочный план 3 этажа	
8	Схема расположения отверстий и перемычек 3 этажа	
9	Кладочный план 4-8 этажей	
10	Схема расположения отверстий и перемычек 4-8 этажей	
11	Кладочный план 9-12 этажей	
12	Схема расположения отверстий и перемычек 9-12 этажей	
13	Кладочный план 13 этажа	
14	Схема расположения отверстий и перемычек 13 этажа	
15	Кладочный план 14 этажа	
16	Схема расположения отверстий и перемычек 14 этажа	
17	Ведомость перемычек. Узлы крепления перемычек	
18	Узлы крепления перемычек. Спецификация перемычек	
19	Разрез 1-1	
20	Фасадные узлы	
21	Узлы примыкания наружных стен	
22	Разрезы наружных стен 1 этажа	
23	Разрезы наружных стен типовых и 14-го этажей. Узел устройства цоколя наружной стены	
24	Схемы элементов крепления и армирования перегородок на 1 этаже	
25	Схемы элементов крепления и армирования перегородок на 2-14 этажах	
26	Схемы расположения элементов крепления наружных стен	
27	Узлы элементов крепления и армирования перегородок	
28	Узлы монтажа зашивок из ГСП	
29	Схемы расположения лестничных ограждений	
30	Схемы расположения лестничных ограждений на отм. +4,350, ..., +40,350	
31	Ограждения Огл-1, Огл-2	
32	Ограждения Огл-3, Огл-4	
33	Ограждения Огл-5, Огл-6	
34	Вентканал ВЕ9.4.1. Сечения 1-1...14-14	
35	Вентканал ВЕ9.4.1. Сечения 15-15...25-25. Узел "1". Спецификация элементов вентканала	
36	Вентканал ВЕ9.4.2. Сечения 1-1...19-19	
37	Вентканал ВЕ9.4.2. Сечения 20-20...23-23. Узел "1". Спецификация элементов вентканала	
38	Вентканалы ВЕ9.4.3, ВЕ9.4.5, ВЕ9.4.8. Сечения 1-1...21-21	
39	Вентканалы ВЕ9.4.3, ВЕ9.4.5, ВЕ9.4.8. Сечения 22-22...25-25. Узел "1". Спецификация элементов вентканалов	
40	Вентканал ВЕ9.4.4. Сечения 1-1...14-14	
41	Вентканал ВЕ9.4.4. Сечения 15-15...25-25. Узел "1". Спецификация элементов вентканала	
42	Вентканалы ВЕ9.4.6, ВЕ9.4.9. Сечения 1-1...21-21	
43	Вентканалы ВЕ9.4.6, ВЕ9.4.9. Сечения 22-22...25-25. Узел "1". Спецификация элементов вентканалов	
44	Вентканал ВЕ9.4.7. Сечения 1-1...14-14	
45	Вентканал ВЕ9.4.7. Сечения 15-15...25-25. Узел "1". Спецификация элементов вентканала	

Ведомость спецификаций

Лист	Наименование	Примечание
3	Спецификация грязезащитных решеток	
18	Спецификация элементов перемычек	
21	Спецификация элементов армирования и крепления наружных стен	
21	Спецификация деталей Дп1, А1 (на 1 шт.)	
26	Спецификация элементов армирования и крепления перегородок	
29	Спецификация ограждений лестницы	
31	Спецификация элементов ограждений Огл-1, Огл-2	
32	Спецификация элементов ограждений Огл-3, Огл-4	
33	Спецификация элементов ограждений Огл-5, Огл-6	
35	Спецификация элементов вентканала ВЕ9.4.1	
37	Спецификация элементов вентканала ВЕ9.4.2	
39	Спецификация элементов вентканалов ВЕ9.4.3, ВЕ9.4.5, ВЕ9.4.8 (на 1 марку)	
41	Спецификация элементов вентканала ВЕ9.4.4	
43	Спецификация элементов вентканалов ВЕ9.4.6, ВЕ9.4.9 (на 1 марку)	
45	Спецификация элементов вентканала ВЕ9.4.7	

Общие указания

1. Рабочие чертежи разработаны на основании задания на проектирование, задания смежных отделов.
2. Проектируемый объект представляет собой комплекс зданий многоквартирного секционного типа переменной этажности. Секции между собой конструктивно разделены деформационными швами. Объект расположен по адресу: Свердловская область, г. Екатеринбург, ул. Комбинатская.
3. Характеристика условий района строительства:
   - Климатическая зона (СП 131.13330.2025) - IB;
   - Температура воздуха наиболее холодной пятидневки с обеспеченностью 0,92 (СП 131.13330.2025) - минус 30°С;
   - Нормативное значение веса снегового покрова для III района (СП 20.13330.2016) - 1.35кПа (135кгс/м^2);
   - Нормативное значение ветрового давления для I района (СП 20.13330.2016) - 0.23кПа (23кгс/м^2).
4. Характеристика объекта:
   - Уровень ответственности здания (ФЗ №384) - II (нормальный);
   - Класс функциональной пожарной опасности жилого дома (ФЗ №123) - Ф1.3;
   - Класс функциональной пожарной опасности нежилых помещений (торговля) (ФЗ №123) - Ф4.3;
   - Класс конструктивной пожарной опасности (ФЗ №123) - С0;
   - Степень огнестойкости здания (ФЗ №123) - II.
5. В данном альбоме представлены архитектурно-строительные решения выше отметки 0,000 секции ГП-9.4 жилого многоквартирного дома.
6. За относительную отм. 0,000 принята отм. чистого пола первого этажа секции ГП-9.6, что соответствует абсолютной отм. +270,70. Отметка чистого пола первого этажа секции ГП-9.4 отм. +0,300, что соответствует абсолютной отм. +271,00.
7. Проект разработан для производства работ при среднесуточной температуре не ниже +5 °С, минимально не ниже 0°С. При производстве работ в зимнее время руководствоваться требованиями СП 70.13330.2012 и указаниями по производству работ в зимних условиях в данном проекте.
8. Запрещается приступать к выполнению работ без проекта производства работ (ППР).
9. При производстве и приемке строительно-монтажных работ руководствоваться нормативными документами:
   - СП 70.13330.2012 "Несущие и ограждающие конструкции";
   - СП 15.13330.2020 "Каменные и армокаменные конструкции";
   - Приказ Минтруда России от 11.12.2020 №883н "Об утверждении Правил по охране труда при строительстве, реконструкции и ремонте".
10. Акты на скрытые работы выполнять согласно приказа Минстроя России от 16.05.2023 №344/пр "Об утверждении состава и порядка ведения исполнительной документации при строительстве, реконструкции, капитальном ремонте объектов капитального строительства".
11. Технические решения, принятые в рабочих чертежах, соответствуют требованиям экологических, санитарно-гигиенических и других норм, действующих на территории Российской Федерации и обеспечивают безопасную для жизни и здоровья людей эксплуатацию объекта при соблюдении предусмотренных проектом мероприятий.

Компоновочная схема

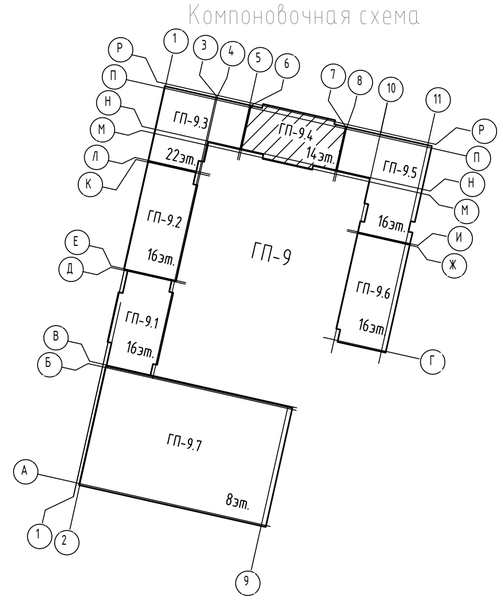

Изм.	Кол.уч.	Лист	№ док.	Подпись	Дата
Разраб.		Ткаченко			10.26
Пров.		Аникеева			10.26
Н. контр.		Рябиков			10.26
ГИП		Аверин			10.25

174-АР/25-1-9.4-АС2

Многоквартирные жилые дома с объектами инфраструктуры, расположенные по адресу: г. Екатеринбург, ул. Комбинатская. Жилой дом ГП-9

Секция ГП-9.4

Стадия	Лист	Листов
Р	1	45

Общие данные (начало)

ДЕВИЖН

Формат А2

Взам. инв. №

Подп. и дата

Инв. № подл.

id: 7805424

Конструктивные решения

1. Проектируемый объект - многоквартирные жилые дома с объектами инфраструктуры. Секции между собой конструктивно разделены деформационными швами.
2. Конструктивная система жилого здания принята каркасно-стеновой с пилонами и ядрами жесткости в виде стен лестнично-лифтовых узлов. Стены, пилоны, колонны, перекрытия из монолитного железобетона. Конструктивные решения ж.б. каркаса см. альбомы 174-АР/25-1-9.4-КЖ2.1.В ... 174-АР/25-1-9.4-КЖ3.
3. В данном альбоме представлены архитектурно-строительные решения выше отметки 0,000 секции ГП-9.4 - 14-ти этажного здания.
4. Секция ГП-9.4 - 14-ти этажное здание, в том числе: технический этаж на отм. минус 2,850; 1-й этаж высотой 4,08 м (высота помещений – 3,77 м в чистоте); 12 жилых этажей со 2-го по 13-й, высотой 3,00 м каждый (высота помещений – 2,72 м в чистоте), 14 этаж - высотой 3,28м (высота помещений – 3,0 м в чистоте).
5. Общие габариты секции ГП-9.4 в плане между осями составляют: 27,80х15,00 м.
6. Наружные стены выше отм. 0,000 - кладка из газобетонного блока 625х200х250/≤D500/≥B2,5/≥F75 ГОСТ 31360-2024 на клеевом растворе не менее М75, F50, толщиной 200 мм.
7. Утепление наружных стен вентилируемых фасадов предусматривается из минераловатных плит группы НГ прочностью при растяжении перпендикулярно лицевым поверхностям 3кПа, прочность при сжатии при 10% деформации - 10 кПа, λА≤0,039 Вт/м°С, сертифицированный на использование без ветрозащитной мембраны, с ρ≥90кг/м^3. Толщина слоя утепления - 150 мм.
   Утепление наружных стен штукатурных («мокрых») фасадов предусматривается из негорючих минераловатных (базальтовых) плит ρ≥120кг/м^3 и λ не более 0,039 Вт/(м2 °С), TR15 ≥15кПа (прочность при растяжении перпендикулярно к лицевым поверхностям) и CS(10)30 ≥30кПа (прочность на сжатие при 10% деформации), в соответствии с ГОСТ56707-2023 т.3. Толщина слоя утеплителя - 120 мм.
   Для крепления утеплителя к наружным стенам использовать тарельчатые анкеры по ГОСТ 58359-2019 с вытягивающим усилием из основания Fрч не менее 0,3 кН (табл. 7.2 СП 293.1325800.2017). Необходимо провести натурные испытания на отрыв. Технические требования к тарельчатым анкерам принимать по табл. 7.1 СП 293.1325800.2017. Расход тарельчатых анкеров для крепления утеплителя, согласно п7.35.1 СП 293.1325800.2017, - не менее 5шт на 1 м^2. Монтаж утеплителя к наружным стенам при устройстве СФТК выполнять в соответствии с требованиями п.8.2.3 СП293.1325800.2017
8. Стены лестнично-лифтового узла монолитные железобетонные толщиной 200 мм.
9. Пилоны - монолитные железобетонные, толщиной 200, 250 мм.
10. Для организации связи между этажами запроектирована монолитные железобетонные марши и площадки.
11. Перекрытия запроектированы из монолитного железобетона, безригельное.
12. Основные лестничные площадки запроектированы монолитными железобетонными (см. альбом 174-АР/25-1-9.4-КЖ3 для лестниц выше отметки 0,000), лестничные марши - сборными железобетонными.
13. В центральной части секция многоквартирного жилого здания обеспечена двумя лифтами.
14. Перегородки 1 этажа запроектированы из пустотелого силикатного блока СБПу200-≥М125/≥F50/≥D1200 248х200х248 ГОСТ 379-2015, толщиной 200мм на клеевом составе и из полнотелого силикатного блока СППо-≥М125/≤D1800, 500х80х250 ГОСТ 379-2015, толщиной 80мм на клеевом растворе не менее М75, F50.
15. Межкомнатные перегородки - кладка из полнотелого силикатного блока СППо-≥М125/≤D1800, 498х70х249 ГОСТ 379-2015, толщиной 70мм на клеевом растворе не менее М75, F50.
16. Перегородки в районе санузлов - из полнотелого силикатного блока СППо-≥М125/≤D1800, 498х70х249 ГОСТ 379-2015, толщиной 70мм на клеевом растворе не менее М75, F50, с цементно-песчаной штукатуркой 15 мм, и нанесением на внутренние поверхности гидроизоляционного слоя.
17. Межквартирные перегородки - из пустотелого силикатного блока СБПу200-≥М125/≥F50/≥D1200 248х200х248 ГОСТ 379-2015, толщиной 200мм на клеевом растворе не менее М75, F50.
18. Указания по армированию перегородок и наружных стен, их креплению к монолитным конструкциям, узлы см. листы 21-27.
19. Перемычки - из металлических уголков, из армированного пенополистиролбетона и рядовые (из арматуры ⌀12А500С). Перемычки из стальных уголков защитить слоем цементно-песчаного раствора М100, толщиной δ=20мм по базальтовой сетке 50/50-25х25 СТО 36554501-043-2015; рядовые перемычки защитить слоем цементно-песчаного раствора М75, δ=30мм.
20. Наружные подоконные сливы выполнить из тонколистовой кровельной стали толщиной 0,7 мм с полимерным покрытием (RAL см. АР2).
21. Проект выполнен для плюсовых температур наружного воздуха. При производстве работ в зимнее время руководствоваться требованиями соответствующих разделов строительных норм и правил на производство и приемку строительно-монтажных работ в зимних условиях и указаниями по производству работ в зимних условиях в данном проекте.

Указания по производству работ в зимних условиях

Строительные работы в зимних условиях должны выполняться в соответствии с требованиями настоящих указаний СП 15.13330.2020 "Каменные и армокаменные конструкции"; Правила производства и приемки работ; СП 70.13330.2012 "Несущие и ограждающие конструкции. Актуализированная редакция СНиП 3.03.01-87".

Лица, отвечающие за производство работ в зимнее время, в обязательном порядке должны быть ознакомлены с перечисленными СНиПами и следующими указаниями.

Кирпичная кладка

Качество материалов применяемых для кирпичной и каменной кладки в зимних условиях (цем.-песч. раствор) вне зависимости паспортов на них, должны подвергаться систематическому контролю путем лабораторных испытаний. Материалы, качество (марки) которых не удовлетворяют требованиям проекта, к применению не допускаются !!!

Для кирпичной и каменной кладки применять способ с применением растворов с химическими добавками, способных твердеть при отрицательных температурах. Кладку выполнять методом цепной перевязки.

В качестве противоморозных добавок, обеспечивающих твердение раствора на морозе, рекомендуется применять поташ. Допускается применять и другие разновидности добавок, обеспечивающих твердение раствора на морозе, не вызывающих коррозии арматуры и каменных материалов кладки, обеспечивающих долговечность растворов в эксплуатационных условиях.

При использовании в качестве противоморозной добавки формиата натрия, который является сильным ускорителем схватывания, должны обеспечиваться условия сохранения рабочей подвижности раствора в течение 1,5-2 часов, т.е периода, достаточного для укладки его в дело. Для этой цели в раствор с добавкой формиата натрия вводится водный раствор СДБ или других замедлителей схватывания, рекомендованных головными научно-исследовательскими организациями.

Потребное количество СДБ устанавливается на пробных замесах,но должно быть не более 1% по весу (для портландцементов).

В случае преждевременного (ложно-миксотропного) загустения растворов с добавкой формиата натрия рекомендуется производить их повторное перемешивание на месте работы. Для обеспечения твердения растворов рекомендуется начинать вводить в них минимальное количество (50%) противоморозных добавок за 10 -15 дней перед наступлением зимних условий производства работ.

Армирование стен и простенков этажей производить согласно проекта.

Марки раствора при температуре наружного воздуха от минус 4°С до минус 15°С принимать на один порядок выше, чем марки, предусмотренные проектом для летних условий строительства.

Интенсивное твердение растворов с противоморозными добавками введенными в количестве, указанном в таблице N1, происходит при минимальной температуре наружного воздуха - для формиата натрия до минус 15°С.

При температуре наружного воздуха до минус 3°С марки кирпича и блоков такие же как для летних условий.

При температуре наружного воздуха до минус 3°С в растворы рекомендуется вводить минимальное количество (5%) противоморзных добавок.

Кладочные растворы с химическими добавками рекомендуется приготавливать на портландцементах марки не ниже 400.

Защита строительных конструкций от коррозии

1. Степень воздействия среды на конструкции -не агрессивная.
2. Мероприятия по защите конструкции от коррозии и восстановления покрытий, поврежденных сваркой, выполнять в соответствии с требованиями СП 28.13330.2017 "Актуализированная редакция СНиП 2.03.11-85 "Защита строительных конструкций от коррозии" и ГОСТ 9.402-2004.
   - Степень очистки поверхностей от окислов третья;
   - Качество лакокрасочного покрытия должно соответствовать IV классу по ГОСТ 9.032-74*;
   - Все вновь устанавливаемые конструкции подлежат защите от коррозии лакокрасочными материалами I группы толщиной 80 мкм (например, один слой эмали ПФ-115 грунтовки ГФ-021 ГОСТ 25129-2020*).
3. Работы по защите от коррозии производить в соответствии с требованиями ГОСТ Р 12.3.052-2020 "Система стандартов безопасности труда. Строительство. Работы антикоррозионные. Требования безопасности", СНиП 12-04-2002 "Безопасность труда в строительстве. Часть 2. Строительное производство".

Взам. инв. №

Подп. и дата

Инв. № подл.

id: 7805424

Изм.	Кол.уч.	Лист	№ док.	Подпись	Дата
Разраб.		Ткаченко			10.26
Пров.		Аникеева			10.26
Н. контр.		Рябиков			10.26

174-АР/25-1-9.4-АС2

Многоквартирные жилые дома с объектами инфраструктуры, расположенные по адресу: г. Екатеринбург, ул. Комбинатская. Жилой дом ГП-9

Стадия	Лист	Листов
Р	2	

Секция ГП-9.4

Общие данные (окончание)

ДЕВИЖН

Формат А3

Кладочный план 1 этажа

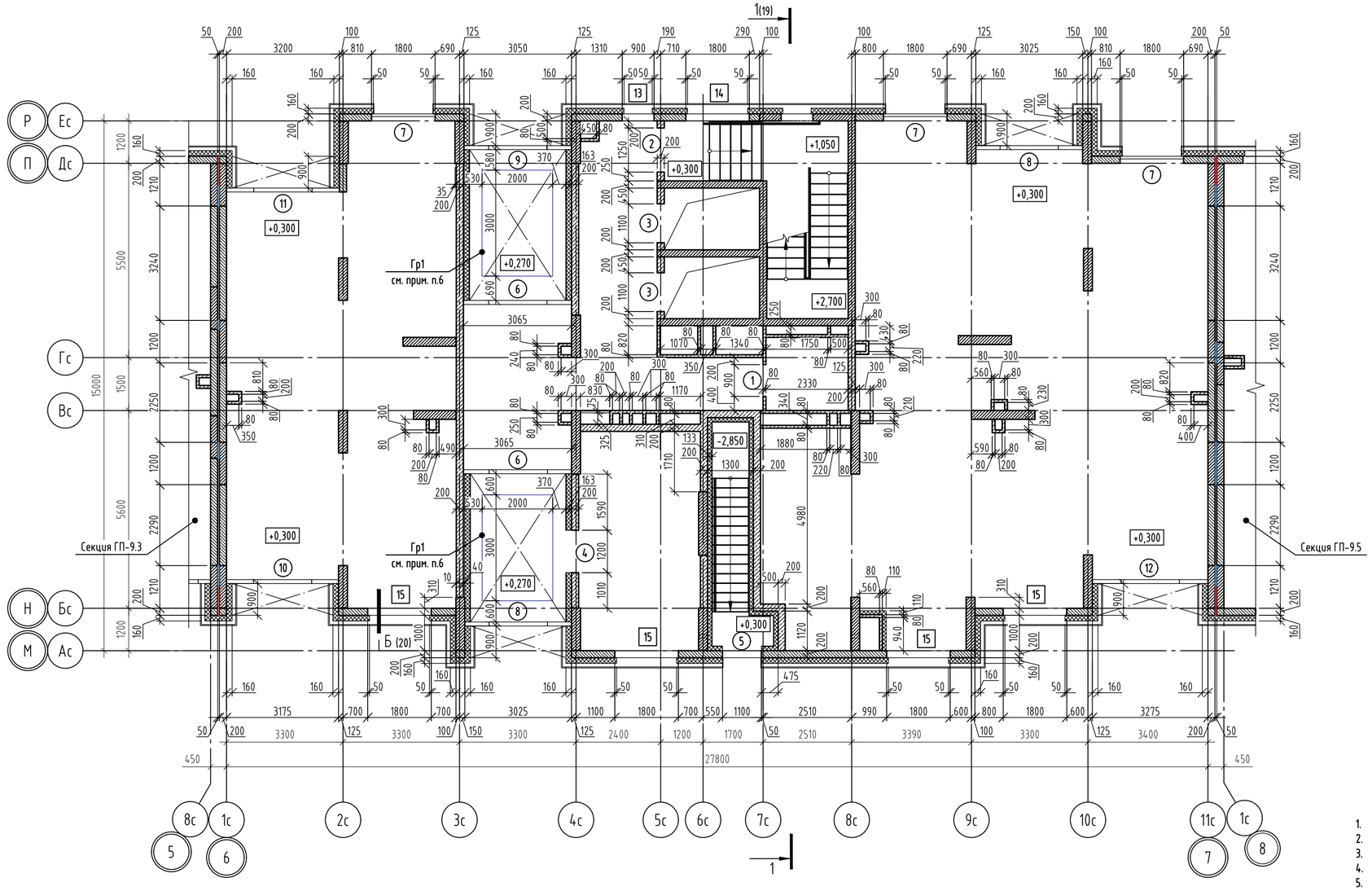

Ведомость проемов

Марка, поз.	Габариты ВхН, мм	Отметка низа	Примечание
1	900х2100	+0,300	
2	1250х2100	+0,300	
3	1100х2100	+0,300	
4	1200х2100	+0,300	
5	1100х2400	+0,300	
6	3065х3770	+0,300	
7	1800х3260	+0,590	
8	3025х3770	+0,300	
9	3050х3770	+0,300	
10	3175х3770	+0,300	
11	3200х3770	+0,300	
12	3275х3770	+0,300	
13	900х2350	+1,500	
14	1800х2350	+1,500	
15	1800х2700	+1,150	

1. Привязку и размеры монолитных железобетонных стен, пилонов см. альбомы 174-АР/25-1-9.4-КЖ2.1.В;
2. Указания по кладке и армированию перегородок и детали их крепления к несущим элементам, узлы см. листы 21-27;
3. Перегородки, ограждающие инженерные коммуникации, возвести после завершения работ по монтажу коммуникаций;
4. Данный лист смотреть совместно с альбомом 174-АР/25-1-9.1...9.6-АР1;
5. Высота дверных проемов в ведомости проемов дана от уровня чистого пола;
6. Выполнить понижение на участке стяжки для устройства грязезащитных решеток (см. спецификацию на данном листе)

Условные обозначения

- Наружные стены - кладка из газобетонного блока 625х200х250/«D500/»B2,5/»F75 ГОСТ 31360-2024, на клеевом растворе не менее М75, F50;
- Внутренние стены - кладка из пустотелого силикатного блока СБПу200-»М125/»F50/»D1200 248х200х248 ГОСТ 379-2015, толщиной 200мм на клеевом растворе не менее М75, F50;
- Монолитные железобетонные конструкции (см. альбом 174-АР/25-1-9.4-КЖ2.4.В), ..., 174-АР/25-1-9.4-КЖ2.4.В);
- Перегородка из полнотелого силикатного блока СППо-»М125/«D1800, 500х80х250 ГОСТ 379-2015, толщиной 80мм на клеевом растворе не менее М75, F50;
- Теплоизоляция наружных стен, из минеральной ваты группы НГ, прочность при растяжении перпендикулярно лицевым поверхностям 3кПа, прочность при сжатии при 10% деформации - 10кПа, λ«0,039 Вт/м°С, толщина слоя утепления - 150(100)мм, клеевой состав - 10мм;
- Зашивка ГСП-А 75мм (Профиль ПС50, ПН50, ГСП-А 12,5мм-2 слоя);
- Теплоизоляция деформационных швов (несъемная опалубка) - экструдированный пенополистирол (прочность на сжатие при 10%-ной линейной деформации »200кПа;
- Теплоизоляция деформационных швов из плит минераловатных (НГ) прочностью на сжатие »45 кПа, ϒ»90кг/м3, λ«0,040 Вт/м°С;
- Теплоизоляция стен тамбура и лестницы из минеральной ваты группы НГ, прочность при растяжении перпендикулярно лицевым поверхностям 3кПа, прочность при сжатии при 10% деформации - 10кПа, λ«0,039 Вт/м°С, толщина слоя утепления - 150(120)мм с зашивкой ГСП-Н2 (Профиль ПС50, ПН50, ГСП-Н2 12,5мм-1 слой);
- Утепление плиты перекрытия с наружной стороны и потолков тамбуров из минеральной ваты группы НГ, толщина слоя утепления - 200мм;
- [1] - Марка оконного проема;
- (1) - Марка дверного (витражного) проема

Спецификация грязезащитных решеток

Поз.	Обозначение	Наименование	Кол-во	Всего	Масса ед., кг
Гр1	ТУ 5262-001-28952512-2014	Грязезащитная алюминиевая решетка СТРИТ Стандарт 40 резина+щетка+скребок 2990х1990 либо аналог	2		

Изм.	Кол.уч.	Лист	№ док.	Подпись	Дата
Разраб.		Ткаченко			10.26
Пров.		Аникеева			10.26
Н. контр.		Рябиков			10.26

174-АР/25-1-9.4-АС2

Многоквартирные жилые дома с объектами инфраструктуры, расположенные по адресу: г. Екатеринбург, ул. Комбинатская. Жилой дом ГП-9

Секция ГП-9.4

Стадия	Лист	Листов
Р	3	

Кладочный план 1 этажа

ДЕВИЖН

Формат А2

Взам. инв. №

Подп. и дата

Инв. № подл.

id: 7805424

Схема расположения отверстий и перемычек 1 этажа

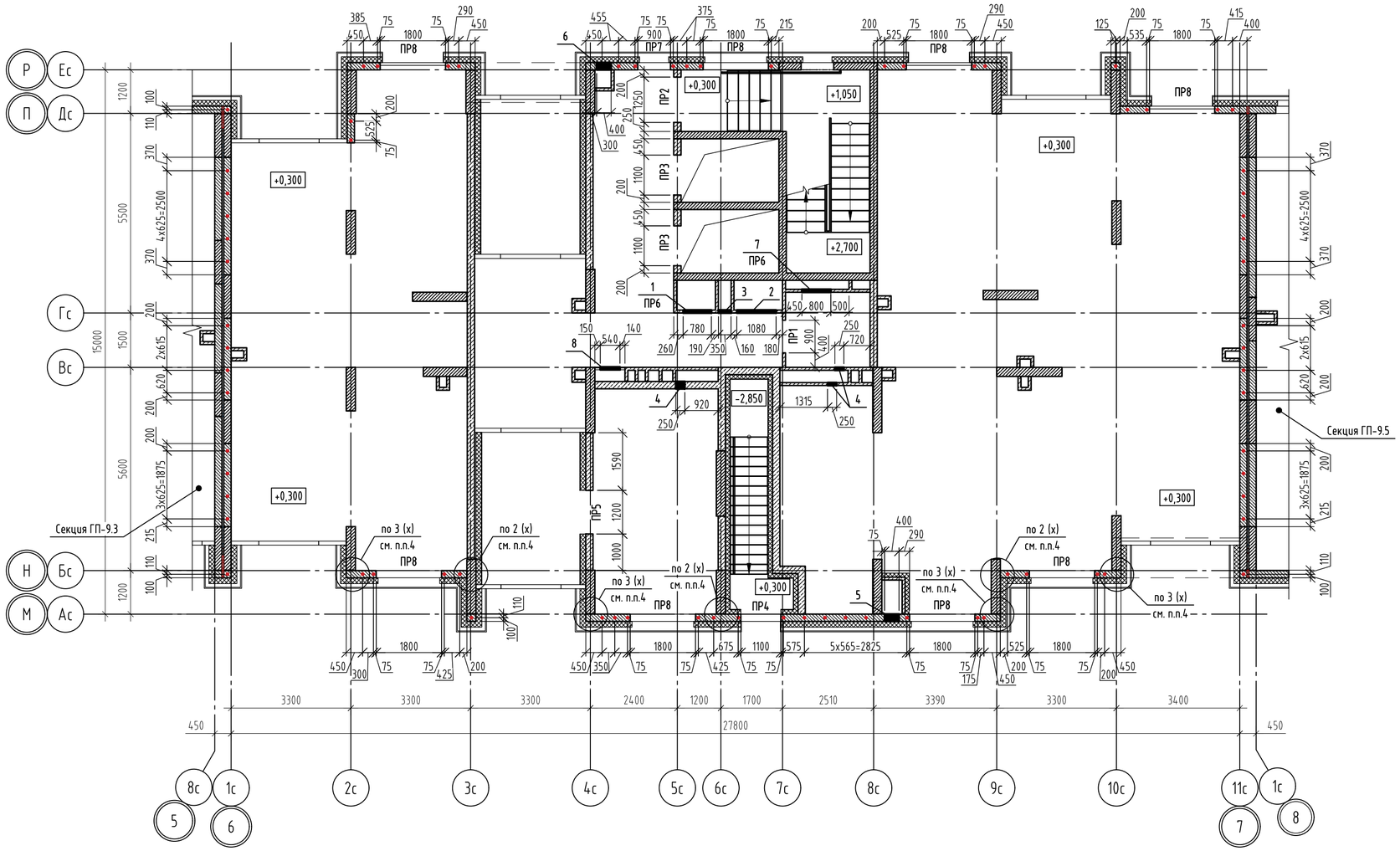

Ведомость отверстий

№ отв.	Размеры, мм		Отм. низа отв.	Назначение
	В	Н		
1	780	430	+0,400	ОВ
2	1080	515	+3,555	ОВ
3	350	700	+3,370	ОВ
4	250	250	+3,820	ОВ
5	400	1600	+2,250	ОВ
6	400	500	+1,250	ВК
7	800	800	+0,500	ОВ
8	540	1300	+0,650	ВК

Условные обозначения

- Наружные стены - кладка из газобетонного блока 625х200х250/<D500/≥B2,5/≥F75 ГОСТ 31360-2024, на клеевом растворе не менее М75, F50;
- Внутренние стены - кладка из пустотелого силикатного блока СБПу200-≥М125/≥F50/≥D1200 248х200х248 ГОСТ 379-2015, толщиной 200мм на клеевом растворе не менее М75, F50;
- Монолитные железобетонные конструкции (см. альбом 174-АР/25-1-9.4-КЖ2.1.В, ..., 174-АР/25-1-9.4-КЖ2.4.В);
- Перегородка из полнотелого силикатного блока СППо-≥М125/<D1800, 500х80х250 ГОСТ 379-2015, толщиной 80мм на клеевом растворе не менее М75, F50;
- Теплоизоляция наружных стен, из минеральной ваты группы НГ, прочность при растяжении перпендикулярно лицевым поверхностям 3кПа, прочность при сжатии при 10% деформации - 10кПа, λ<0,039 Вт/м·°С, толщина слоя утепления - 150(100)мм, клеевой состав - 10мм;
- Теплоизоляция деформационных швов (несъемная опалубка) - экструдированный пенополистирол (прочность на сжатие при 10%-ной линейной деформации ≥200кПа;
- Теплоизоляция деформационных швов из плит минераловатных (НГ) прочностью на сжатие ≥45 кПа, χ≥90кг/м3, λ<0,040 Вт/м°С;
- Теплоизоляция стен тамбура и лестницы из минеральной ваты группы НГ, прочность при растяжении перпендикулярно лицевым поверхностям 3кПа, прочность при сжатии при 10% деформации - 10кПа, λ<0,039 Вт/м·°С, толщина слоя утепления - 150(120)мм с зашивкой ГСП-Н2 (Профиль ПС50, ПН50, ГСП-Н2 12,5мм-1 слой);
- Зашивка ГСП-А 75мм (Профиль ПС50, ПН50, ГСП-А 12,5мм-2 слоя);
- ПР1 - Марка перемычки;
- 12 - Марка отверстия;
- Анкер А1 из арматуры Ф12 АС500С, L=330мм

1. После пропуска инженерных коммуникаций все отверстия в стенах и перекрытиях заделать бетоном В7,5 на мелком заполнителе;
2. Ведомость перемычек и спецификацию см. листы 17,18;
3. Данный лист смотреть совместно с альбомом 174-АР25-1-9.1...9.6-АР1;
4. Крепление наружной стены из газобетонных блоков к монолитному ж/б пилону выполнить с помощью уголков из перфорированной ленты 150х120х2 (Дп1) в каждый ряд блоков на всю высоту этажа, см. узел 2, 3 лист 21. В остальных случаях крепление вести по типовым узлам;
5. Отверстия в перегородках ГСП см. соотвествующий раздел ОВ, ВК. При выполнении данных отверстий необходимо предусмотреть дополнительные профили ПС50 для обрамления отверстия;
6. Маркировку люков коммуникаций см. альбом 174-АР25-1-9.1...9.6-АР1.

Изм.	Кол.уч.	Лист	№ док.	Подпись	Дата
Разраб.		Ткаченко			10.26
Пров.		Аникеева			10.26
Н. контр.		Рябиков			10.26

174-АР/25-1-9.4-АС2

Многоквартирные жилые дома с объектами инфраструктуры, расположенные по адресу: г. Екатеринбург, ул. Комбинатская. Жилой дом ГП-9

Секция ГП-9.4

Стадия	Лист	Листов
Р	4	

Схема расположения отверстий и перемычек 1 этажа

ДЕВИЖН

Формат А2

Взам. инв. №

Подп. и дата

Инв. № подл.

id: 7805424

Кладочный план 2 этажа

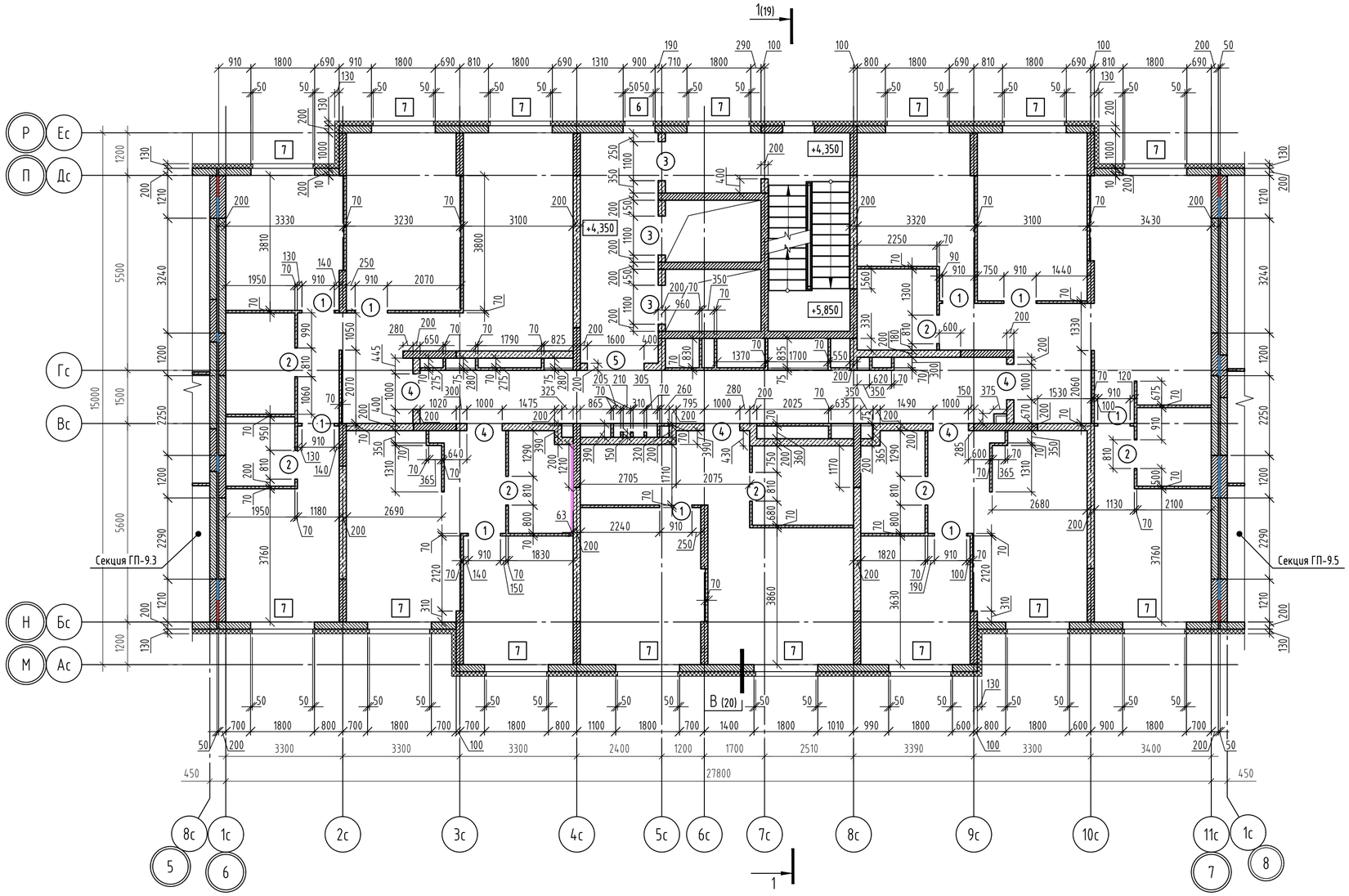

Ведомость проемов

Марка, поз.	Габариты ВхН, мм	Отметка низа	Примечание
1	910x2100	+4,350	
2	810x2100	+4,350	
3	1100x2100	+4,350	
4	1000x2100	+4,350	
5	1600x2100	+4,350	
6	900x1800	+5,050	
7	1800x1800	+5,050	

Условные обозначения

- 200 – Наружные стены – кладка из газобетонного блока 625x200x250/«D500/»B2,5/»F75 ГОСТ 31360-2024, на клеевом растворе не менее М75, F50;
- 200 – Внутренние стены – кладка из пустотелого силикатного блока СБПу200-»М125/»F50/»D1200 248x200x248 ГОСТ 379-2015, толщиной 200мм на клеевом растворе не менее М75, F50;
- 200 – Монолитные железобетонные конструкции (см. альбом 174-АР/25-1-9.4-КЖ2.1.В, ..., 174-АР/25-1-9.4-КЖ2.4.В);
- 70 – Перегородка из полнотелого силикатного блока СППо-»М125/«D1800, 498x70x249 ГОСТ 379-2015, толщиной 70мм на клеевом растворе не менее М75, F50;
- 130 – Теплоизоляция наружных стен, из минеральной ваты группы НГ, прочность при растяжении перпендикулярно лицевым поверхностям 3кПа, прочность при сжатии при 10% деформации - 10кПа, λ«0,039 Вт/м°С, толщина слоя утепления - 120мм, клеевой состав - 10мм;
- 50 – Теплоизоляция деформационных швов (несъемная опалубка) - экструдированный пенополистирол (прочность на сжатие при 10%-ной линейной деформации »200кПа;
- 50 – Теплоизоляция деформационных швов из плит минераловатных (НГ) прочностью на сжатие »45 кПа, γ»90кг/м3, λ«0,040 Вт/м°С;
- 75 – Зашивка ГСП-А 75мм (Профиль ПС50, ПН50, ГСП-А 12,5мм-2 слоя);
- 63 – Зашивка ГСП-Н2 63мм (звукоизоляция из минераловатных плит плотностью 50кг/м3, прочность при сжатии при 10% деформации - 30кПа, λ«0,039 Вт/м°С, толщиной 50мм, профиль ПС50, ПН50, ГСП-Н2 12,5мм-1 слой);
- [1] – Марка оконного проема;
- (1) – Марка дверного (витражного) проема

1. Привязку и размеры монолитных железобетонных стен, пилонов см. альбомы 174-АР/25-1-9.4-КЖ2.1.В;
2. Указания по кладке и армированию перегородок и детали их крепления к несущим элементам, узлы см. листы 21-27;
3. Перегородки, ограждающие инженерные коммуникации, возвести после завершения работ по монтажу коммуникаций;
4. Данный лист смотреть совместно с альбомом 174-АР/25-1-9.4-АР2;
5. Высота дверных проемов в ведомости проемов дана от уровня чистого пола

id: 7805424

Изм.	Кол.уч.	Лист	№ док.	Подпись	Дата	174-АР/25-1-9.4-АС2			
						Многоквартирные жилые дома с объектами инфраструктуры, расположенные по адресу: г. Екатеринбург, ул. Комбинатская. Жилой дом ГП-9			
Разраб.		Ткаченко			10.26	Секция ГП-9.4	Стадия	Лист	Листов
Пров.		Аникеева			10.26		Р	5	
Н. контр.		Рябиков			10.26	Кладочный план 2 этажа	ДЕВИЖН		

Формат А2

Взам. инв. № | Подп. и дата | Инв. № подл.

Схема расположения отверстий и перемычек 2 этажа

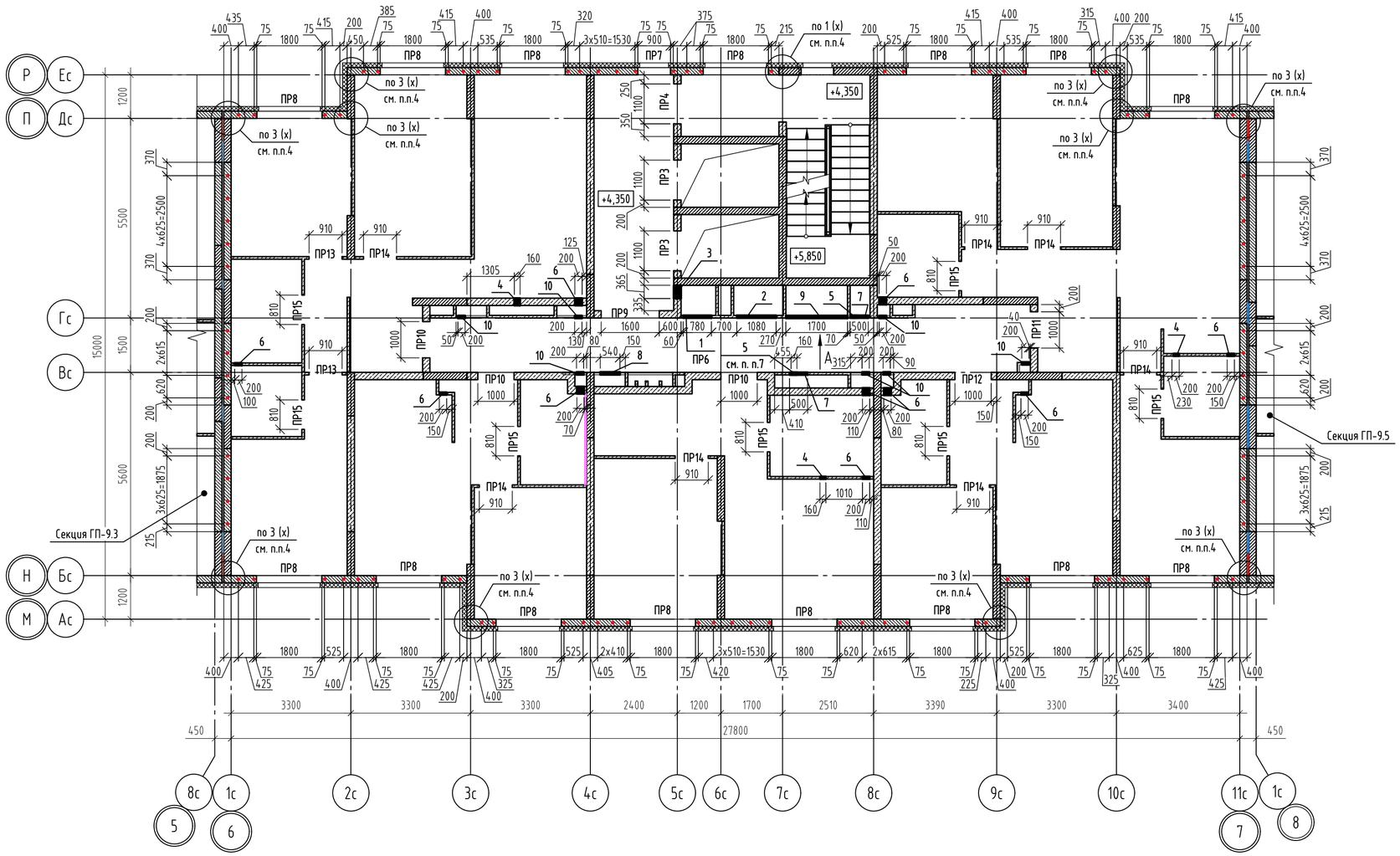

Ведомость отверстий

№ отв.	Размеры, мм		Отм. низа отв.	Назначение
	В	Н		
1	780	430	+4,450	ОВ
2	1080	515	+6,555	ОВ
3	365	1465	+5,605	ОВ
4	160	210	+6,665	ОВ
5	160	160	+6,715	ОВ
6	200	300	+4,350	ВК
7	500	500	+5,870	ОВ
8	540	1300	+4,700	ВК
9	1700	2000	+4,550	ВК
10	200	1100	+4,550	ВК

Вид А

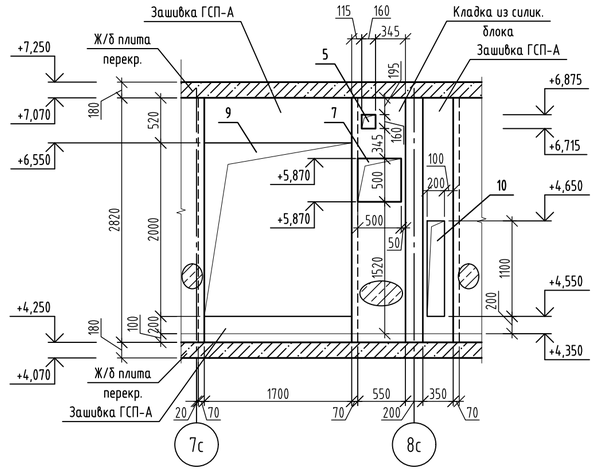

Условные обозначения

- Наружные стены – кладка из газобетонного блока 625х200х250/«D500/»B2,5/»F75 ГОСТ 31360-2024, на клеевом растворе не менее М75, F50;
- Внутренние стены – кладка из пустотелого силикатного блока СБПу200-»М125/»F50/»D1200 248х200х248 ГОСТ 379-2015, толщиной 200мм на клеевом растворе не менее М75, F50;
- Монолитные железобетонные конструкции (см. альбом 174-АР/25-1-9.4-КЖ2.1.В, ..., 174-АР/25-1-9.4-КЖ2.4.В);
- Перегородка из полнотелого силикатного блока СППо-»М125/«D1800, 498х70х249 ГОСТ 379-2015, толщиной 70мм на клеевом растворе не менее М75, F50;
- Теплоизоляция наружных стен, из минеральной ваты группы НГ, прочность при растяжении перпендикулярно лицевым поверхностям 3кПа, прочность при сжатии при 10% деформации – 10кПа, λ«0,039 Вт/м°С, толщина слоя утепления – 150(100)мм, клеевой состав – 10мм;
- Теплоизоляция деформационных швов (несъемная опалубка) – экструдированный пенополистирол (прочность на сжатие при 10%-ной линейной деформации »200кПа;
- Теплоизоляция деформационных швов из плит минераловатных (НГ) прочностью на сжатие »45 кПа, ɣ»90кг/м3, λ«0,040 Вт/м°С;
- Зашивка ГСП-А 75мм (Профиль ПС50, ПН50, ГСП-А 12,5мм-2 слоя);
- Зашивка ГСП-Н2 63мм (звукоизоляция из минераловатных плит плотностью 50кг/м3, прочность при сжатии при 10% деформации – 30кПа, λ«0,039 Вт/м°С, толщиной 50мм, профиль ПС50, ПН50, ГСП-Н2 12,5мм-1 слой);
- ПР1 – Марка перемычки;
- 12 – Марка отверстия;
- Анкер А1 из арматуры ⌀12 АС500С, L=330мм

1. После пропуска инженерных коммуникаций все отверстия в стенах и перекрытиях заделать бетоном В7,5 на мелком заполнителе;
2. Ведомость перемычек и спецификацию см. листы Х;
3. Данный лист смотреть совместно с альбомом 174-АР25-1-9.4-АР2;
4. Крепление наружной стены из газобетонных блоков к монолитному ж/б пилону выполнить с помощью уголков из перфорированной ленты 150х120х2 (Дп1) в каждый ряд блоков на всю высоту этажа, см. узел 1, 3 лист 21. В остальных случаях крепление вести по типовым узлам;
5. Отверстия в перегородках ГСП см. соотвествующий раздел ОВ, ВК. При выполнении данных отверстий необходимо предусмотреть дополнительные профили ПС50 для обрамления отверстия;
6. Маркировку люков коммуникаций см. альбом 174-АР25-1-9.4-АР2;
7. Расположение инженерных отверстий 5 и 7 по высоте выполнять аналогично "Вид А" на данном листе.

Изм.	Кол.уч.	Лист	№ док.	Подпись	Дата	174-АР/25-1-9.4-АС2		
						Многоквартирные жилые дома с объектами инфраструктуры, расположенные по адресу: г. Екатеринбург, ул. Комбинатская. Жилой дом ГП-9		
Разраб.		Ткаченко			10.26	Секция ГП-9.4	Стадия	Лист	Листов
Пров.		Аникеева			10.26		Р	6	
Н. контр.		Рябиков			10.26	Схема расположения отверстий и перемычек 2 этажа	ДЕВИЖН		

Взам. инв. № | Подп. и дата | Инв. № подл.

id: 7805424

Формат А2

Кладочный план 3 этажа

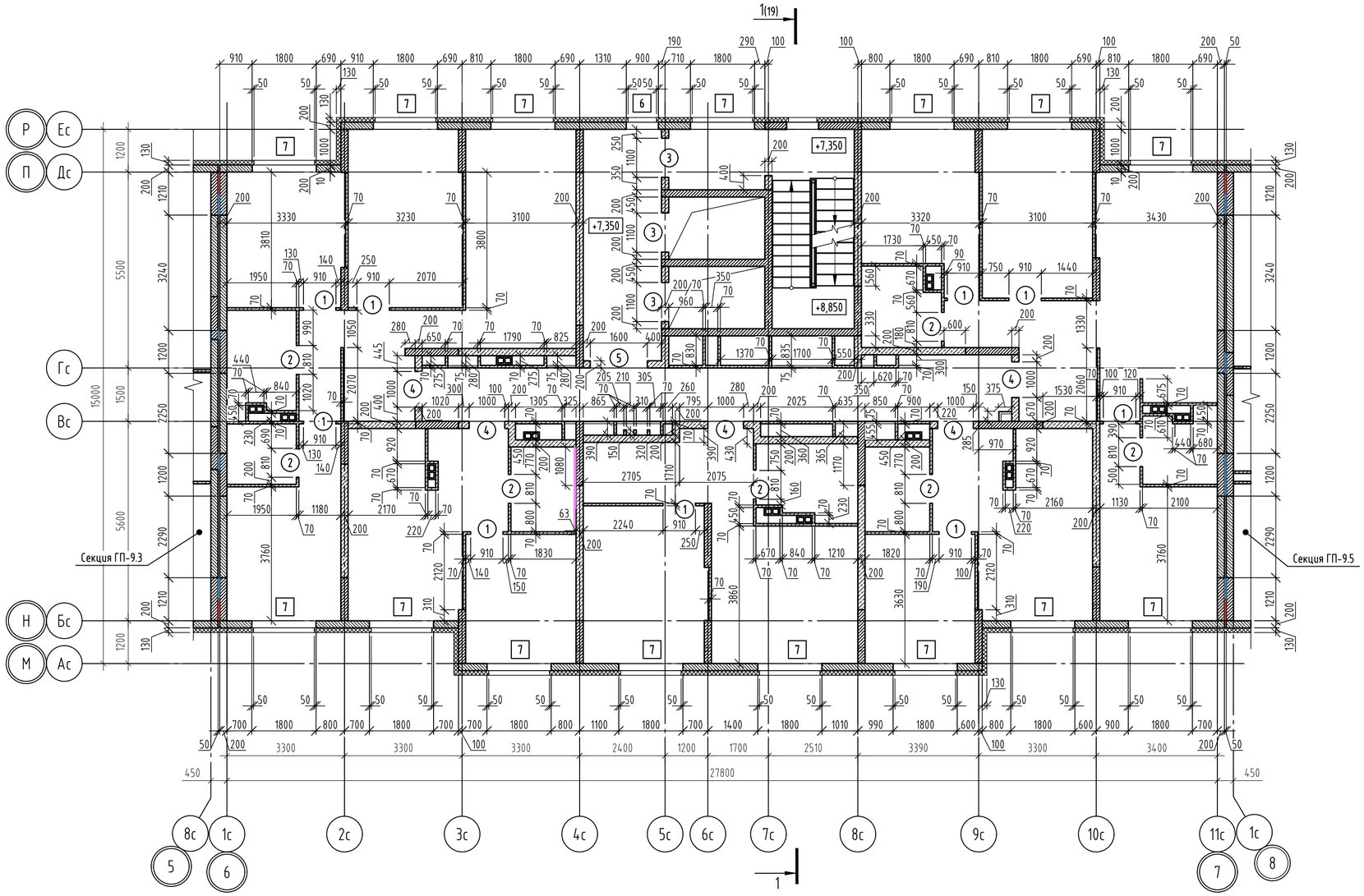

Ведомость проемов

Марка, поз.	Габариты ВхН, мм	Отметка низа	Примечание
1	910x2100	+7,350	
2	810x2100	+7,350	
3	1100x2100	+7,350	
4	1000x2100	+7,350	
5	1600x2100	+7,350	
6	900x1800	+8,050	
7	1800x1800	+8,050	

Условные обозначения

- Наружные стены - кладка из газобетонного блока 625x200x250/≤D500/≥B2,5/≥F75 ГОСТ 31360-2024, на клеевом растворе не менее М75, F50;
- Внутренние стены - кладка из пустотелого силикатного блока СБПу200-≥М125/≥F50/≥D1200 248x200x248 ГОСТ 379-2015, толщиной 200мм на клеевом растворе не менее М75, F50;
- Монолитные железобетонные конструкции (см. альбом 174-АР/25-1-9.4-КЖ2.1.В, ..., 174-АР/25-1-9.4-КЖ2.4.В);
- Перегородка из полнотелого силикатного блока СППо-≥М125/≤D1800, 498x70x249 ГОСТ 379-2015, толщиной 70мм на клеевом растворе не менее М75, F50;
- Теплоизоляция наружных стен, из минеральной ваты группы НГ, прочность при растяжении перпендикулярно лицевым поверхностям 3кПа, прочность при сжатии при 10% деформации - 10кПа, λ≤0,039 Вт/м°С, толщина слоя утепления - 120мм, клеевой состав - 10мм;
- Теплоизоляция деформационных швов (несъемная опалубка) - экструдированный пенополистирол (прочность на сжатие при 10%-ной линейной деформации ≥200кПа;
- Теплоизоляция деформационных швов из плит минераловатных (НГ) прочностью на сжатие ≥45 кПа, γ≥90кг/м3, λ≤0,040 Вт/м°С;
- Зашивка ГСП-А 75мм (Профиль ПС50, ПН50, ГСП-А 12,5мм-2 слоя);
- Зашивка ГСП-Н2 63мм (звукоизоляция из минераловатных плит плотностью 50кг/м3, прочность при сжатии при 10% деформации - 30кПа, λ≤0,039 Вт/м°С, толщиной 50мм, профиль ПС50, ПН50, ГСП-Н2 12,5мм-1 слой);
- [1] - Марка оконного проема;
- (1) - Марка дверного (витражного) проема

1. Привязку и размеры монолитных железобетонных стен, пилонов см. альбомы 174-АР/25-1-9.4-КЖ2.2.В;
2. Указания по кладке и армированию перегородок и детали их крепления к несущим элементам, узлы см. листы 21-27;
3. После пропуска инженерных коммуникаций все отверстия в стенах и перекрытиях заделать бетоном В7,5 на мелком заполнителе;
4. Перегородки, ограждающие инженерные коммуникации, возвести после завершения работ по монтажу коммуникаций;
5. Данный лист смотреть совместно с альбомом 174-АР/25-1-9.4-АР2;
6. Высота дверных проемов в ведомости проемов дана от уровня чистого пола

id: 7805424

Изм.	Кол.уч.	Лист	№ док.	Подпись	Дата
Разраб.		Ткаченко			10.26
Пров.		Аникеева			10.26
Н. контр.		Рябиков			10.26

174-АР/25-1-9.4-АС2

Многоквартирные жилые дома с объектами инфраструктуры, расположенные по адресу: г. Екатеринбург, ул. Комбинатская. Жилой дом ГП-9

Секция ГП-9.4

Стадия	Лист	Листов
Р	7	

Кладочный план 3 этажа

ДЕВИЖН

Формат А2

Взам. инв. № | Подп. и дата | Инв. № подл.

Схема расположения отверстий и перемычек 3 этажа

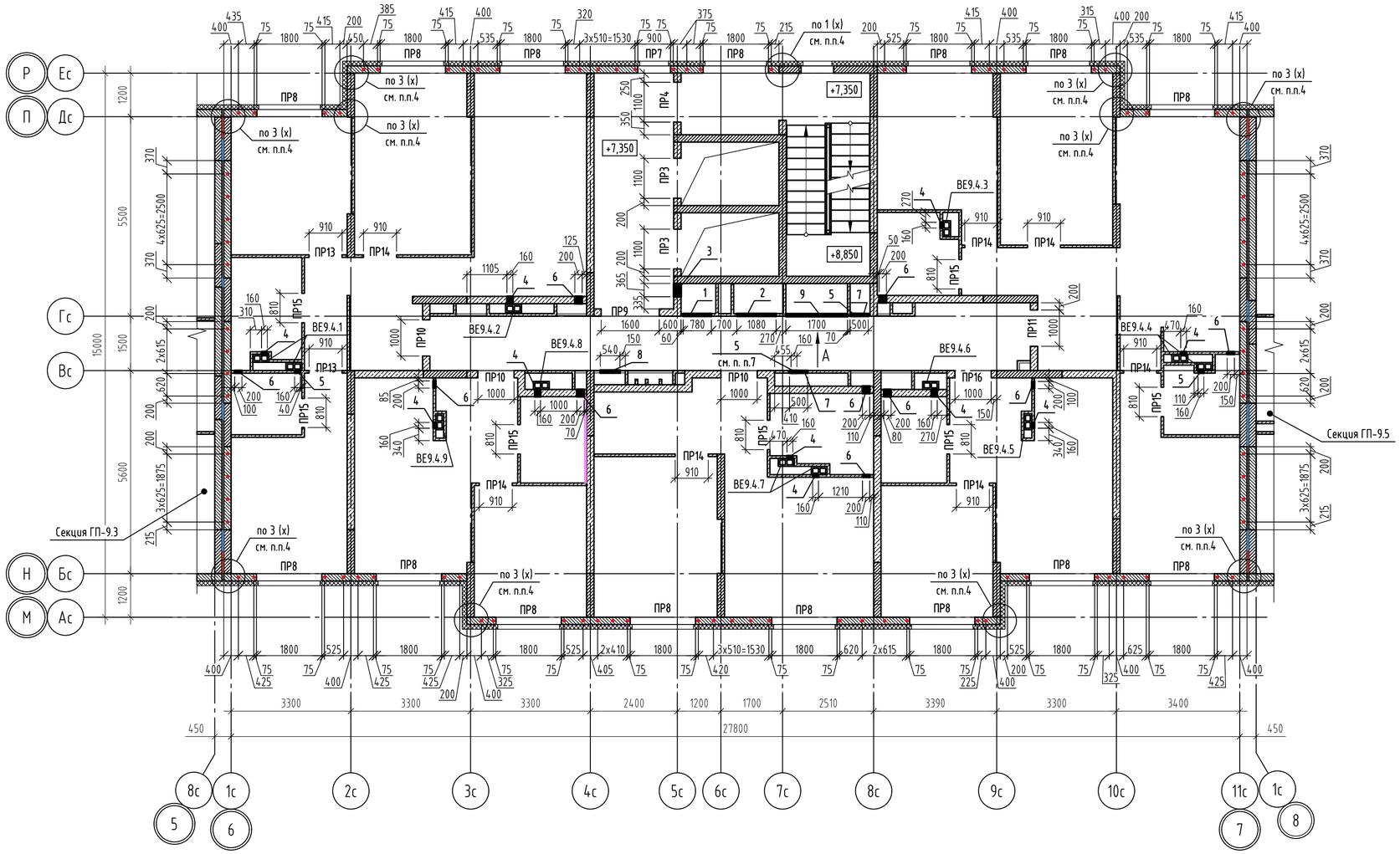

Ведомость отверстий

№ отв.	Размеры, мм		Отм. низа отв.	Назначение
	В	Н		
1	780	430	+7,450	ОВ
2	1080	515	+9,555	ОВ
3	365	1465	+8,605	ОВ
4	160	210	+9,665	ОВ
5	160	160	+9,715	ОВ
6	200	300	+7,350	ВК
7	500	500	+8,870	ОВ
8	540	1300	+7,700	ВК
9	1700	2000	+7,550	ВК

Вид А

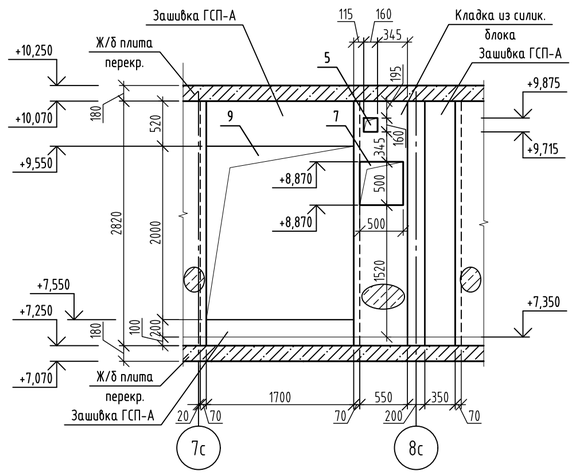

Условные обозначения

- 200 – Наружные стены – кладка из газобетонного блока 625х200х250/≤D500/≥B2,5/≥F75 ГОСТ 31360-2024, на клеевом растворе не менее М75, F50;
- 200 – Внутренние стены – кладка из пустотелого силикатного блока СБПу200-≥М125/≥F50/≥D1200 248х200х248 ГОСТ 379-2015, толщиной 200мм на клеевом растворе не менее М75, F50;
- 200 – Монолитные железобетонные конструкции (см. альбом 174-АР/25-1-9.4-КЖ2.1.В, ..., 174-АР/25-1-9.4-КЖ2.4.В);
- 70 – Перегородка из полнотелого силикатного блока СППо-≥М125/≤D1800, 498х70х249 ГОСТ 379-2015, толщиной 70мм на клеевом растворе не менее М75, F50;
- 130 – Теплоизоляция наружных стен, из минеральной ваты группы НГ, прочность при растяжении перпендикулярно лицевым поверхностям 3кПа, прочность при сжатии при 10% деформации – 10кПа, λ≤0,039 Вт/м·С, толщина слоя утепления – 150(100)мм, клеевой состав – 10мм;
- 50 – Теплоизоляция деформационных швов (несъемная опалубка) – экструдированный пенополистирол (прочность на сжатие при 10%-ной линейной деформации ≥200кПа;
- 50 – Теплоизоляция деформационных швов из плит минераловатных (НГ) прочностью на сжатие ≥45 кПа, χ≥90кг/м3, λ≤0,040 Вт/м°С;
- 75 – Зашивка ГСП-А 75мм (Профиль ПС50, ПН50, ГСП-А 12,5мм-2 слоя);
- 63 – Зашивка ГСП-Н2 63мм (звукоизоляция из минераловатных плит плотностью 50кг/м3, прочность при сжатии при 10% деформации – 30кПа, λ≤0,039 Вт/м·С, толщиной 50мм, профиль ПС50, ПН50, ГСП-Н2 12,5мм-1 слой);
- ПР1 – Марка перемычки;
- 12 – Марка отверстия;
- • – Анкер А1 из арматуры ⌀12 АС500С, L=330мм

1. После пропуска инженерных коммуникаций все отверстия в стенах и перекрытиях заделать бетоном В7,5 на мелком заполнителе;
2. Ведомость перемычек и спецификацию см. листы Х;
3. Данный лист смотреть совместно с альбомом 174-АР25-1-9.4-АР2;
4. Крепление наружной стены из газобетонных блоков к монолитному ж/б пилону выполнить с помощью уголков из перфорированной ленты 150х120х2 (Дл1) в каждый ряд блоков на всю высоту этажа, см. узел 1, 3 лист 21. В остальных случаях крепление вести по типовым узлам;
5. Отверстия в перегородках ГСП см. соотвествующий раздел ОВ, ВК. При выполнении данных отверстий необходимо предусмотреть дополнительные профили ПС50 для обрамления отверстия;
6. Маркировку люков коммуникаций см. альбом 174-АР25-1-9.4-АР2;
7. Расположение инженерных отверстий 5 и 7 по высоте выполнять аналогично "Вид А" на данном листе.

Изм.	Кол.уч.	Лист	№ док.	Подпись	Дата	174-АР/25-1-9.4-АС2		
						Многоквартирные жилые дома с объектами инфраструктуры, расположенные по адресу: г. Екатеринбург, ул. Комбинатская. Жилой дом ГП-9		
Разраб.		Ткаченко			10.26	Секция ГП-9.4	Стадия: Р	Лист: 8	Листов:
Пров.		Аникеева			10.26				
Н. контр.		Рябиков			10.26	Схема расположения отверстий и перемычек 3 этажа	ДЕВИЖН		

Взам. инв. № | Подп. и дата | Инв. № подл.

id: 7805424

Формат А2

Кладочный план 4-8 этажей

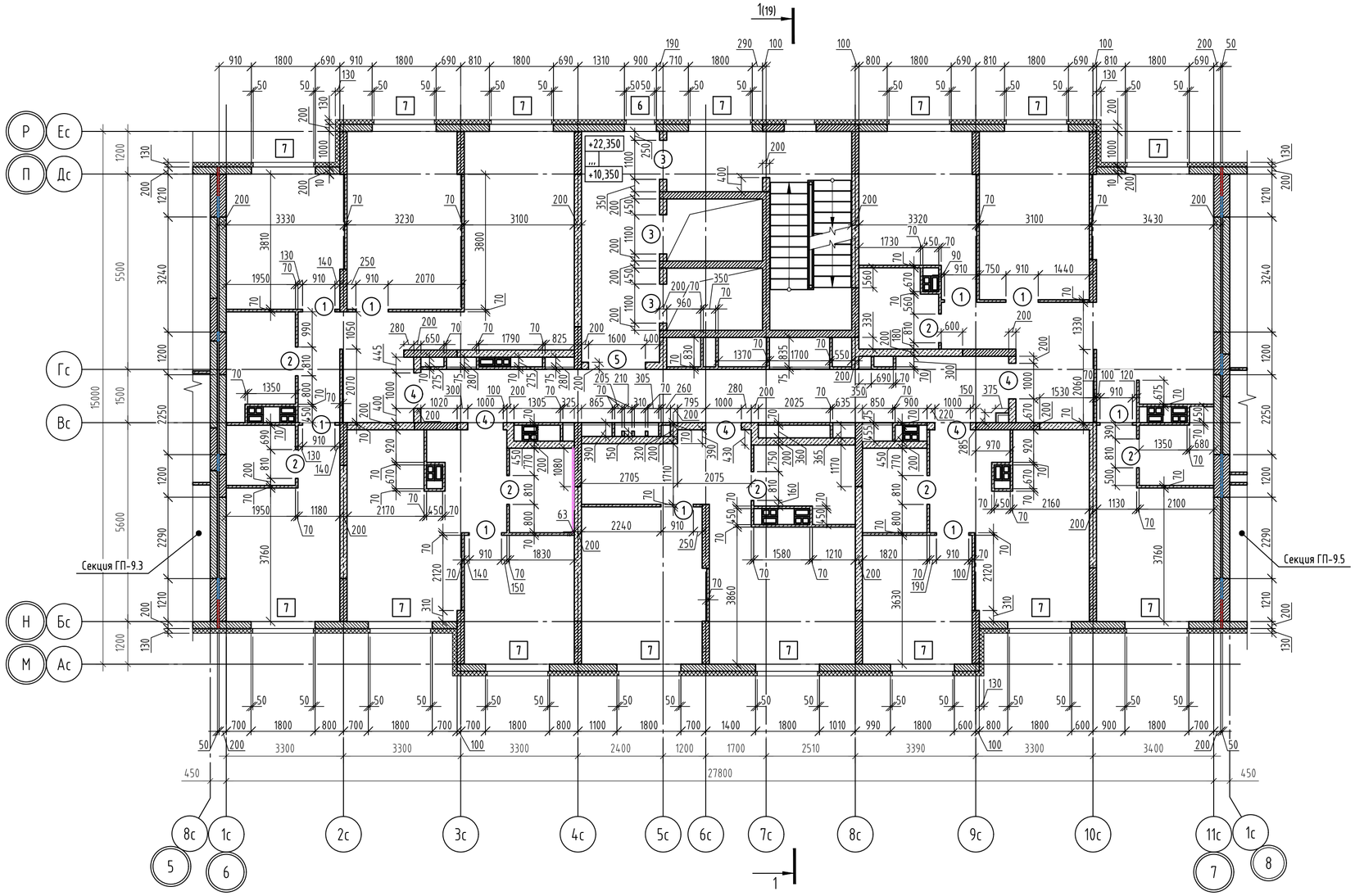

Ведомость проемов

Марка проема	Размеры ВхН, мм	Отметка низа для этажей					Примечание
		4 этаж	5 этаж	6 этаж	7 этаж	8 этаж	
1	910x2100	+10,350	+13,350	+16,350	+19,350	+22,350	
2	810x2100	+10,350	+13,350	+16,350	+19,350	+22,350	
3	1100x2100	+10,350	+13,350	+16,350	+19,350	+22,350	
4	1000x2100	+10,350	+13,350	+16,350	+19,350	+22,350	
5	1600x2100	+10,350	+13,350	+16,350	+19,350	+22,350	
6	900x1800	+11,050	+14,050	+17,050	+20,050	+23,050	
7	1800x1800	+11,050	+14,050	+17,050	+20,050	+23,050	

Условные обозначения

- 200 – Наружные стены – кладка из газобетонного блока 625x200x250/≤D500/≥B2,5/≥F75 ГОСТ 31360-2024, на клеевом растворе не менее М75, F50;
- 200 – Внутренние стены – кладка из пустотелого силикатного блока СБПу200-≥М125/≥F50/≥D1200 248x200x248 ГОСТ 379-2015, толщиной 200мм на клеевом растворе не менее М75, F50;
- 200 – Монолитные железобетонные конструкции (см. альбом 174-АР/25-1-9.4-КЖ2.1.В, ..., 174-АР/25-1-9.4-КЖ2.4.В);
- 70 – Перегородка из полнотелого силикатного блока СППо-≥М125/≤D1800, 498x70x249 ГОСТ 379-2015, толщиной 70мм на клеевом растворе не менее М75, F50;
- 130 – Теплоизоляция наружных стен, из минеральной ваты группы НГ, прочность при растяжении перпендикулярно лицевым поверхностям 3кПа, прочность при сжатии при 10% деформации - 10кПа, λ≤0,039 Вт/м°С, толщина слоя утепления - 120мм, клеевой состав - 10мм;
- 50 – Теплоизоляция деформационных швов (несъемная опалубка) - экструдированный пенополистирол (прочность на сжатие при 10%-ной линейной деформации ≥200кПа;
- 50 – Теплоизоляция деформационных швов из плит минераловатных (НГ) прочностью на сжатие ≥45 кПа, γ≥90кг/м3, λ≤0,040 Вт/м°С;
- 75 – Зашивка ГСП-А 75мм (Профиль ПС50, ПН50, ГСП-А 12,5мм-2 слоя);
- 63 – Зашивка ГСП-Н2 63мм (звукоизоляция из минераловатных плит плотностью 50кг/м3, прочность при сжатии при 10% деформации - 30кПа, λ≤0,039 Вт/м°С, толщиной 50мм, профиль ПС50, ПН50, ГСП-Н2 12,5мм-1 слой);
- 1 – Марка оконного проема;
- (1) – Марка дверного (витражного) проема

1. Привязку и размеры монолитных железобетонных стен, пилонов см. альбомы 174-АР/25-1-9.4-КЖ2.2.В;
2. Указания по кладке и армированию перегородок и детали их крепления к несущим элементам, узлы см. листы 21-27;
3. После пропуска инженерных коммуникаций все отверстия в стенах и перекрытиях заделать бетоном В7,5 на мелком заполнителе;
4. Перегородки, ограждающие инженерные коммуникации, возвести после завершения работ по монтажу коммуникаций;
5. Данный лист смотреть совместно с альбомом 174-АР/25-1-9.4-АР2;
6. Высота дверных проемов в ведомости проемов дана от уровня чистого пола

id: 7805424

Изм.	Кол.уч.	Лист	№ док.	Подпись	Дата
Разраб.		Ткаченко			10.26
Пров.		Аникеева			10.26
Н. контр.		Рябиков			10.26

174-АР/25-1-9.4-АС2

Многоквартирные жилые дома с объектами инфраструктуры, расположенные по адресу: г. Екатеринбург, ул. Комбинатская. Жилой дом ГП-9

Секция ГП-9.4

Стадия	Лист	Листов
Р	9	

Кладочный план 4-8 этажей

ДЕВИЖН

Формат А2

Взам. инв. № | Подп. и дата | Инв. № подл.

Схема расположения отверстий и перемычек 4-8 этажей

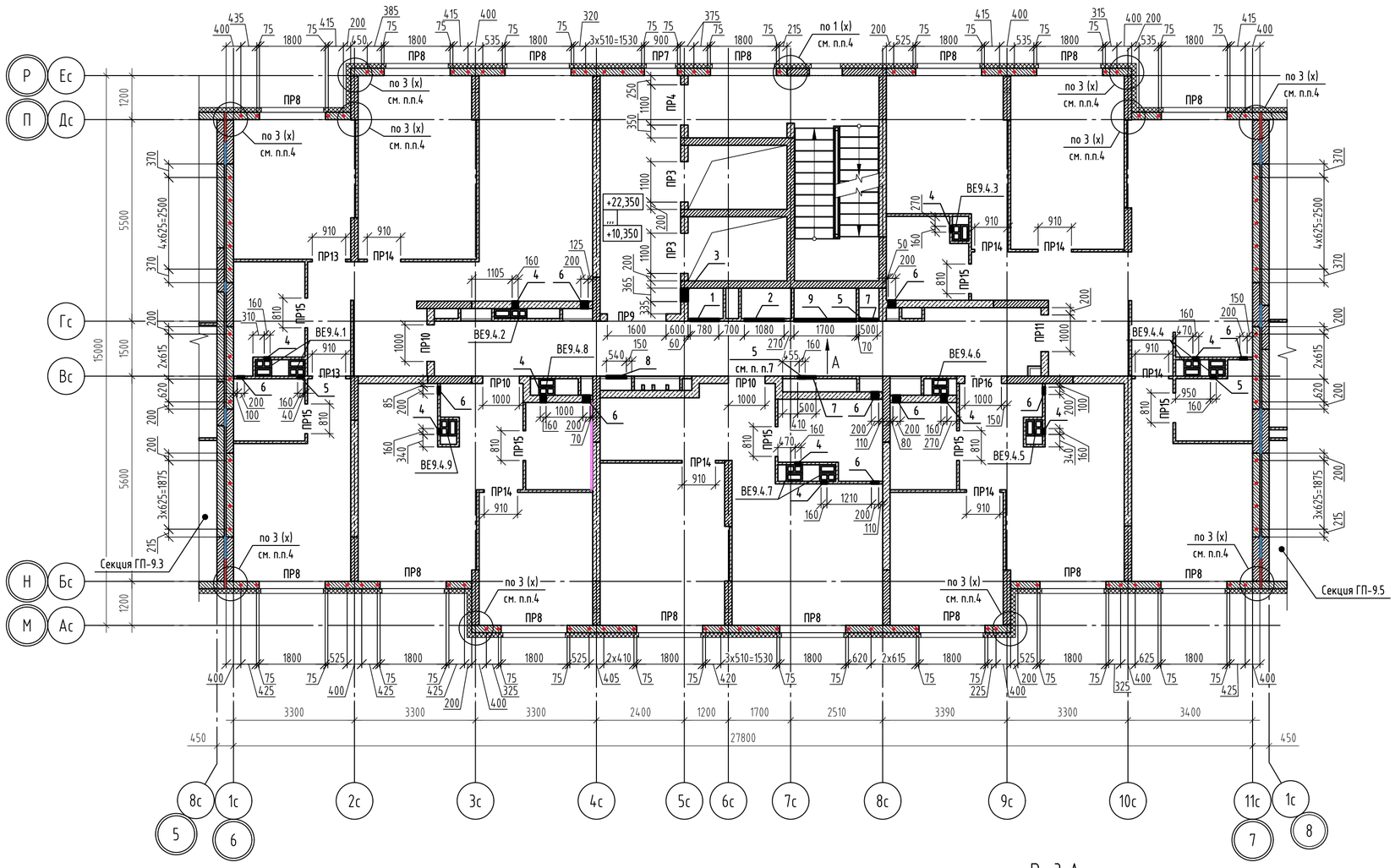

Ведомость отверстий

№ отв.	Размеры, мм		Отм. низа отв.					Назначение
	В	Н	4 этаж	5 этаж	6 этаж	7 этаж	8 этаж	
1	780	430	+10,450	+13,450	+16,450	+19,450	+22,450	ОВ
2	1080	515	+12,555	+15,555	+18,555	+21,555	+24,555	ОВ
3	365	1465	+11,605	+14,605	+17,605	+20,605	+23,605	ОВ
4	160	210	+12,665	+15,665	+18,665	+21,665	+24,665	ОВ
5	160	160	+12,715	+15,715	+18,715	+21,715	+24,715	ОВ
6	200	300	+10,350	+13,350	+16,350	+19,350	+22,350	ВК
7	500	500	+11,870	+14,870	+17,870	+20,870	+23,870	ОВ
8	540	1300	+10,700	+13,700	+16,700	+19,700	+22,700	ВК
9	1700	2000	+10,550	+13,550	+16,550	+19,550	+22,550	ВК
10	200	1100	-	-	+16,550	-	-	ВК

Условные обозначения

- Наружные стены - кладка из газобетонного блока 625x200x250/≤D500/≥B2,5/≥F75 ГОСТ 31360-2024, на клеевом растворе не менее М75, F50;
- Внутренние стены - кладка из пустотелого силикатного блока СБПу200-≥М125/≥F50/≥D1200 248x200x248 ГОСТ 379-2015, толщиной 200мм на клеевом растворе не менее М75, F50;
- Монолитные железобетонные конструкции (см. альбом 174-АР/25-1-9.4-КЖ2.1.В, ..., 174-АР/25-1-9.4-КЖ2.4.В);
- Перегородка из полнотелого силикатного блока СППо-≥М125/≤D1800, 498x70x249 ГОСТ 379-2015, толщиной 70мм на клеевом растворе не менее М75, F50;
- Теплоизоляция наружных стен, из минеральной ваты группы НГ, прочность при растяжении перпендикулярно лицевым поверхностям 3кПа, прочность при сжатии при 10% деформации - 10кПа, λ≤0,039 Вт/м·С, толщина слоя утепления - 150(100)мм, клеевой состав - 10мм;
- Теплоизоляция деформационных швов (несъемная опалубка) - экструдированный пенополистирол (прочность на сжатие при 10%-ной линейной деформации ≥200кПа;
- Теплоизоляция деформационных швов из плит минераловатных (НГ) прочностью на сжатие ≥45 кПа, γ≥90кг/м3, λ≤0,040 Вт/м°С;
- Зашивка ГСП-А 75мм (Профиль ПС50, ПН50, ГСП-А 12,5мм-2 слоя);
- Зашивка ГСП-Н2 63мм (звукоизоляция из минераловатных плит плотностью 50кг/м3, прочность при сжатии при 10% деформации - 30кПа, λ≤0,039 Вт/м·С, толщиной 50мм, профиль ПС50, ПН50, ГСП-Н2 12,5мм-1 слой);

ПР1 - Марка перемычки;

12 - Марка отверстия;

- Анкер А1 из арматуры Ф12 АС500С, L=330мм

1. После пропуска инженерных коммуникаций все отверстия в стенах и перекрытиях заделать бетоном В7,5 на мелком заполнителе;
2. Ведомость перемычек и спецификацию см. листы Х;
3. Данный лист смотреть совместно с альбомом 174-АР25-1-9.4-АР2;
4. Крепление наружной стены из газобетонных блоков к монолитному ж/б пилону выполнить с помощью уголков из перфорированной ленты 150x120x2 (Дп1) в каждый ряд блоков на всю высоту этажа, см. узел 1, 3 лист 21. В остальных случаях крепление вести по типовым узлам;
5. Отверстия в перегородках ГСП см. соотвествующий раздел ОВ, ВК. При выполнении данных отверстий необходимо предусмотреть дополнительные профили ПС50 для обрамления отверстия;
6. Маркировку люков коммуникаций см. альбом 174-АР25-1-9.4-АР2;
7. Расположение инженерных отверстий 5 и 7 по высоте выполнять аналогично "Вид А" на данном листе.

Фрагмент плана 6 этажа (размещение ревизионных лючков)

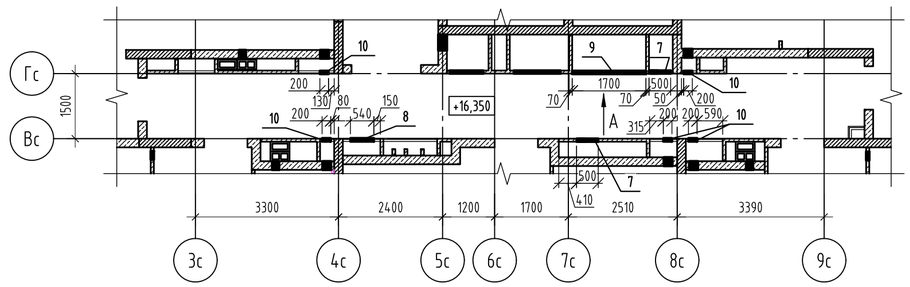

Вид А

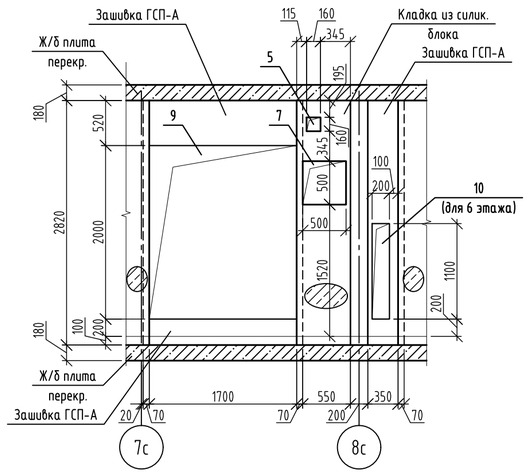

						174-АР/25-1-9.4-АС2		
						Многоквартирные жилые дома с объектами инфраструктуры, расположенные по адресу: г. Екатеринбург, ул. Комбинатская. Жилой дом ГП-9		
Изм.	Кол.уч.	Лист	№ док.	Подпись	Дата			
Разраб.		Ткаченко			10.26	Секция ГП-9.4	Стадия	Лист	Листов
Пров.		Аникеева			10.26		Р	10	
Н. контр.		Рябиков			10.26	Схема расположения отверстий и перемычек 4-8 этажей	ДЕВИЖН		

Взам. инв. №
Подп. и дата
Инв. № подл.

Формат А2

id: 7805424

Кладочный план 9-12 этажей

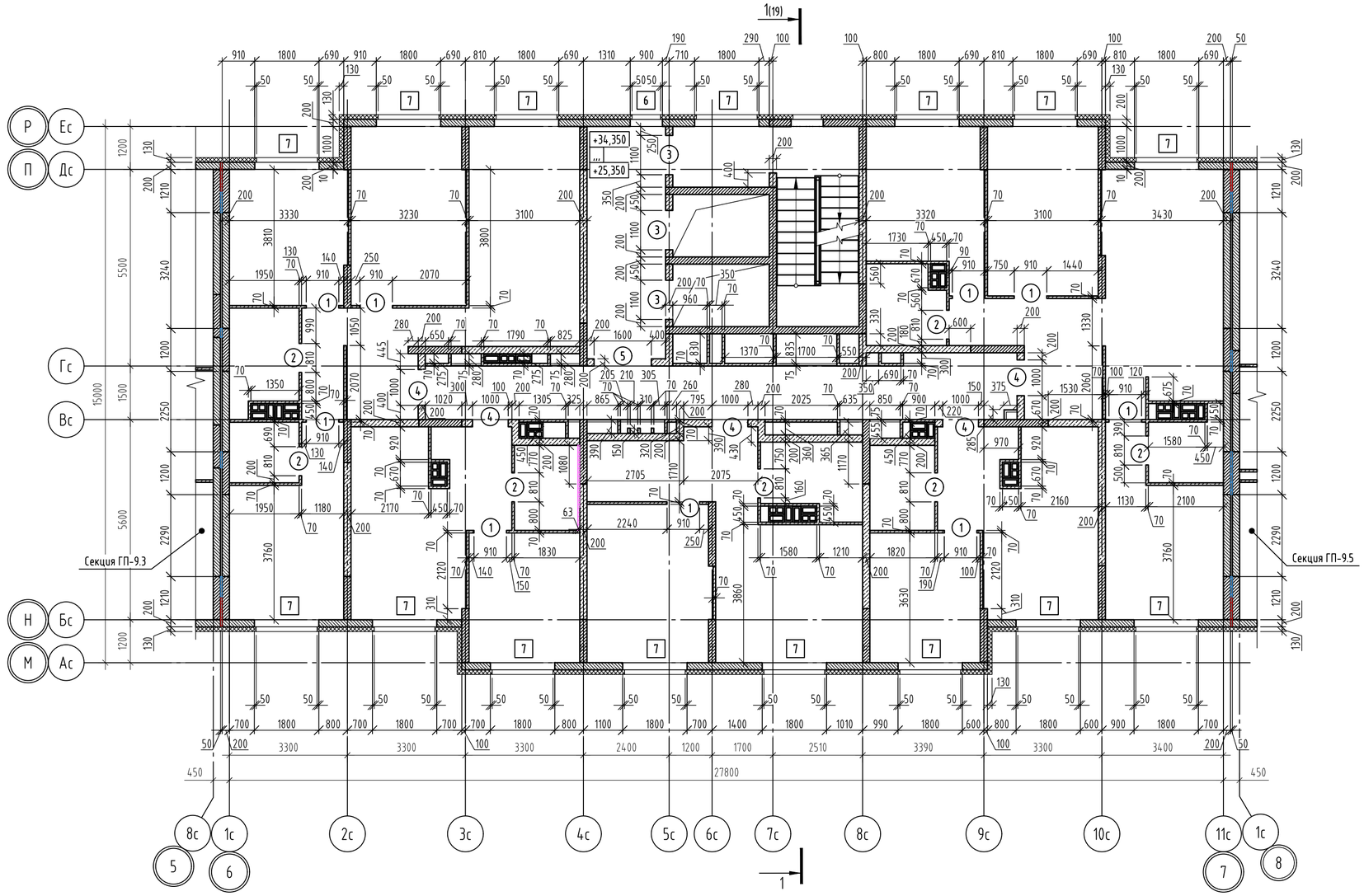

Ведомость проемов

Марка проема	Размеры ВхН, мм	Отметка низа для этажей				Примечание
		9 этаж	10 этаж	11 этаж	12 этаж	
1	910x2100	+25,350	+28,350	+31,350	+34,350	
2	810x2100	+25,350	+28,350	+31,350	+34,350	
3	1100x2100	+25,350	+28,350	+31,350	+34,350	
4	1000x2100	+25,350	+28,350	+31,350	+34,350	
5	1600x2100	+25,350	+28,350	+31,350	+34,350	
6	900x1800	+26,050	+29,050	+32,050	+35,050	
7	1800x1800	+26,050	+29,050	+32,050	+35,050	

Условные обозначения

- Наружные стены - кладка из газобетонного блока 625x200x250/«D500/≥B2,5/≥F75 ГОСТ 31360-2024, на клеевом растворе не менее М75, F50;
- Внутренние стены - кладка из пустотелого силикатного блока СБПу200-≥М125/≥F50/≥D1200 248x200x248 ГОСТ 379-2015, толщиной 200мм на клеевом растворе не менее М75, F50;
- Монолитные железобетонные конструкции (см. альбом 174-АР/25-1-9.4-КЖ2.1В, ..., 174-АР/25-1-9.4-КЖ2.4В);
- Перегородка из полнотелого силикатного блока СППо-≥М125/«D1800, 498x70x249 ГОСТ 379-2015, толщиной 70мм на клеевом растворе не менее М75, F50;
- Теплоизоляция наружных стен, из минеральной ваты группы НГ, прочность при растяжении перпендикулярно лицевым поверхностям 3кПа, прочность при сжатии при 10% деформации - 10кПа, λ«0,039 Вт/м°С, толщина слоя утепления - 120мм, клеевой состав - 10мм;
- Теплоизоляция деформационных швов (несъемная опалубка) - экструдированный пенополистирол (прочность на сжатие при 10%-ной линейной деформации ≥200кПа;
- Теплоизоляция деформационных швов из плит минераловатных (НГ) прочностью на сжатие ≥45 кПа, χ≥90кг/м3, λ«0,040 Вт/м°С;
- Зашивка ГСП-А 75мм (Профиль ПС50, ПН50, ГСП-А 12,5мм-2 слоя);
- Зашивка ГСП-Н2 63мм (звукоизоляция из минераловатных плит плотностью 50кг/м3, прочность при сжатии при 10% деформации - 30кПа, λ«0,039 Вт/м°С, толщиной 50мм, профиль ПС50, ПН50, ГСП-Н2 12,5мм-1 слой);
- [1] - Марка оконного проема;
- (1) - Марка дверного (витражного) проема

1. Привязку и размеры монолитных железобетонных стен, пилонов см. альбомы 174-АР/25-1-9.4-КЖ2.4В;
2. Указания по кладке и армированию перегородок и детали их крепления к несущим элементам, узлы см. листы 21-27;
3. После пропуска инженерных коммуникаций все отверстия в стенах и перекрытиях заделать бетоном В7,5 на мелком заполнителе;
4. Перегородки, ограждающие инженерные коммуникации, возвести после завершения работ по монтажу коммуникаций;
5. Данный лист смотреть совместно с альбомом 174-АР/25-1-9.4-АР2;
6. Высота дверных проемов в ведомости проемов дана от уровня чистого пола

id: 7805424

Изм.	Кол.уч.	Лист	№ док.	Подпись	Дата	174-АР/25-1-9.4-АС2			
						Многоквартирные жилые дома с объектами инфраструктуры, расположенные по адресу: г. Екатеринбург, ул. Комбинатская. Жилой дом ГП-9			
Разраб.		Ткаченко			10.26	Секция ГП-9.4	Стадия	Лист	Листов
Пров.		Аникеева			10.26		Р	11	
Н. контр.		Рябиков			10.26	Кладочный план 9-12 этажей	ДЕВИЖН		

Взам. инв. № | Подп. и дата | Инв. № подл.

Формат А2

Схема расположения отверстий и перемычек 9-12 этажей

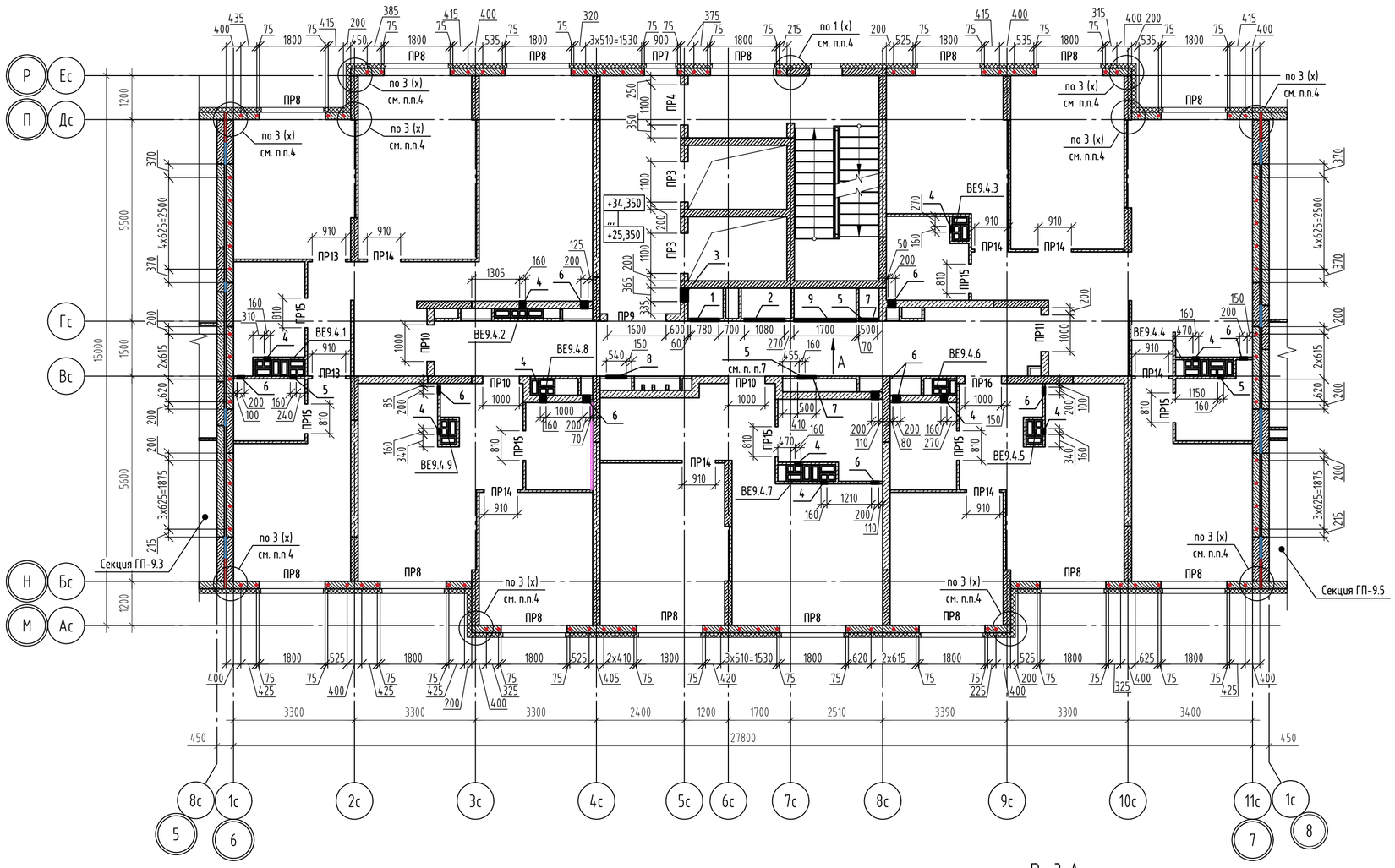

Ведомость отверстий

№ отв.	Размеры, мм		Отм. низа отв.				Назначение
	В	Н	9 этаж	10 этаж	11 этаж	12 этаж	
1	780	430	+25,450	+28,450	+31,450	+34,450	ОВ
2	1080	515	+27,555	+30,555	+33,555	+36,555	ОВ
3	365	1465	+26,605	+29,605	+32,605	+35,605	ОВ
4	160	210	+27,665	+30,665	+33,665	+36,665	ОВ
5	160	160	+27,715	+30,715	+33,715	+36,715	ОВ
6	200	300	+25,350	+28,350	+31,350	+34,350	ВК
7	500	500	+26,870	+29,870	+32,870	+35,870	ОВ
8	540	1300	+25,700	+28,700	+31,700	+34,700	ВК
9	1700	2000	+25,550	+28,550	+31,550	+34,550	ВК
10	200	1100	-	+28,550	-	-	ВК

Условные обозначения

- Наружные стены - кладка из газобетонного блока 625x200x250/≤D500/≥B2,5/≥F75 ГОСТ 31360-2024, на клеевом растворе не менее М75, F50;
- Внутренние стены - кладка из пустотелого силикатного блока СБПу200-≥М125/≥F50/≥D1200 248x200x248 ГОСТ 379-2015, толщиной 200мм на клеевом растворе не менее М75, F50;
- Монолитные железобетонные конструкции (см. альбом 174-АР/25-1-9.4-КЖ2.1.В, ..., 174-АР/25-1-9.4-КЖ2.4.В);
- Перегородка из полнотелого силикатного блока СППо-≥М125/≤D1800, 498x70x249 ГОСТ 379-2015, толщиной 70мм на клеевом растворе не менее М75, F50;
- Теплоизоляция наружных стен, из минеральной ваты группы НГ, прочность при растяжении перпендикулярно лицевым поверхностям 3кПа, прочность при сжатии при 10% деформации - 10кПа, λ<0,039 Вт/м·С, толщина слоя утепления - 150(100)мм, клеевой состав - 10мм;
- Теплоизоляция деформационных швов (несъемная опалубка) - экструдированный пенополистирол (прочность на сжатие при 10%-ной линейной деформации ≥200кПа;
- Теплоизоляция деформационных швов из плит минераловатных (НГ) прочностью на сжатие ≥45 кПа, γ≥90кг/м3, λ<0,040 Вт/м°С;
- Зашивка ГСП-А 75мм (Профиль ПС50, ПН50, ГСП-А 12,5мм-2 слоя);
- Зашивка ГСП-Н2 63мм (звукоизоляция из минераловатных плит плотностью 50кг/м3, прочность при сжатии при 10% деформации - 30кПа, λ<0,039 Вт/м·С, толщиной 50мм, профиль ПС50, ПН50, ГСП-Н2 12,5мм-1 слой);

ПР1 - Марка перемычки;

12 - Марка отверстия;

- Анкер А1 из арматуры Ф12 АС500С, L=330мм

1. После пропуска инженерных коммуникаций все отверстия в стенах и перекрытиях заделать бетоном В7,5 на мелком заполнителе;
2. Ведомость перемычек и спецификацию см. листы Х;
3. Данный лист смотреть совместно с альбомом 174-АР25-1-9.4-АР2;
4. Крепление наружной стены из газобетонных блоков к монолитному ж/б пилону выполнить с помощью уголков из перфорированной ленты 150x120x2 (Дп1) в каждый ряд блоков на всю высоту этажа, см. узел 1, 3 лист 21. В остальных случаях крепление вести по типовым узлам;
5. Отверстия в перегородках ГСП см. соотвествующий раздел ОВ, ВК. При выполнении данных отверстий необходимо предусмотреть дополнительные профили ПС50 для обрамления отверстия;
6. Маркировку люков коммуникаций см. альбом 174-АР25-1-9.4-АР2;
7. Расположение инженерных отверстий 5 и 7 по высоте выполнять аналогично "Вид А" на данном листе.

Фрагмент плана 10 этажа (размещение ревизионных лючков)

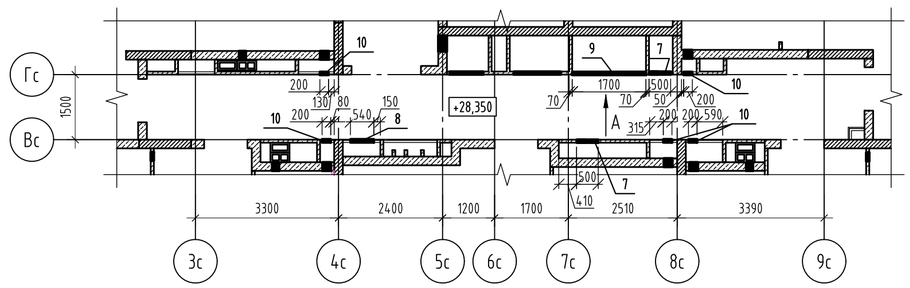

Вид А

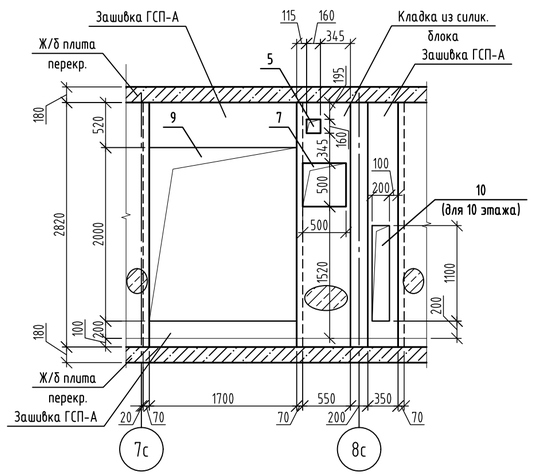

						174-АР/25-1-9.4-АС2		
						Многоквартирные жилые дома с объектами инфраструктуры, расположенные по адресу: г. Екатеринбург, ул. Комбинатская. Жилой дом ГП-9		
Изм.	Кол.уч.	Лист	№ док.	Подпись	Дата			
Разраб.		Ткаченко			10.26	Секция ГП-9.4	Стадия	Лист	Листов
Пров.		Аникеева			10.26		Р	12	
Н. контр.		Рябиков			10.26	Схема расположения отверстий и перемычек 9-12 этажей	ДЕВИЖН		

Взам. инв. №
Подп. и дата
Инв. № подл.

Формат А2

id: 7805424

Кладочный план 13 этажа

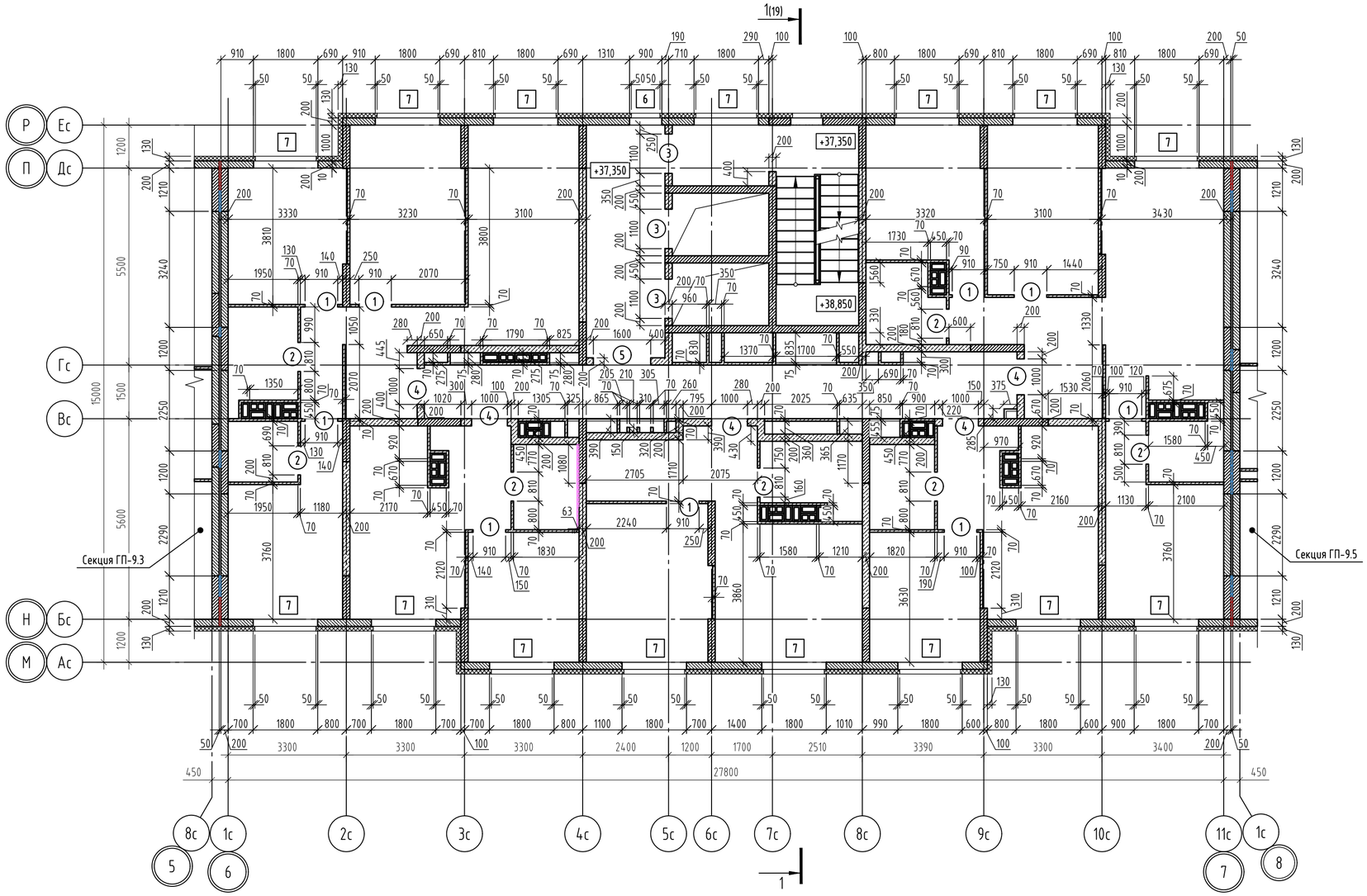

Ведомость проемов

Марка, поз.	Габариты ВхН, мм	Отметка низа	Примечание
1	910x2100	+37,350	
2	810x2100	+37,350	
3	1100x2100	+37,350	
4	1000x2100	+37,350	
5	1600x2100	+37,350	
6	900x1800	+38,050	
7	1800x1800	+38,050	

Условные обозначения

- Наружные стены - кладка из газобетонного блока 625x200x250/≤D500/≥B2,5/≥F75 ГОСТ 31360-2024, на клеевом растворе не менее М75, F50;
- Внутренние стены - кладка из пустотелого силикатного блока СБПу200-≥M125/≥F50/≥D1200 248x200x248 ГОСТ 379-2015, толщиной 200мм на клеевом растворе не менее М75, F50;
- Монолитные железобетонные конструкции (см. альбом 174-АР/25-1-9.4-КЖ2.1В, ..., 174-АР/25-1-9.4-КЖ2.4.В);
- Перегородка из полнотелого силикатного блока СППо-≥M125/≤D1800, 498x70x249 ГОСТ 379-2015, толщиной 70мм на клеевом растворе не менее М75, F50;
- Теплоизоляция наружных стен, из минеральной ваты группы НГ, прочность при растяжении перпендикулярно лицевым поверхностям 3кПа, прочность при сжатии при 10% деформации - 10кПа, λ≤0,039 Вт/м°С, толщина слоя утепления - 120мм, клеевой состав - 10мм;
- Теплоизоляция деформационных швов (несъемная опалубка) - экструдированный пенополистирол (прочность на сжатие при 10%-ной линейной деформации ≥200кПа;
- Теплоизоляция деформационных швов из плит минераловатных (НГ) прочностью на сжатие ≥45 кПа, ɣ≥90кг/м3, λ≤0,040 Вт/м°С;
- Зашивка ГСП-А 75мм (Профиль ПС50, ПН50, ГСП-А 12,5мм-2 слоя);
- Зашивка ГСП-Н2 63мм (звукоизоляция из минераловатных плит плотностью 50кг/м3, прочность при сжатии при 10% деформации - 30кПа, λ≤0,039 Вт/м°С, толщиной 50мм, профиль ПС50, ПН50, ГСП-Н2 12,5мм-1 слой);
- [1] - Марка оконного проема;
- (1) - Марка дверного (витражного) проема

1. Привязку и размеры монолитных железобетонных стен, пилонов см. альбомы 174-АР/25-1-9.4-КЖ2.4.В;
2. Указания по кладке и армированию перегородок и детали их крепления к несущим элементам, узлы см. листы 21-27;
3. После пропуска инженерных коммуникаций все отверстия в стенах и перекрытиях заделать бетоном В7,5 на мелком заполнителе;
4. Перегородки, ограждающие инженерные коммуникации, возвести после завершения работ по монтажу коммуникаций;
5. Данный лист смотреть совместно с альбомом 174-АР/25-1-9.4-АР2;
6. Высота дверных проемов в ведомости проемов дана от уровня чистого пола

Изм.	Кол.уч.	Лист	№ док.	Подпись	Дата
Разраб.		Ткаченко			10.26
Пров.		Аникеева			10.26
Н. контр.		Рябиков			10.26

174-АР/25-1-9.4-АС2

Многоквартирные жилые дома с объектами инфраструктуры, расположенные по адресу: г. Екатеринбург, ул. Комбинатская. Жилой дом ГП-9

Секция ГП-9.4

Стадия	Лист	Листов
Р	13	

Кладочный план 13 этажа

ДЕВИЖН

Формат А2

Взам. инв. № | Подп. и дата | Инв. № подл.

id: 7805424

Схема расположения отверстий и перемычек 13 этажа

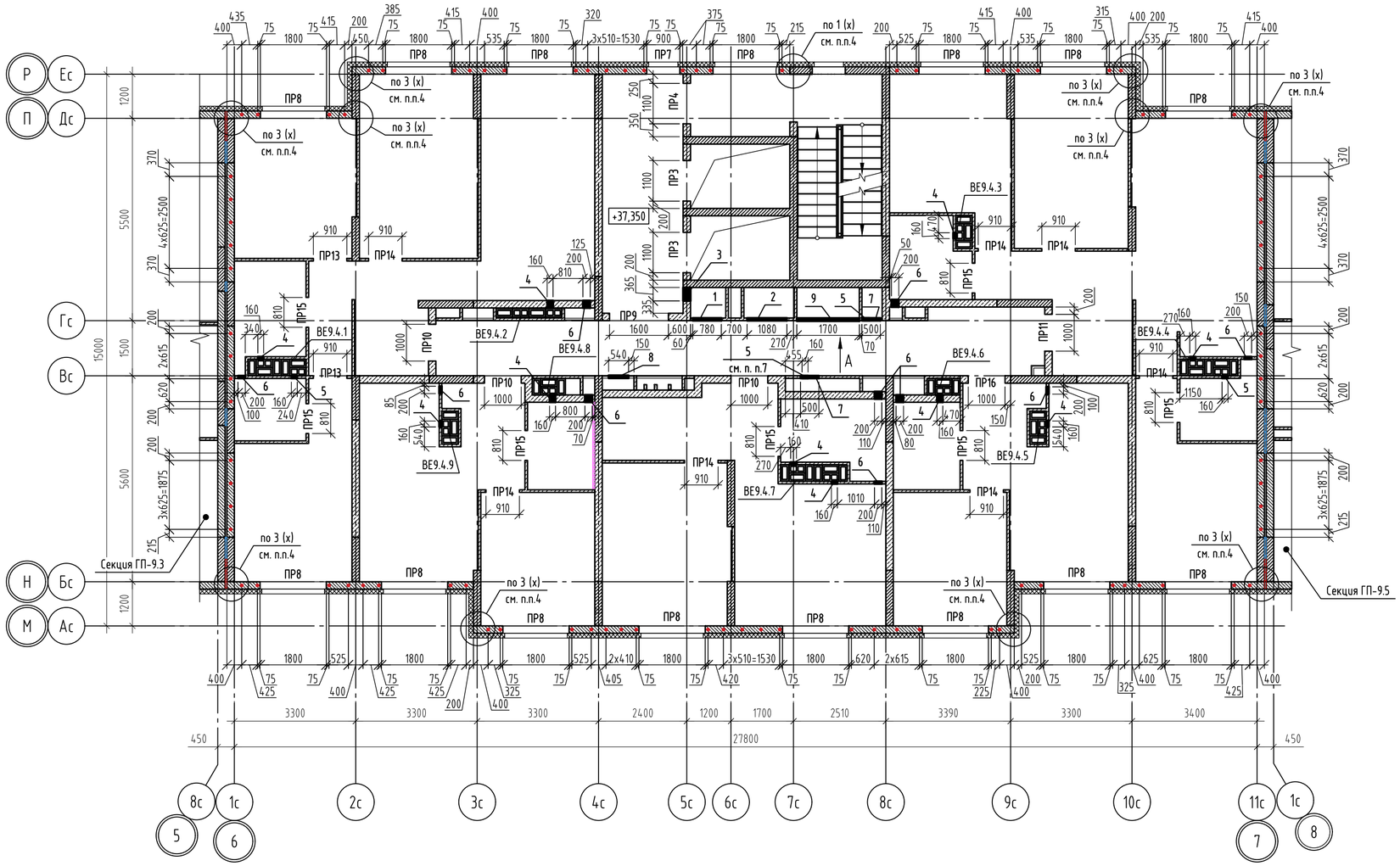

Ведомость отверстий

№ отв.	Размеры, мм		Отм. низа отв.	Назначение
	В	Н		
1	780	430	+37,450	ОВ
2	1080	515	+39,555	ОВ
3	365	1465	+38,605	ОВ
4	160	210	+39,665	ОВ
5	160	160	+39,715	ОВ
6	200	300	+37,350	ВК
7	500	500	+38,870	ОВ
8	540	1300	+37,700	ВК
9	1700	2000	+37,550	ВК

Вид А

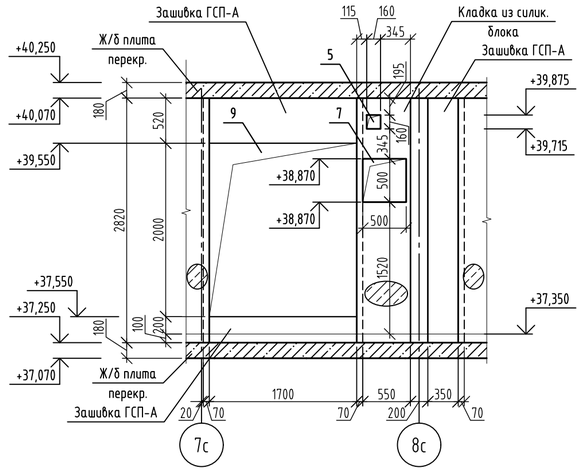

Условные обозначения

- 200 – Наружные стены – кладка из газобетонного блока 625х200х250/«D500/»B2,5/»F75 ГОСТ 31360-2024, на клеевом растворе не менее М75, F50;
- 200 – Внутренние стены – кладка из пустотелого силикатного блока СБПу200-»М125/»F50/»D1200 248х200х248 ГОСТ 379-2015, толщиной 200мм на клеевом растворе не менее М75, F50;
- 200 – Монолитные железобетонные конструкции (см. альбом 174-АР/25-1-9.4-КЖ2.1.В, ..., 174-АР/25-1-9.4-КЖ2.4.В);
- 70 – Перегородка из полнотелого силикатного блока СППо-»М125/«D1800, 498х70х249 ГОСТ 379-2015, толщиной 70мм на клеевом растворе не менее М75, F50;
- 130 – Теплоизоляция наружных стен, из минеральной ваты группы НГ, прочность при растяжении перпендикулярно лицевым поверхностям 3кПа, прочность при сжатии при 10% деформации – 10кПа, λ«0,039 Вт/м°С, толщина слоя утепления – 150(100)мм, клеевой состав – 10мм;
- 50 – Теплоизоляция деформационных швов (несъемная опалубка) – экструдированный пенополистирол (прочность на сжатие при 10%-ной линейной деформации »200кПа;
- 50 – Теплоизоляция деформационных швов из плит минераловатных (НГ) прочностью на сжатие »45 кПа, ϒ»90кг/м3, λ«0,040 Вт/м°С;
- 75 – Зашивка ГСП-А 75мм (Профиль ПС50, ПН50, ГСП-А 12,5мм-2 слоя);
- 63 – Зашивка ГСП-Н2 63мм (звукоизоляция из минераловатных плит плотностью 50кг/м3, прочность при сжатии при 10% деформации – 30кПа, λ«0,039 Вт/м°С, толщиной 50мм, профиль ПС50, ПН50, ГСП-Н2 12,5мм-1 слой);
- ПР1 – Марка перемычки;
- 12 – Марка отверстия;
- • – Анкер А1 из арматуры ⌀12 АС500С, L=330мм

1. После пропуска инженерных коммуникаций все отверстия в стенах и перекрытиях заделать бетоном В7,5 на мелком заполнителе;
2. Ведомость перемычек и спецификацию см. листы Х;
3. Данный лист смотреть совместно с альбомом 174-АР25-1-9.4-АР2;
4. Крепление наружной стены из газобетонных блоков к монолитному ж/б пилону выполнить с помощью уголков из перфорированной ленты 150х120х2 (Дп1) в каждый ряд блоков на всю высоту этажа, см. узел 1, 3 лист 21. В остальных случаях крепление вести по типовым узлам;
5. Отверстия в перегородках ГСП см. соотвествующий раздел ОВ, ВК. При выполнении данных отверстий необходимо предусмотреть дополнительные профили ПС50 для обрамления отверстия;
6. Маркировку люков коммуникаций см. альбом 174-АР25-1-9.4-АР2;
7. Расположение инженерных отверстий 5 и 7 по высоте выполнять аналогично "Вид А" на данном листе.

id: 7805424

Изм.	Кол.уч.	Лист	№ док.	Подпись	Дата	174-АР/25-1-9.4-АС2		
						Многоквартирные жилые дома с объектами инфраструктуры, расположенные по адресу: г. Екатеринбург, ул. Комбинатская. Жилой дом ГП-9		
Разраб.		Ткаченко			10.26	Секция ГП-9.4	Стадия	Лист	Листов
Пров.		Аникеева			10.26		Р	14	
Н. контр.		Рябиков			10.26	Схема расположения отверстий и перемычек 13 этажа	ДЕВИЖН		

Взам. инв. № | Подп. и дата | Инв. № подл.

Формат А2

Кладочный план 14 этажа

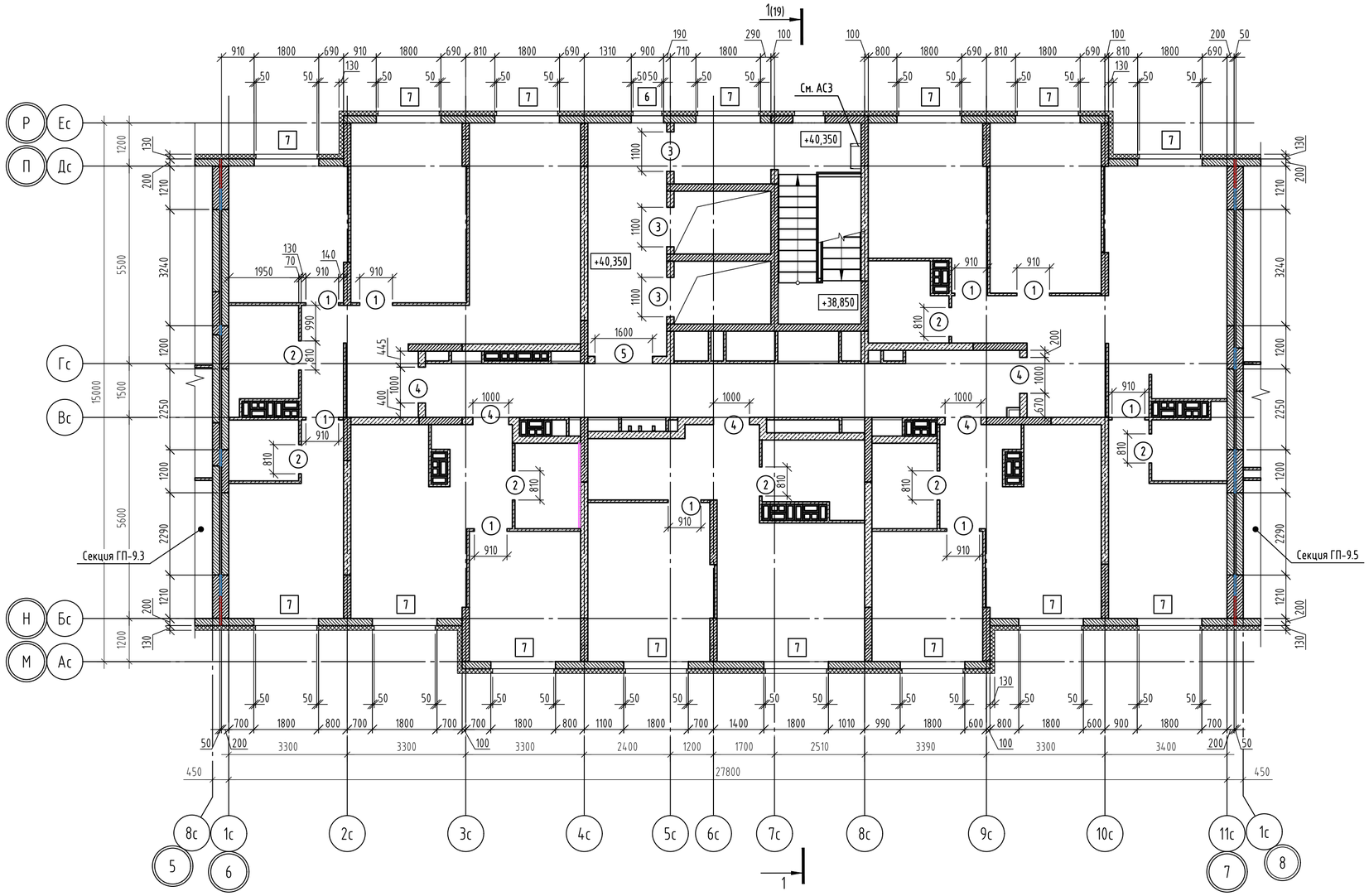

Ведомость проемов

Марка, поз.	Габариты ВхН, мм	Отметка низа	Примечание
1	910x2100	+40,350	
2	810x2100	+40,350	
3	1100x2100	+40,350	
4	1000x2100	+40,350	
5	1600x2100	+40,350	
6	900x2080	+41,050	
7	1800x2080	+41,050	

Условные обозначения

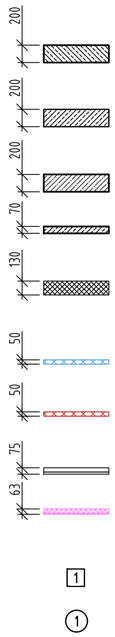

- Наружные стены - кладка из газобетонного блока 625x200x250/≤D500/≥B2,5/≥F75 ГОСТ 31360-2024, на клеевом растворе не менее М75, F50;
- Внутренние стены - кладка из пустотелого силикатного блока СБПу200-≥М125/≥F50/≥D1200 248x200x248 ГОСТ 379-2015, толщиной 200мм на клеевом растворе не менее М75, F50;
- Монолитные железобетонные конструкции (см. альбом 174-АР/25-1-9.4-КЖ2.1В, ..., 174-АР/25-1-9.4-КЖ2.4.В);
- Перегородка из полнотелого силикатного блока СППо-≥М125/≤D1800, 498x70x249 ГОСТ 379-2015, толщиной 70мм на клеевом растворе не менее М75, F50;
- Теплоизоляция наружных стен, из минеральной ваты группы НГ, прочность при растяжении перпендикулярно лицевым поверхностям 3кПа, прочность при сжатии при 10% деформации - 10кПа, λ≤0,039 Вт/м°С, толщина слоя утепления - 120мм, клеевой состав - 10мм;
- Теплоизоляция деформационных швов (несъемная опалубка) - экструдированный пенополистирол (прочность на сжатие при 10%-ной линейной деформации ≥200кПа;
- Теплоизоляция деформационных швов из плит минераловатных (НГ) прочностью на сжатие ≥45 кПа, γ₀≥90кг/м3, λ≤0,040 Вт/м°С;
- Зашивка ГСП-А 75мм (Профиль ПС50, ПН50, ГСП-А 12,5мм-2 слоя);
- Зашивка ГСП-Н2 63мм (звукоизоляция из минераловатных плит плотностью 50кг/м3, прочность при сжатии при 10% деформации - 30кПа, λ≤0,039 Вт/м°С, толщиной 50мм, профиль ПС50, ПН50, ГСП-Н2 12,5мм-1 слой);
- [1] Марка оконного проема;
- (1) Марка дверного (витражного) проема

1. Привязку и размеры монолитных железобетонных стен, пилонов см. альбомы 174-АР/25-1-9.4-КЖ2.4.В;
2. Указания по кладке и армированию перегородок и детали их крепления к несущим элементам, узлы см. листы 21-27;
3. После пропуска инженерных коммуникаций все отверстия в стенах и перекрытиях заделать бетоном В7,5 на мелком заполнителе;
4. Перегородки, ограждающие инженерные коммуникации, возвести после завершения работ по монтажу коммуникаций;
5. Данный лист смотреть совместно с альбомом 174-АР/25-1-9.4-АР2;
6. Высота дверных проемов в ведомости проемов дана от уровня чистого пола

Изм.	Кол.уч.	Лист	№ док.	Подпись	Дата	174-АР/25-1-9.4-АС2			
						Многоквартирные жилые дома с объектами инфраструктуры, расположенные по адресу: г. Екатеринбург, ул. Комбинатская. Жилой дом ГП-9			
Разраб.		Ткаченко			10.26	Секция ГП-9.4	Стадия	Лист	Листов
Пров.		Аникеева			10.26		Р	15	
Н. контр.		Рябиков			10.26	Кладочный план 14 этажа	ДЕВИЖН		

Взам. инв. № | Подп. и дата | Инв. № подл.

id: 7805424

Формат А2

Схема расположения отверстий и перемычек 14 этажа

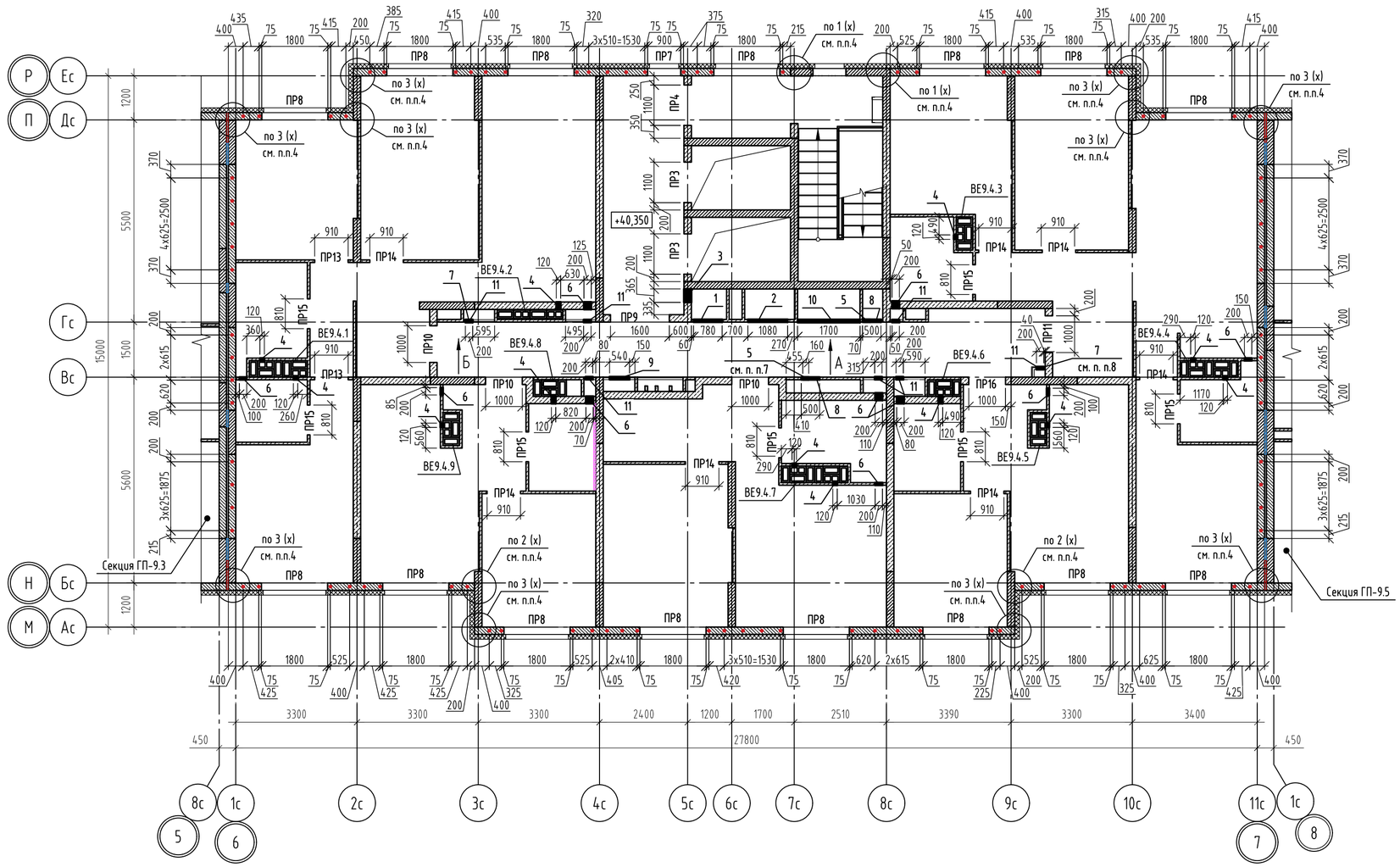

Вид А

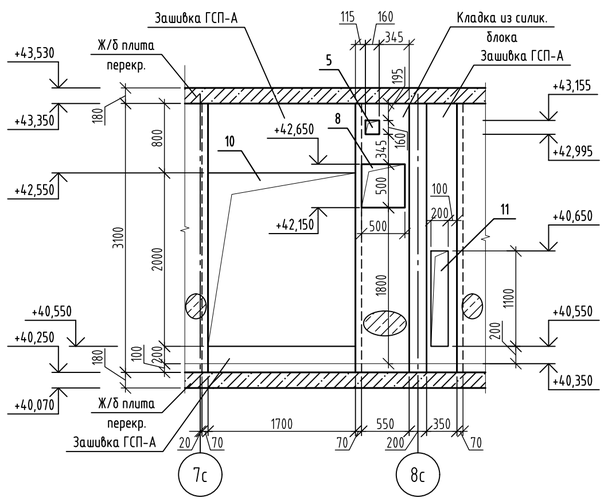

Вид Б

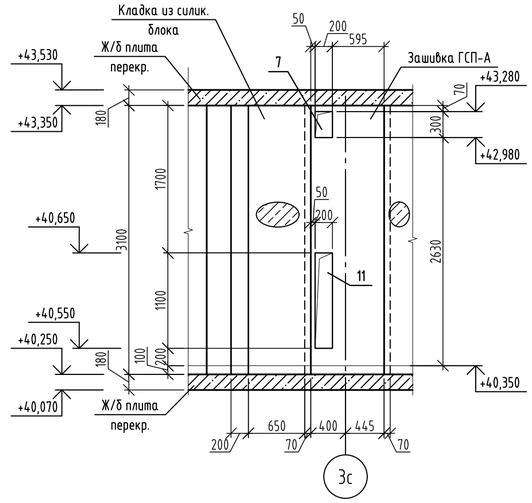

Ведомость отверстий

№ отв.	Размеры, мм		Отм. низа отв.	Назначение
	В	Н		
1	780	430	+40,450	ОВ
2	1080	480	+42,835	ОВ
3	365	1465	+41,885	ОВ
4	120	120	+43,000	ОВ
5	160	160	+42,995	ОВ
6	200	300	+40,350	ВК
7	200	300	+42,980	ВК
8	500	500	+42,150	ОВ
9	540	1300	+40,700	ВК
10	1700	2000	+40,550	ВК
11	200	1100	+40,550	ВК

Условные обозначения

- Наружные стены – кладка из газобетонного блока 625х200х250/≤D500/≥B2,5/≥F75 ГОСТ 31360-2024, на клеевом растворе не менее М75, F50;
- Внутренние стены – кладка из пустотелого силикатного блока СБПу200-≥М125/≥F50/≥D1200 248х200х248 ГОСТ 379-2015, толщиной 200мм на клеевом растворе не менее М75, F50;
- Монолитные железобетонные конструкции (см. альбом 174-АР/25-1-9.4-КЖ2.1.В, ..., 174-АР/25-1-9.4-КЖ2.4.В);
- Перегородка из полнотелого силикатного блока СППо-≥М125/≤D1800, 498х70х249 ГОСТ 379-2015, толщиной 70мм на клеевом растворе не менее М75, F50;
- Теплоизоляция наружных стен, из минеральной ваты группы НГ, прочность при растяжении перпендикулярно лицевым поверхностям 3кПа, прочность при сжатии при 10% деформации – 10кПа, λ<0,039 Вт/м·С, толщина слоя утепления – 150(100)мм, клеевой состав – 10мм;
- Теплоизоляция деформационных швов (несъемная опалубка) – экструдированный пенополистирол (прочность на сжатие при 10%-ной линейной деформации ≥200кПа;
- Теплоизоляция деформационных швов из плит минераловатных (НГ) прочностью на сжатие ≥45 кПа, γ≥90кг/м3, λ<0,040 Вт/м°С;
- Зашивка ГСП-А 75мм (Профиль ПС50, ПН50, ГСП-А 12,5мм-2 слоя);
- Зашивка ГСП-Н2 63мм (звукоизоляция из минераловатных плит плотностью 50кг/м3, прочность при сжатии при 10% деформации – 30кПа, λ<0,039 Вт/м·С, толщиной 50мм, профиль ПС50, ПН50, ГСП-Н2 12,5мм-1 слой);
- ПР1 – Марка перемычки;
- 12 – Марка отверстия;
- Анкер А1 из арматуры Ф12 АС500С, L=330мм

1. После пропуска инженерных коммуникаций все отверстия в стенах и перекрытиях заделать бетоном В7,5 на мелком заполнителе;
2. Ведомость перемычек и спецификацию см. листы Х;
3. Данный лист смотреть совместно с альбомом 174-АР25-1-9.4-АР2;
4. Крепление наружной стены из газобетонных блоков к монолитному ж/б пилону выполнить с помощью уголков из перфорированной ленты 150х120х2 (Дп1) в каждый ряд блоков на всю высоту этажа, см. узел 1, 2, 3 лист 21. В остальных случаях крепление вести по типовым узлам;
5. Отверстия в перегородках ГСП см. соотвествующий раздел ОВ, ВК. При выполнении данных отверстий необходимо предусмотреть дополнительные профили ПС50 для обрамления отверстия;
6. Маркировку люков коммуникаций см. альбом 174-АР25-1-9.4-АР2;
7. Расположение инженерных отверстий 5 и 8 по высоте выполнять аналогично "Вид А" на данном листе;
8. Расположение инженерных отверстий 7 и 11 по высоте выполнять аналогично "Вид Б" на данном листе.

id: 7805424

Изм.	Кол.уч.	Лист	№ док.	Подпись	Дата
Разраб.		Ткаченко			10.26
Пров.		Аникеева			10.26
Н. контр.		Рябиков			10.26

174-АР/25-1-9.4-АС2

Многоквартирные жилые дома с объектами инфраструктуры, расположенные по адресу: г. Екатеринбург, ул. Комбинатская. Жилой дом ГП-9

Секция ГП-9.4

Стадия	Лист	Листов
Р	16	

Схема расположения отверстий и перемычек 14 этажа

ДЕВИЖН

Взам. инв. №

Подп. и дата

Инв. № подл.

Формат А2

Ведомость перемычек (начало)

Марка	Количество на этаж							Схема сечения
	1	2	3	4-8	9-12	13	14	
ПР1 ($L_{пр.}$=900мм)	1	0	0	0	0	0	0	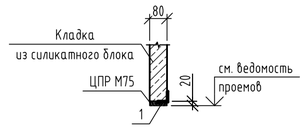
ПР2 ($L_{пр.}$=1250мм)	1	0	0	0	0	0	0	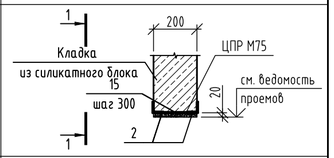
ПР3 ($L_{пр.}$=1100мм)	2	2	2	2	2	2	2	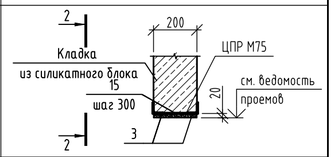
ПР4 ($L_{пр.}$=1100мм)	1	1	1	1	1	1	1	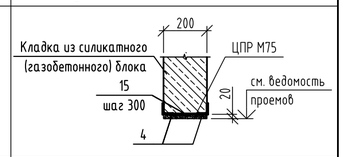
ПР5 ($L_{пр.}$=1200мм)	1	0	0	0	0	0	0	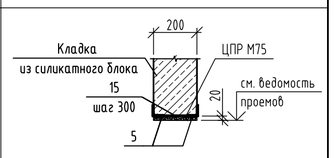
ПР6 ($L_{пр.}$=780мм, $L_{пр.}$=800мм)	2	1	1	1	1	1	1	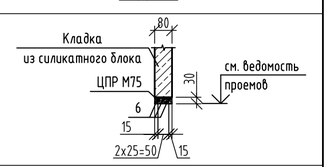
ПР7 ($L_{пр.}$=900мм)	1	0	0	0	0	0	0	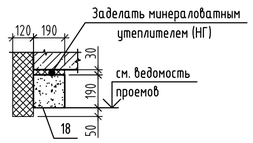
ПР8 ($L_{пр.}$=1800мм)	8	0	0	0	0	0	0	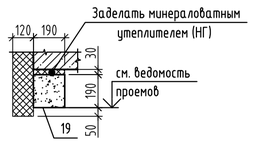
ПР9 ($L_{пр.}$=1600мм)	0	1	1	1	1	1	1	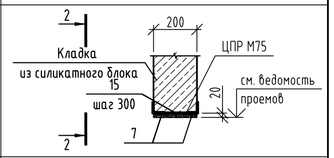
ПР10 ($L_{пр.}$=1000мм)	0	3	3	3	3	3	3	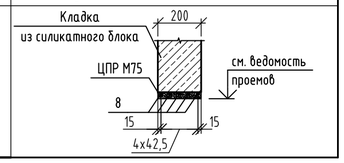

Ведомость перемычек (окончание)

Марка	Количество на этаж							Схема сечения
	1	2	3	4-8	9-12	13	14	
ПР11 ($L_{пр.}$=1000мм)	0	1	1	1	1	1	1	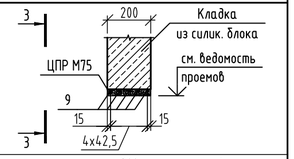
ПР12 ($L_{пр.}$=1000мм)	0	1	0	0	0	0	0	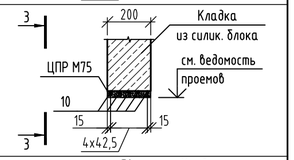
ПР13 ($L_{пр.}$=910мм)	0	2	2	2	2	2	2	
ПР14 ($L_{пр.}$=910мм)	0	7	7	7	7	7	7	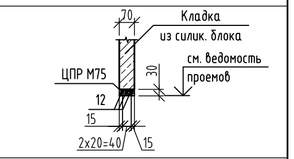
ПР15 ($L_{пр.}$=910мм)	0	7	7	7	7	7	7	
ПР16 ($L_{пр.}$=1000мм)	0	0	1	1	1	1	1	

Узел крепления перемычки ПР2

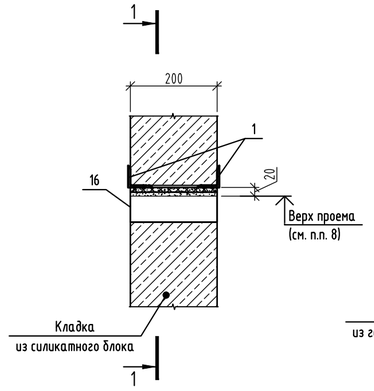

Деталь опирания перемычки ПР2

1-1

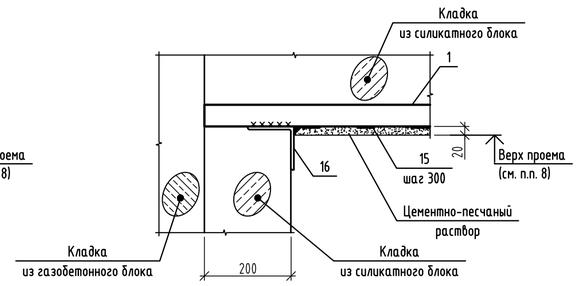

Узел крепления перемычки ПР3, ПР9 к монолитной ж/б стене (пилону)

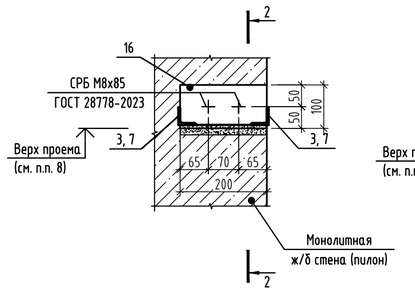

Деталь опирания перемычки ПР3, ПР9

2-2

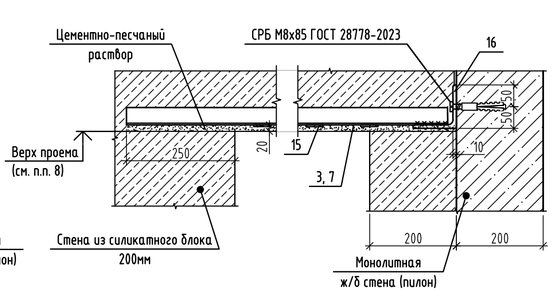

Узел крепления перемычки Пр11, ПР12 к монолитному ж/б пилону

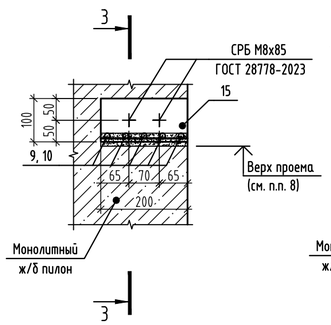

Деталь опирания перемычки ПР11, ПР12

3-3

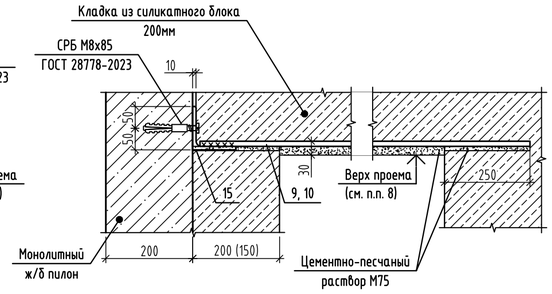

1. Данный лист смотреть совместно с листами 3-16, 18;
2. Рядовые перемычки защитить слоем цементно-песчаного раствора М75. Толщина защитного слоя - не менее 20 мм;
3. Сталь конструкций С245-4 по ГОСТ 27772-2021. Арматурные соединения стержней к уголкам осуществлять по ГОСТ 14098-2014 (тип соединения Н1-Рш);
4. Для защиты от коррозии все металлические элементы огрунтовать грунтом ГФ-021 по ГОСТ 25129-2020;
5. Над отверстиями в кладке шириной от 300 до 600мм включительно выполнить рядовые перемычки: в перегородках толщиной 70...200мм - из 2х стержней ф 12А500С. Глубина опирания не менее 250мм в каждую сторону от отверстия;
6. Над отверстиями в кладке шириной от 600мм до 700мм выполнить рядовые перемычки: в перегородках толщиной 70 - из 3х стержней ф 12А500С, в перегородках толщиной 200 - из 4х стержней ф 12А500С. Глубина опирания не менее 250мм в каждую сторону от отверстия;
7. Глубина опирания перемычек из арматурных стержней 250мм. При несоблюдении данного требования монтаж вести по узлу разработанному листе 18;
8. Отметку верха проемов см. ведомости проемов и отверстий.

id: 7805424

Изм.	Кол.уч.	Лист	№ док.	Подпись	Дата
Разраб.		Ткаченко			10.26
Пров.		Аникеева			10.26
Н. контр.		Рябиков			10.26

174-АР/25-1-9.4-АС2

Многоквартирные жилые дома с объектами инфраструктуры, расположенные по адресу: г. Екатеринбург, ул. Комбинатская. Жилой дом ГП-9

Секция ГП-9.4

Стадия	Лист	Листов
Р	17	

Ведомость перемычек. Узлы крепления перемычек

ДЕВИЖН

Формат А2

Взам. инв. №

Подп. и дата

Инв. № подл.

Узел крепления перемычки Пр13 к монолитному ж/б пилону

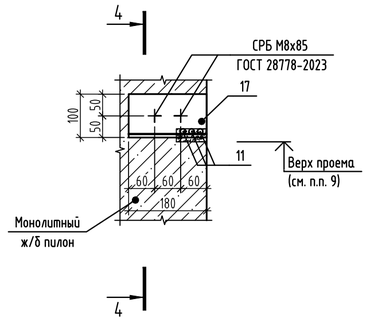

Деталь опирания перемычки ПР13 4-4

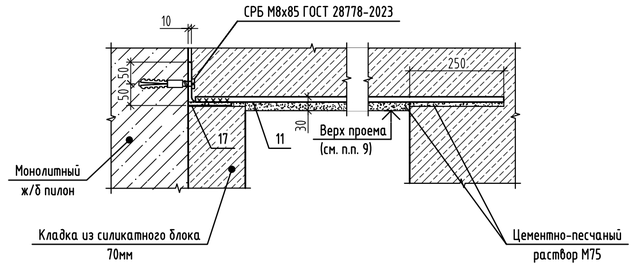

Узел крепления перемычки Пр16 к монолитному ж/б пилону

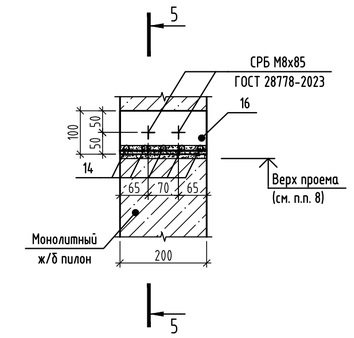

Деталь опирания перемычки ПР16 5-5

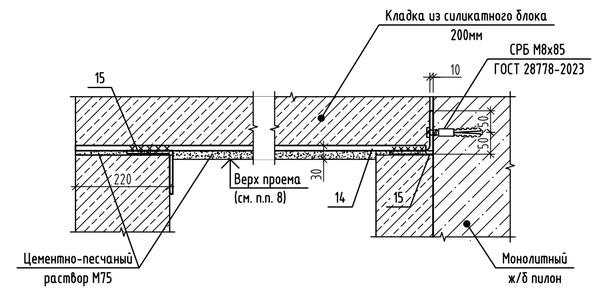

Узел устройства опорного уголка перемычки для перегородки 70мм

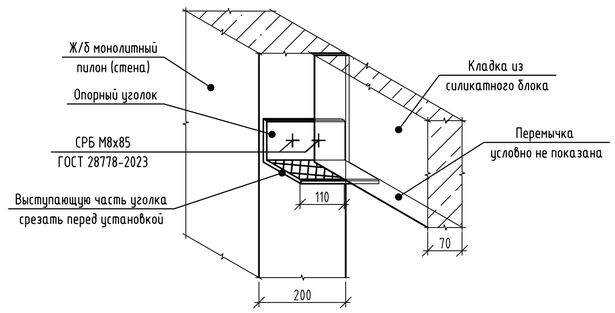

Узел опирания рядовой перемычки из арматурных стержней (при глубине опирания перемычки менее 250мм)

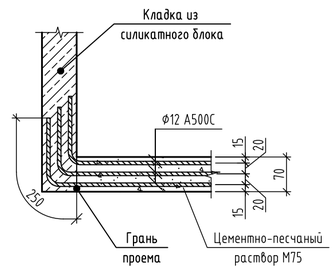

Спецификация элементов перемычек

Поз.	Обозначение	Наименование	Кол-во на этаж							Всего ед.шт	Масса ед.кг	Примечания
			1	2	3	4-8	9-12	13	14			
		Перемычки металлические										
1		Уголок 50х5 ГОСТ 8509-93 / С245-4 ГОСТ 27772-2021 L= 1400	1	0	0	0	0	0	0	1	5.28	5,28
2		Уголок 50х5 ГОСТ 8509-93 / С245-4 ГОСТ 27772-2021 L= 1700	2	0	0	0	0	0	0	2	6.41	12,82
3		Уголок 50х5 ГОСТ 8509-93 / С245-4 ГОСТ 27772-2021 L= 1540	4	4	0	0	0	0	0	8	5.81	46,45
4		Уголок 50х5 ГОСТ 8509-93 / С245-4 ГОСТ 27772-2021 L= 1600	2	2	0	0	0	0	0	4	6.03	24,13
5		Уголок 50х5 ГОСТ 8509-93 / С245-4 ГОСТ 27772-2021 L= 1700	2	0	0	0	0	0	0	2	6.41	12,82
6		Ф12 А500С, ГОСТ 34028-2016, L= 1300	6	3	3	3	3	3	3	45	1.15	51,95
7		Уголок 50х5 ГОСТ 8509-93 / С245-4 ГОСТ 27772-2021 L= 2040	2	2	2	2	2	2	2	28	7.69	215,34
8		Ф12 А500С, ГОСТ 34028-2016, L= 1500	0	15	15	15	15	15	15	195	1.33	259,74
9		Ф12 А500С, ГОСТ 34028-2016, L= 1430	0	5	5	5	5	5	5	65	1.27	82,54
10		Ф12 А500С, ГОСТ 34028-2016, L= 1380	0	5	0	0	0	0	0	5	1.23	6,13
11		Ф12 А500С, ГОСТ 34028-2016, L= 1280	0	6	6	6	6	6	6	78	1.14	88,66
12		Ф12 А500С, ГОСТ 34028-2016, L= 1410	0	21	21	21	21	21	21	273	1.25	341,82
13		Ф12 А500С, ГОСТ 34028-2016, L= 1310	0	21	21	21	21	21	21	273	1.16	317,58
14		Ф12 А500С, ГОСТ 34028-2016, L= 1350	0	0	5	5	5	5	5	60	1.20	71,93
		Детали										
15		Лист 4х40х180 ГОСТ 103-2006 / С245-4 ГОСТ 27772-2021	22	12	12	12	12	12	12	178	0,23	40,94
16		Уголок 100х8 ГОСТ 8509-93 / С245-4 ГОСТ 27772-2021 L= 200	3	5	5	5	5	5	5	68	2,45	166,60
17		Уголок 100х8 ГОСТ 8509-93 / С245-4 ГОСТ 27772-2021 L= 180	0	2	2	2	2	2	2	26	2,41	62,66
		СРБ М8х85 ГОСТ 28778-2023	4	14	12	12	12	12	12	162	0,06	9,72
		Перемычки полистиролбетонные										
18		ПБП-19.19.12-1	1	1	1	1	1	1	1	14	28.00	392,00
19		ПБП-19.19.21-1	8	15	15	15	15	15	15	203	43.00	8729,00

1. Данный лист смотреть совместно с листами 3-17;
2. Рядовые перемычки защитить слоем цементно-песчаного раствора М75. Толщина защитного слоя - не менее 20 мм;
3. Сталь конструкций С245-4 по ГОСТ 27772-2021. Арматурные соединения стержней к уголкам осуществлять по ГОСТ 14098-2014 (тип соединения Н1-Рш);
4. Для защиты от коррозии все металлические элементы огрунтовать грунтом ГФ-021 по ГОСТ 25129-2020;
5. Над отверстиями в кладке шириной от 300 до 600мм включительно выполнить рядовые перемычки: в перегородках толщиной 70...200мм - из 2х стержней ф 12А500С. Глубина опирания не менее 250мм в каждую сторону от отверстия;
6. Над отверстиями в кладке шириной от 600мм до 700мм выполнить рядовые перемычки: в перегородках толщиной 70 - из 3х стержней ф 12А500С, в перегородках толщиной 200 - из 4х стержней ф 12А500С. Глубина опирания не менее 250мм в каждую сторону от отверстия;
7. Общий расход арматуры ф12А500С незамаркированных перемычек над отверстиями - 81,6 п.м;
8. Глубина опирания перемычек из арматурных стержней 250мм. При несоблюдении данного требования монтаж вести по узлу разработанному на данном листе;
9. Отметку верха проемов см. ведомости проемов и отверстий.

Изм.	Кол.уч.	Лист	№ док.	Подпись	Дата
Разраб.		Ткаченко			10.26
Пров.		Аникеева			10.26
Н. контр.		Рябиков			10.26

174-АР/25-1-9.4-АС2

Многоквартирные жилые дома с объектами инфраструктуры, расположенные по адресу: г. Екатеринбург, ул. Комбинатская. Жилой дом ГП-9

Секция ГП-9.4

Стадия	Лист	Листов
Р	18	

Узлы крепления перемычек. Спецификация перемычек

ДЕВИЖН

Взам. инв. №

Подп. и дата

Инв. № подл.

id: 7805424

Формат А2

Разрез 1-1

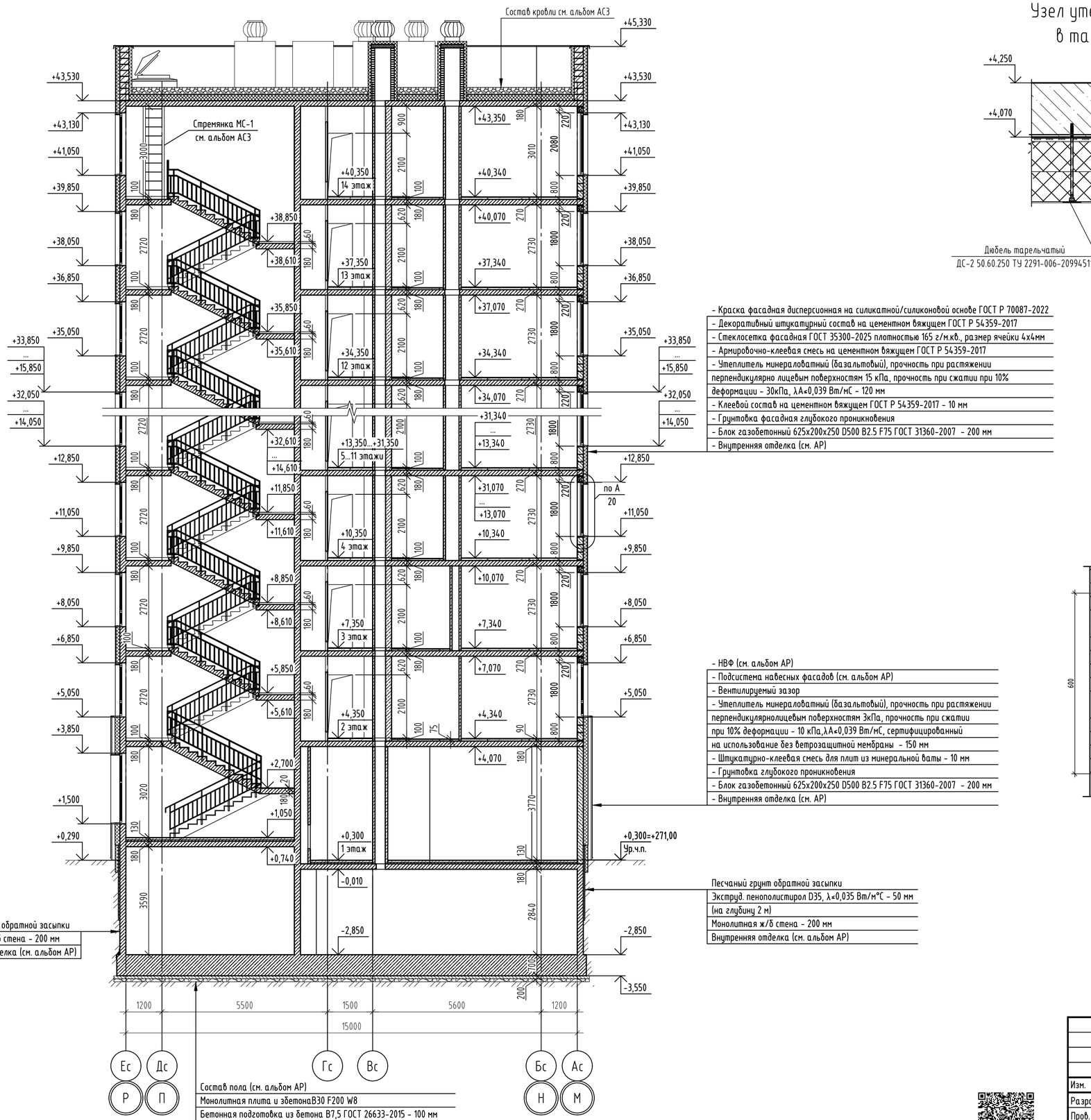

- Краска фасадная дисперсионная на силикатной/силиконовой основе ГОСТ Р 70087-2022
- Декоративный штукатурный состав на цементном вяжущем ГОСТ Р 54359-2017
- Стеклосетка фасадная ГОСТ 35300-2025 плотностью 165 г/м.кв., размер ячейки 4х4мм
- Армировочно-клеевая смесь на цементном вяжущем ГОСТ Р 54359-2017
- Утеплитель минераловатный (базальтовый), прочность при растяжении перпендикулярно лицевым поверхностям 15 кПа, прочность при сжатии при 10% деформации - 30кПа, λА≤0,039 Вт/мС - 120 мм
- Клеевой состав на цементном вяжущем ГОСТ Р 54359-2017 - 10 мм
- Грунтовка фасадная глубокого проникновения
- Блок газобетонный 625х200х250 D500 B2.5 F75 ГОСТ 31360-2007 - 200 мм
- Внутренняя отделка (см. АР)

- НВФ (см. альбом АР)
- Подсистема навесных фасадов (см. альбом АР)
- Вентилируемый зазор
- Утеплитель минераловатный (базальтовый), прочность при растяжении перпендикулярнолицевым поверхностям 3кПа, прочность при сжатии при 10% деформации - 10 кПа,λА≤0,039 Вт/мС, сертифицированный на использование без ветрозащитной мембраны - 150 мм
- Штукатурно-клеевая смесь для плит из минеральной ваты - 10 мм
- Грунтовка глубокого проникновения
- Блок газобетонный 625х200х250 D500 B2.5 F75 ГОСТ 31360-2007 - 200 мм
- Внутренняя отделка (см. АР)

Песчаный грунт обратной засыпки
Экструд. пенополистирол D35, λ≤0,035 Вт/м°С - 50 мм
(на глубину 2 м)
Монолитная ж/б стена - 200 мм
Внутренняя отделка (см. альбом АР)

Песчаный грунт обратной засыпки
Монолитная ж/б стена - 200 мм
Внутренняя отделка (см. альбом АР)

Состав пола (см. альбом АР)
Монолитная плита и збетонаВ30 F200 W8
Бетонная подготовка из бетона В7,5 ГОСТ 26633-2015 - 100 мм
Полиэтиленовая пленка 200 мкр
Щебеночная подготовка из щебня фр. 20-40 ГОСТ 8267-93 - 100 мм
Грунт, уплотненный песком

Узел утепления потолка 1 этажа в тамбурах и над входами

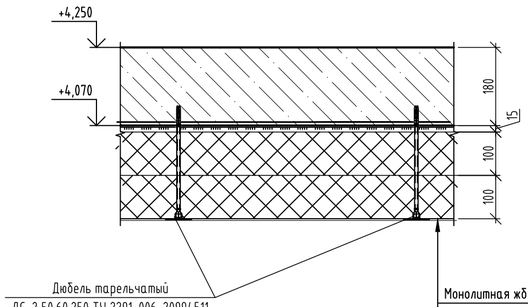

Монолитная жб плита перекрытия
Грунтовка глубокого проникновения
Штукатурно-клеевая смесь для плит из минеральной ваты
Плиты минераловатные (НГ) прочность при растяжении перпендикулярно лицевым поверхностям 15кПа, прочность при сжатии при 10% деформации - 30кПа
λ≤0,039 Вт/м°С - 200 мм (2 слоя по 100мм)
Штукатурно-клеевая смесь для плит из минеральной ваты, армированная стеклосеткой
Грунтовка универсальная
Финишную отделку см. альбом АР

Узел утепления тамбура

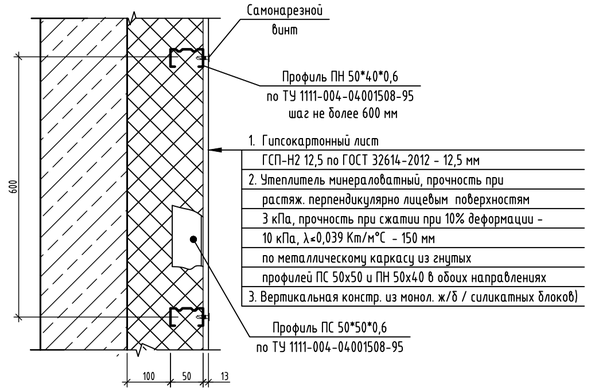

1. Гипсокартонный лист
ГСП-Н2 12,5 по ГОСТ 32614-2012 - 12,5 мм
2. Утеплитель минераловатный, прочность при растяж. перпендикулярно лицевым поверхностям 3 кПа, прочность при сжатии при 10% деформации - 10 кПа, λ≤0,039 Км/м°С - 150 мм по металлическому каркасу из гнутых профилей ПС 50х50 и ПН 50х40 в обоих направлениях
3. Вертикальная констр. из монол. ж/б / силикатных блоков)

id: 7805424

						174-АР/25-1-9.4-АС2	
						Многоквартирные жилые дома с объектами инфраструктуры, расположенные по адресу: г. Екатеринбург, ул. Комбинатская. Жилой дом ГП-9	
Изм.	Кол.уч.	Лист	№ док.	Подпись	Дата		
Разраб.		Ткаченко			10.26	Секция ГП-9.4	Стадия: Р; Лист: 19; Листов:
Пров.		Аникеева			10.26		
Н. контр.		Рябиков			10.26	Разрез 1-1	ДЕВИЖН

Взам. инв. №
Подп. и дата
Инв. № подл.

Формат А2

Вертикальный разрез по оконному проему наружной стены с отделкой по технологии СФТК

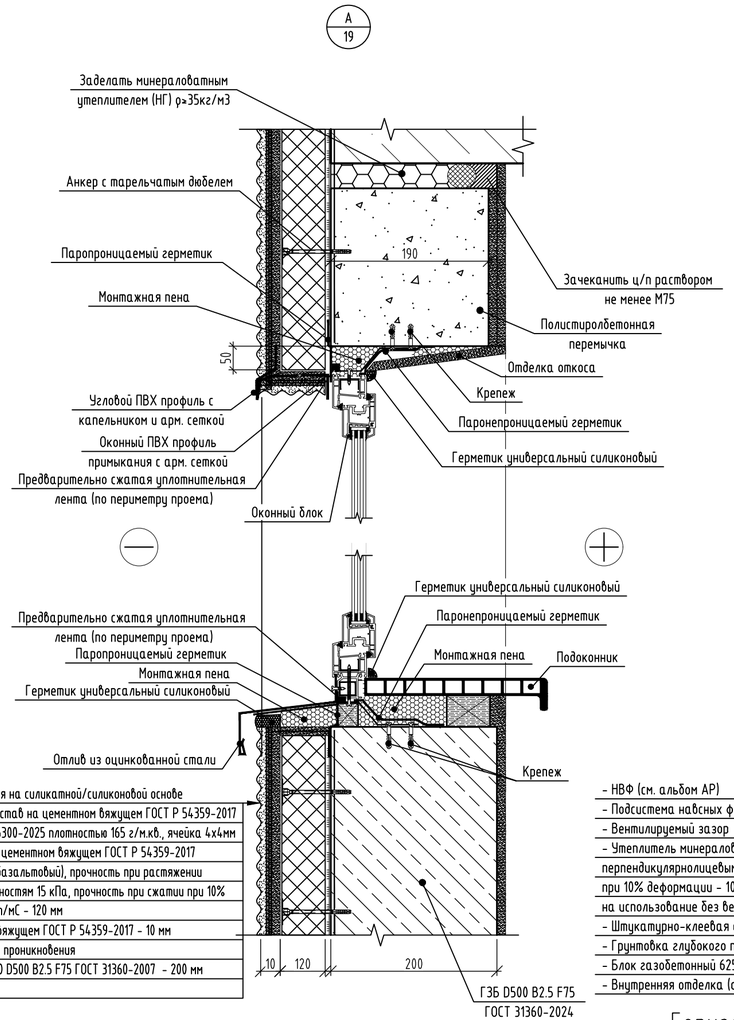

- Краска фасадная дисперсионная на силикатной/силиконовой основе
- Декоративный штукатурный состав на цементном вяжущем ГОСТ Р 54359-2017
- Стеклосетка фасадная ГОСТ 35300-2025 плотностью 165 г/м.кв., ячейка 4х4мм
- Армировочно-клеевая смесь на цементном вяжущем ГОСТ Р 54359-2017
- Утеплитель минераловатный (базальтовый), прочность при растяжении перпендикулярно лицевым поверхностям 15 кПа, прочность при сжатии при 10% деформации - 30кПа, λА<0,039 Вт/мС - 120 мм
- Клеевой состав на цементном вяжущем ГОСТ Р 54359-2017 - 10 мм
- Грунтовка фасадная глубокого проникновения
- Блок газобетонный 625х200х250 D500 B2.5 F75 ГОСТ 31360-2007 - 200 мм
- Внутренняя отделка (см. АР)

Вертикальный разрез по оконному проему наружной стены с отделкой по технологии систем навесных вентилируемых фасадов

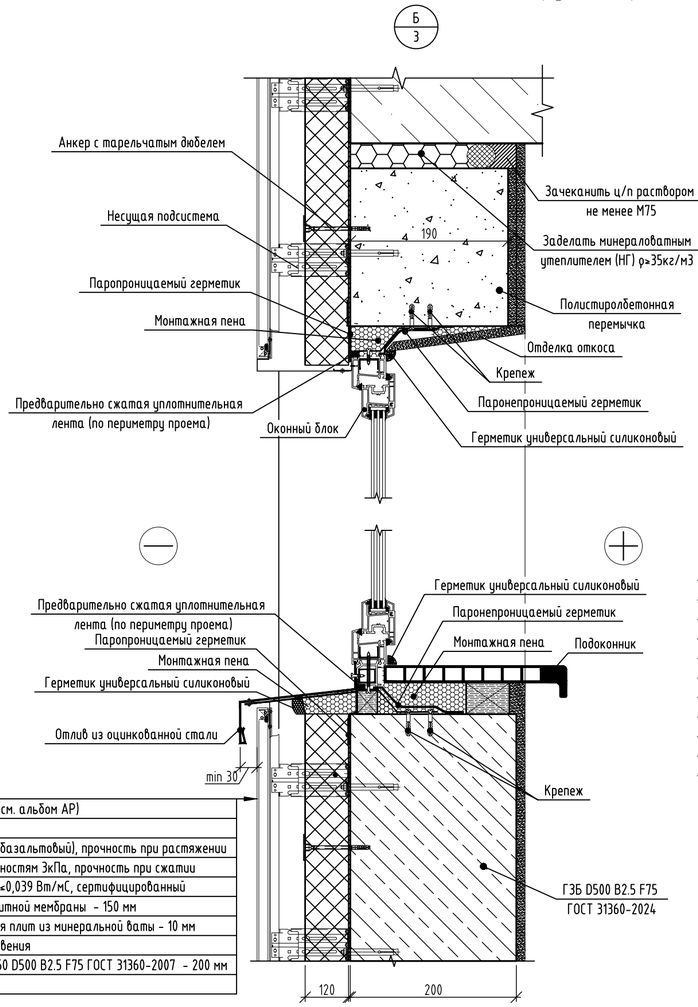

- НВФ (см. альбом АР)
- Подсистема навесных фасадов (см. альбом АР)
- Вентилируемый зазор
- Утеплитель минераловатный (базальтовый), прочность при растяжении перпендикулярнолицевым поверхностям 3кПа, прочность при сжатии при 10% деформации - 10 кПа,λА<0,039 Вт/мС, сертифицированный на использование без ветрозащитной мембраны - 150 мм
- Штукатурно-клеевая смесь для плит из минеральной ваты - 10 мм
- Грунтовка глубокого проникновения
- Блок газобетонный 625х200х250 D500 B2.5 F75 ГОСТ 31360-2007 - 200 мм
- Внутренняя отделка (см. АР)

Стык штукатурного и вентилируемого фасадов. Вертикальный разрез.

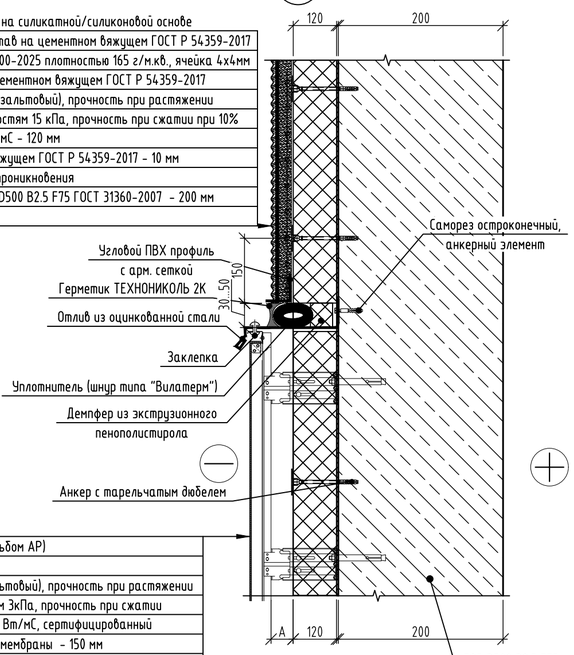

- Краска фасадная дисперсионная на силикатной/силиконовой основе
- Декоративный штукатурный состав на цементном вяжущем ГОСТ Р 54359-2017
- Стеклосетка фасадная ГОСТ 35300-2025 плотностью 165 г/м.кв., ячейка 4х4мм
- Армировочно-клеевая смесь на цементном вяжущем ГОСТ Р 54359-2017
- Утеплитель минераловатный (базальтовый), прочность при растяжении перпендикулярно лицевым поверхностям 15 кПа, прочность при сжатии при 10% деформации - 30кПа, λА<0,039 Вт/мС - 120 мм
- Клеевой состав на цементном вяжущем ГОСТ Р 54359-2017 - 10 мм
- Грунтовка фасадная глубокого проникновения
- Блок газобетонный 625х200х250 D500 B2.5 F75 ГОСТ 31360-2007 - 200 мм
- Внутренняя отделка (см. АР)
- НВФ (см. альбом АР)
- Подсистема навесных фасадов (см. альбом АР)
- Вентилируемый зазор
- Утеплитель минераловатный (базальтовый), прочность при растяжении перпендикулярнолицевым поверхностям 3кПа, прочность при сжатии при 10% деформации - 10 кПа,λА<0,039 Вт/мС, сертифицированный на использование без ветрозащитной мембраны - 150 мм
- Штукатурно-клеевая смесь для плит из минеральной ваты - 10 мм
- Грунтовка глубокого проникновения
- Блок газобетонный 625х200х250 D500 B2.5 F75 ГОСТ 31360-2007 - 200 мм
- Внутренняя отделка (см. АР)

Горизонтальный разрез по оконному проему наружной стены с отделкой по технологии СФТК

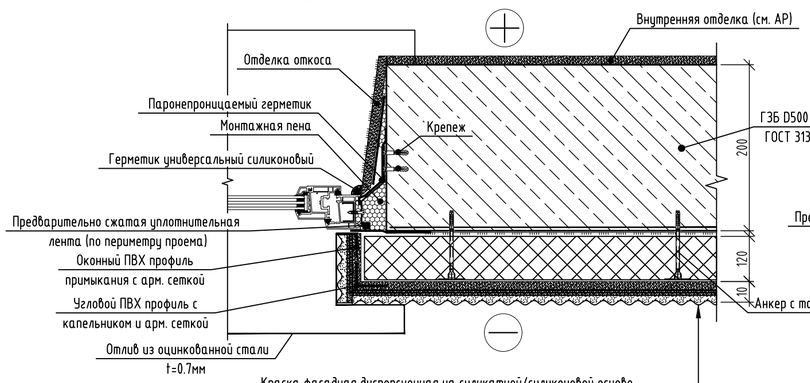

- Краска фасадная дисперсионная на силикатной/силиконовой основе
- Декоративный штукатурный состав на цементном вяжущем ГОСТ Р 54359-2017
- Стеклосетка фасадная ГОСТ 35300-2025 плотностью 165 г/м.кв., ячейка 4х4мм
- Армировочно-клеевая смесь на цементном вяжущем ГОСТ Р 54359-2017
- Утеплитель минераловатный (базальтовый), прочность при растяжении перпендикулярно лицевым поверхностям 15 кПа, прочность при сжатии при 10% деформации - 30кПа, λА<0,039 Вт/мС - 120 мм
- Клеевой состав на цементном вяжущем ГОСТ Р 54359-2017 - 10 мм
- Грунтовка фасадная глубокого проникновения
- Блок газобетонный 625х200х250 D500 B2.5 F75 ГОСТ 31360-2007 - 200 мм
- Внутренняя отделка (см. АР)

Горизонтальный разрез по оконному проему наружной стены с отделкой по технологии систем навесных вентилируемых фасадов

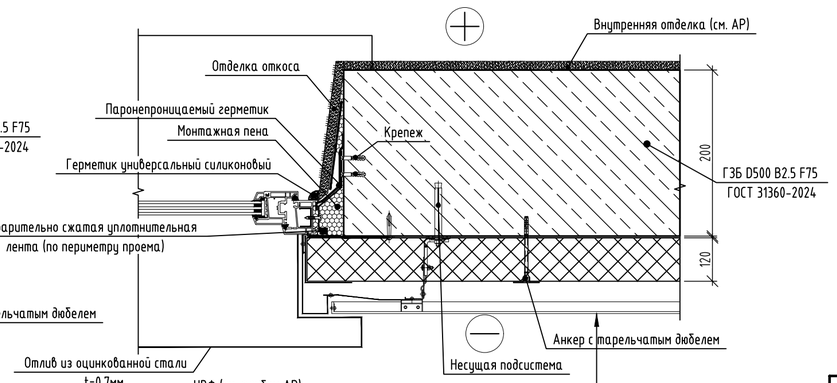

- НВФ (см. альбом АР)
- Подсистема навесных фасадов (см. альбом АР)
- Вентилируемый зазор
- Утеплитель минераловатный (базальтовый), прочность при растяжении перпендикулярнолицевым поверхностям 3кПа, прочность при сжатии при 10% деформации - 10 кПа,λА<0,039 Вт/мС, сертифицированный на использование без ветрозащитной мембраны - 150 мм
- Штукатурно-клеевая смесь для плит из минеральной ваты - 10 мм
- Грунтовка глубокого проникновения
- Блок газобетонный 625х200х250 D500 B2.5 F75 ГОСТ 31360-2007 - 200 мм
- Внутренняя отделка (см. АР)

1. Узлы, разработанные на данном листе, замаркированы на листах 3, 5, 19.

Взам. инв. №	Подп. и дата	Инв. № подл.

Изм.	Кол.уч.	Лист	№ док.	Подпись	Дата
Разраб.		Ткаченко			10.26
Пров.		Аникеева			10.26
Н. контр.		Рябиков			10.26

174-АР/25-1-9.4-АС2

Многоквартирные жилые дома с объектами инфраструктуры, расположенные по адресу: г. Екатеринбург, ул. Комбинатская. Жилой дом ГП-9

Секция ГП-9.4

Стадия	Лист	Листов
Р	20	

Фасадные узлы

ДЕВИЖН

Формат А2

id: 7805424

Узел примыкания наружной стены из газобетонных блоков к монолитным вертикальным конструкциям

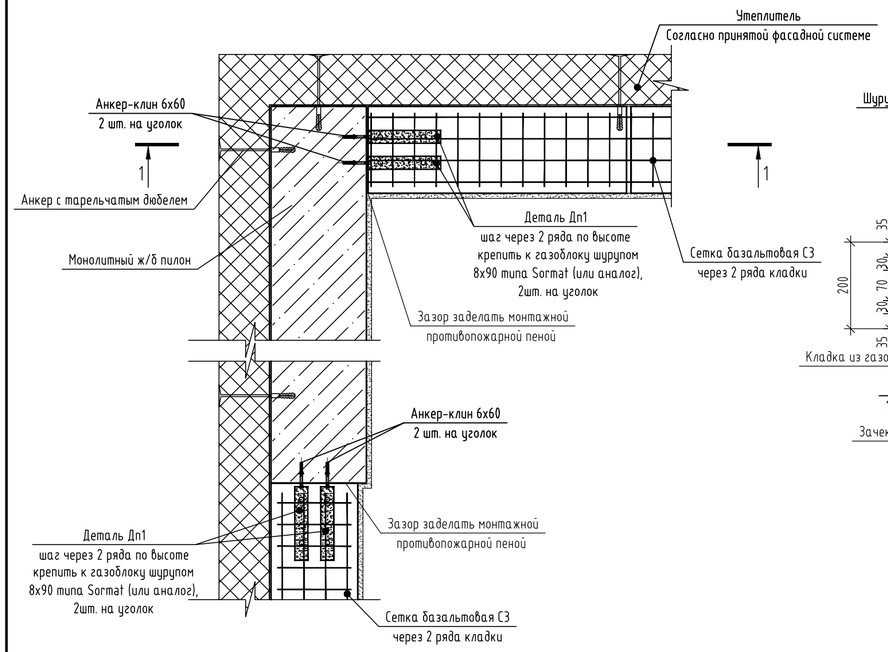

1-1

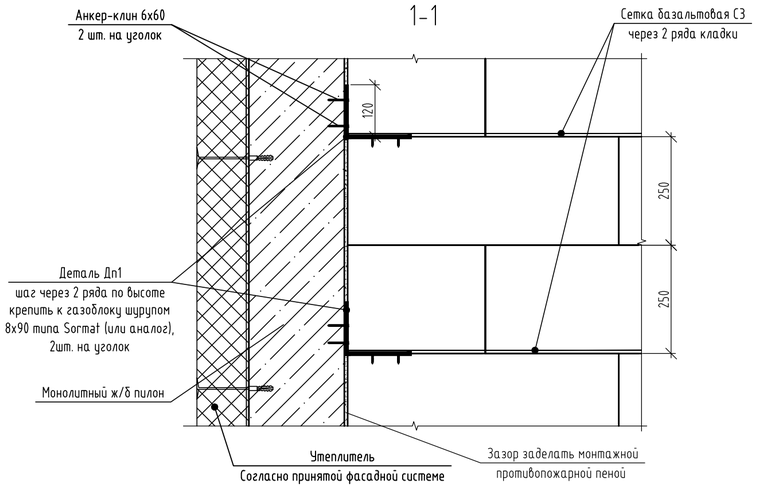

Крепление наружной стены из газобетонного блока к плите перекрытия

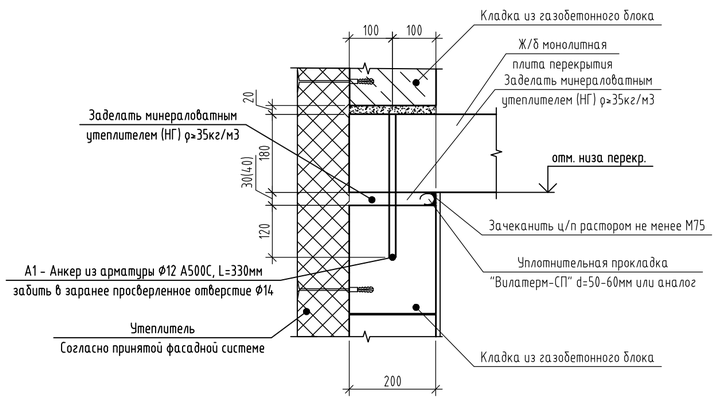

1
6-16

Крепление наружной стены 200 мм к ж/б стене (пилону)

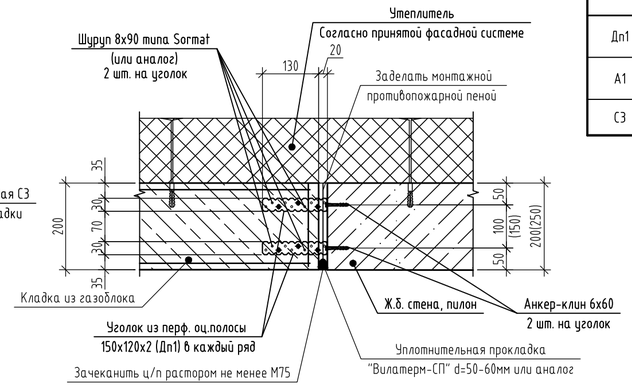

2
6-16

Крепление наружной стены 200 мм к ж/б стене (пилону)

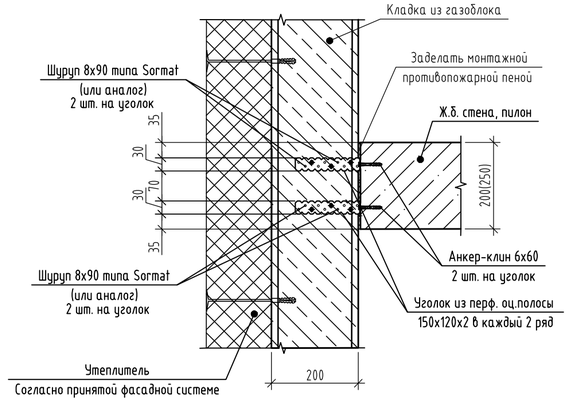

3
6-16

Крепление наружной стены 200 мм к ж/б стене (пилону)

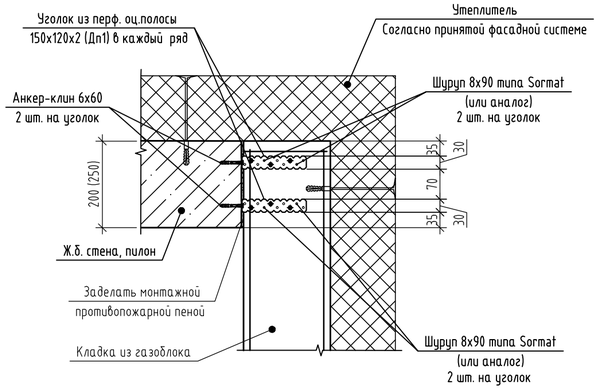

Спецификация элементов армирования и крепления наружных стен

Поз.	Обозначение	Наименование	Кол-во на этаж							Всего	Масса ед., кг	Приме-чание
			1	2	3	4-8	9-12	13	14			
Дп1	данный лист	Деталь Дп1	574	450	450	450	450	450	548	6522		
А1	данный лист	Анкер А1	75	91	91	91	91	91	91	1258		
С3	СТО 36554501-043-2015	Сетка базальтовая 50/50-25Х25, b=205мм L= м.п.	280	333	333	333	333	333	374	4650		

Спецификация деталей Дп1, А1 (на 1 шт.)

Марка изде-лия	Поз. дет.	Наименование	Кол.	Масса ед., кг	Масса изделия, кг
Дп1		Уголок из перфорированной оцинкованной полосы L150х120х2 (L=270мм, b=30мм)	1	0,06	
А1		ф12 А500С ГОСТ 34028-2016 L= 330	1	0,29	

*** метизы см. соответствующие узлы крепления**

1. Общие указания по возведению конструкций см. на листе 1.
2. Все архитектурные решения (детали) показаны условно и учтены в разделе АР.
3. Наружная отделка стен показана условно. Наружную отделку см. раздел АР.
4. Наружные стены выше отм. +0,300 выполнять из газобетонных блоков 625х200х250/≤D500/≥B2,5/≥F75 ГОСТ 31360-2024 на клеевом составе. Толщина 200мм.
5. Армирование кладки из газобетонных блоков выполнить базальтовой сеткой С3 50/50-25Х25 СТО 36554501-043-2015 через один ряд по высоте (начиная с первого ряда), а также по нижней грани оконных проемов с заведением за грань проема на величину, равную ½ пролета, но не менее ⅓ ширины оконного проема мм, в растворных швах под перемычками. Первый ряд блоков выкладывать на цементно-песчаный раствор марки М100.
6. Выполнять покрытие наружных стен в районе санузлов гидрофобизирующим составом для придания водоотталкивающих свойств.
7. Состав слоев системы мокрых штукатурных фасадов может отличаться от представленного на данном листе. Выполнять в соответствие с инструкцией выбранного производителя .
8. Узлы установки оконных блоков см. лист 20.
9. На 1 этаже в зоне дверных проемов выполнить два ряда кирпичной кладки из полнотелого керамического кирпича КР-р-по 250х120х65/1 НФ/100/2,0/25/, на растворе М75.
10. Кладку газобетонных блоков выполнять вразбежку на клеевом составе с толщиной шва 1...2мм.
11. Стены из газобетонных блоков крепить к вертикальным несущим конструкциям с помощью уголков из перфорированной оцинкованной полосы 150х120х2 (деталь Дп1) в уровне сеток.
12. К перекрытию кладку наружных стен из газобетонных блоков крепить с помощью детали А1 - анкера из арматуры ф12 А500С, L=330мм (см. узел крепления наружной стены из газобетонного блока к плите перекрытия).
13. Компенсационные зазоры между несущим каркасом (вертикальными конструкциями и перекрытием) и стенами 200мм заделать минераловатным утеплителем (НГ) ρ>35кг/м^3.
14. При устройстве отделочного слоя в углах , пересечениях блоков следует предусматривать армирующую ленту.
15. Для защиты от коррозии все металлические элементы огрунтовать и покрыть эмалью, общую толщину покрытия обеспечить не менее 80 мкм: грунт ГФ-021 по ГОСТ 25129-2020, эмаль ПФ-115 по ГОСТ 6465-2023.
16. Крепление подсистемы НВФ к блокам наружных стен не допустимо. Рекомендуется использовать НВФ на подсистеме HILTI (или аналог) с креплением к монолитным несущим конструкциям.
17. Допускается применение по газобетону дюбеля пропиленового 8х52 с шурупом 5х60 согласно протоколу испытаний №ИЛ/26-85, предоставленного ООО НПФ "СТРОЙТЕХКОНТРОЛЬ". Расчетное сопротивление анкерных креплений при воздействии на сдвиг должно составлять не менее 2,14кН.
18. Допускается применение анкер-клина 6х60 для крепления перфорированной полосы толщиной 2 мм к монолитным ж.б. вертикальным конструкциям согласно протоколу испытаний №ИЛ/26-82, предоставленного ООО НПФ "СТРОЙТЕХКОНТРОЛЬ". Расчетное усилие, выдерживающее данный анкер-клин на вырыв, должно составлять не менее 1,9 кН.
19. Крепление анкером из арматуры ф12 А500С к газобетонному блоку/перемычке должно выдерживать усилие на срез (сдвиг) равное 2,31 кН., что необходимо подтвердить натурными испытаниями.
20. Обеспечить свободное вертикальное перемещение анкера из арматуры ф12 А500С в плите перекрытия.

id: 7805424

Изм.	Кол.уч.	Лист	№ док.	Подпись	Дата
Разраб.		Ткаченко			10.26
Пров.		Аникеева			10.26
Н. контр.		Рябиков			10.26

174-АР/25-1-9.4-АС2

Многоквартирные жилые дома с объектами инфраструктуры, расположенные по адресу: г. Екатеринбург, ул. Комбинатская. Жилой дом ГП-9

Секция ГП-9.4

Стадия	Лист	Листов
Р	21	

Узлы примыкания наружных стен

ДЕВИЖН

Формат А2

Взам. инв. №

Подп. и дата

Инв. № подл.

Разрез наружной стены 1 этажа по простенку

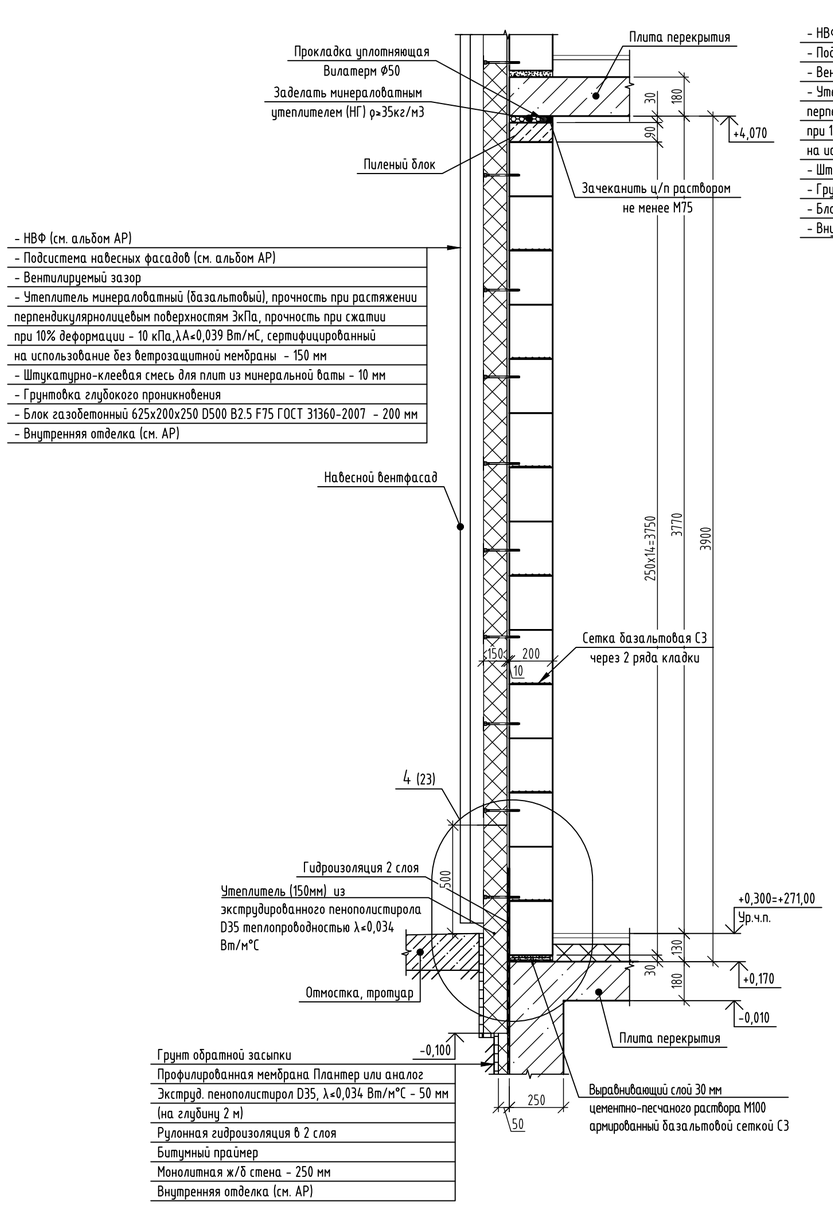

Разрез наружной стены 1 этажа по витражу с дверным полотном

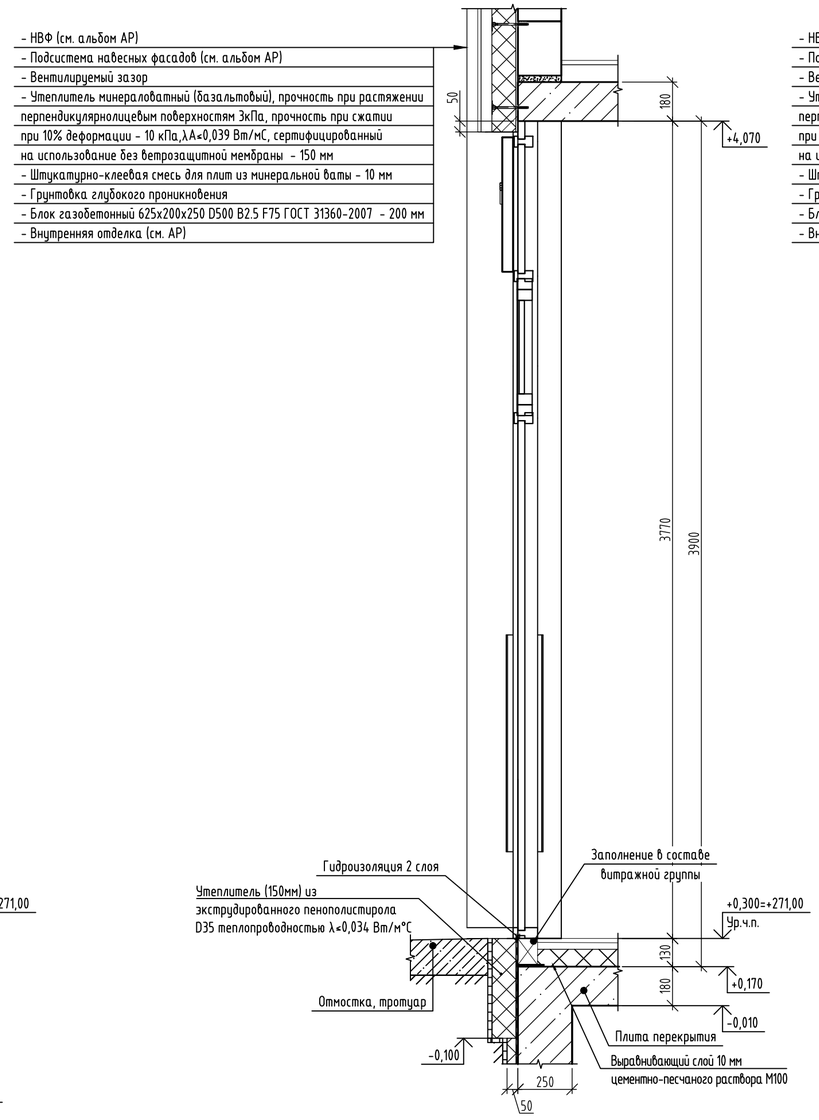

Разрез наружной стены 1 этажа по "глухому" витражу

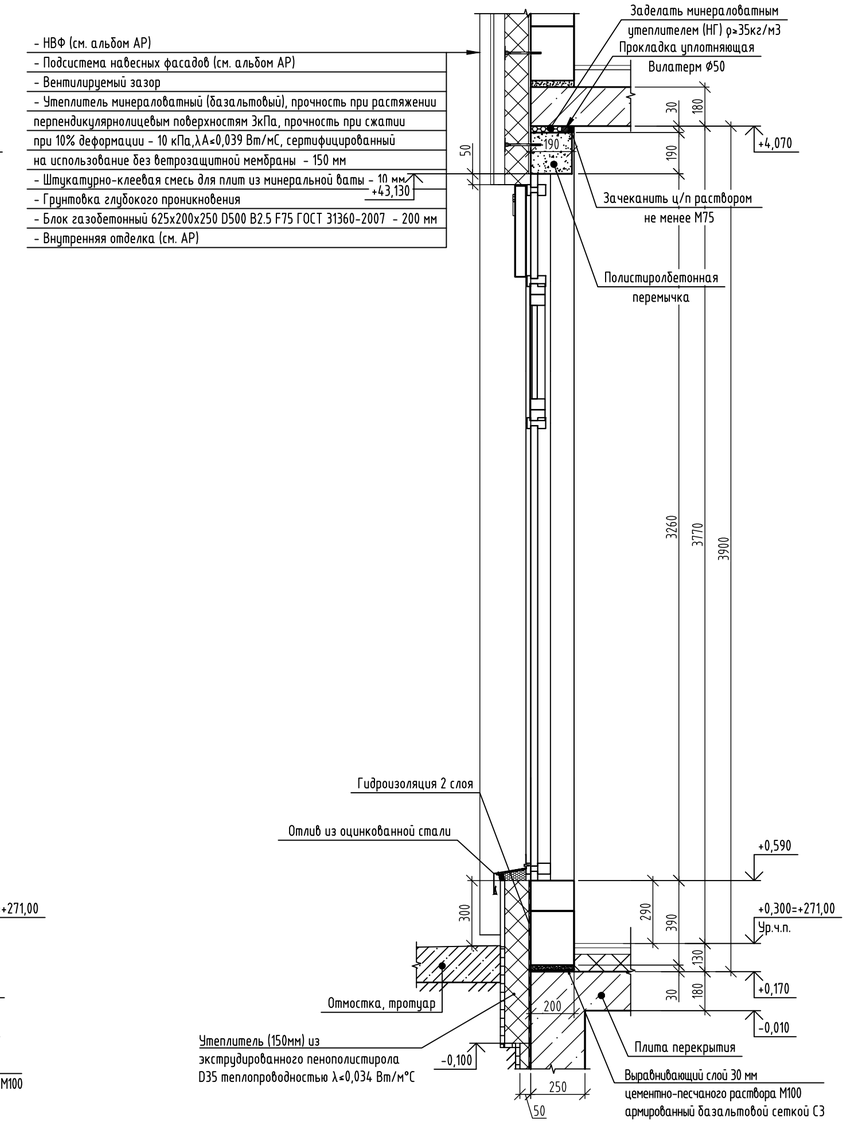

1. Данный лист читать совместно с листом 3;
2. Узел замаркированный на данном листе разработан на листе 23.

id: 7805424

						174-АР/25-1-9.4-АС2	
						Многоквартирные жилые дома с объектами инфраструктуры, расположенные по адресу: г. Екатеринбург, ул. Комбинатская. Жилой дом ГП-9	
Изм.	Кол.уч.	Лист	№ док.	Подпись	Дата	Секция ГП-9.4	Стадия: Р; Лист: 22; Листов:
Разраб.		Ткаченко			10.26		
Пров.		Аникеева			10.26		
Н. контр.		Рябиков			10.26	Разрезы наружных стен 1 этажа	ДЕВИЖН

Взам. инв. №
Подп. и дата
Инв. № подл.

Формат А2

Разрез наружной стены типового этажа (2...13 эт.) по оконному проему H=1800 мм

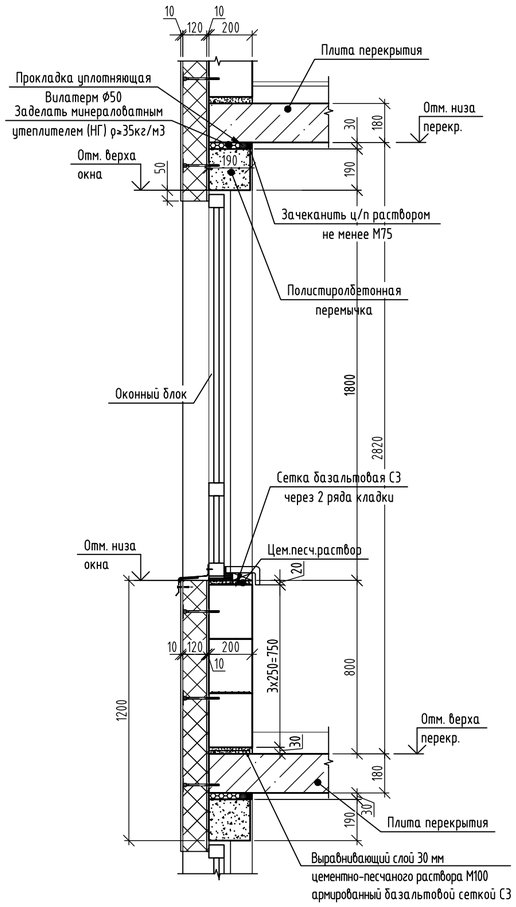

Разрез наружной стены типового этажа (2...13 эт.) по простенку

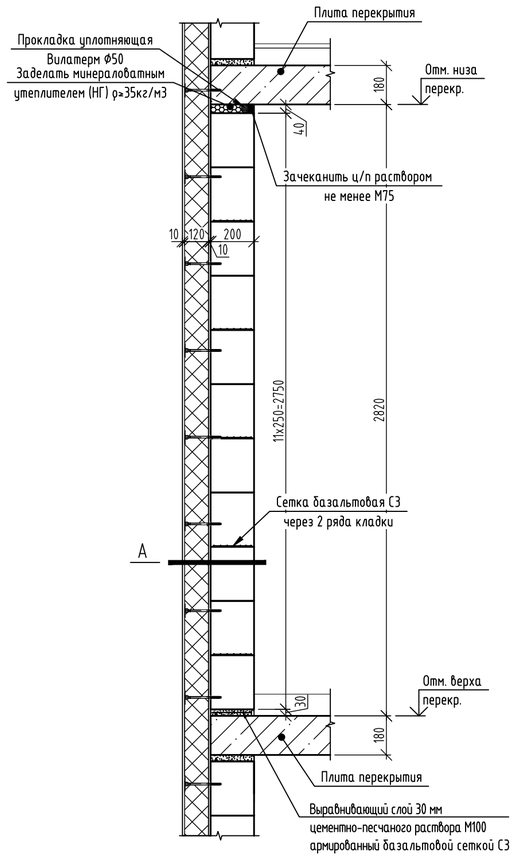

Разрез наружной стены 14 этажа по простенку

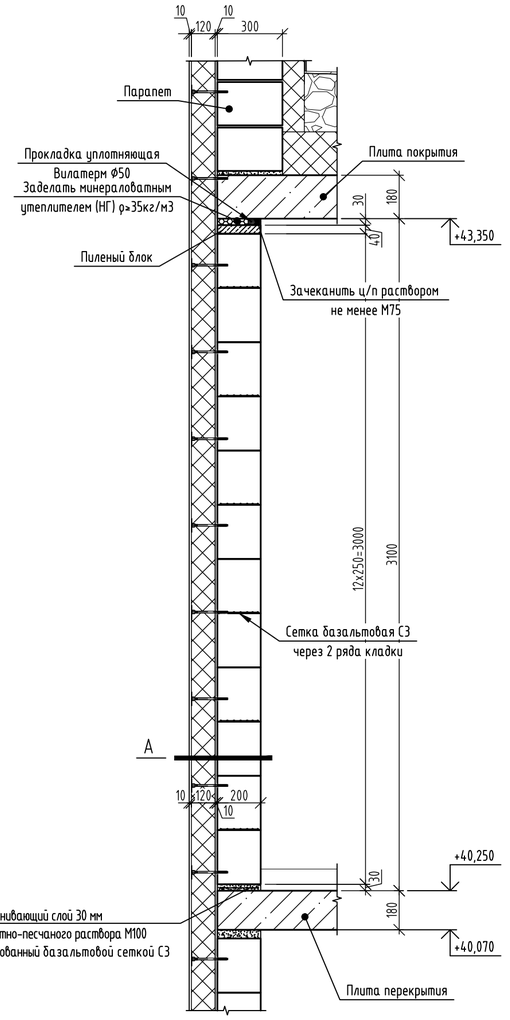

Разрез наружной стены 14 этажа по оконному проему H=2080 мм

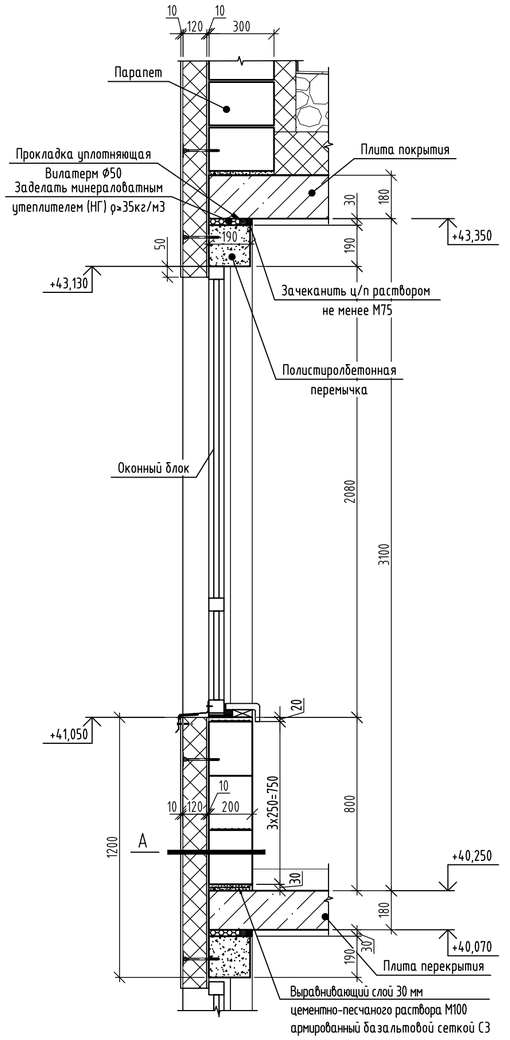

Узел устройства цоколя наружной стены

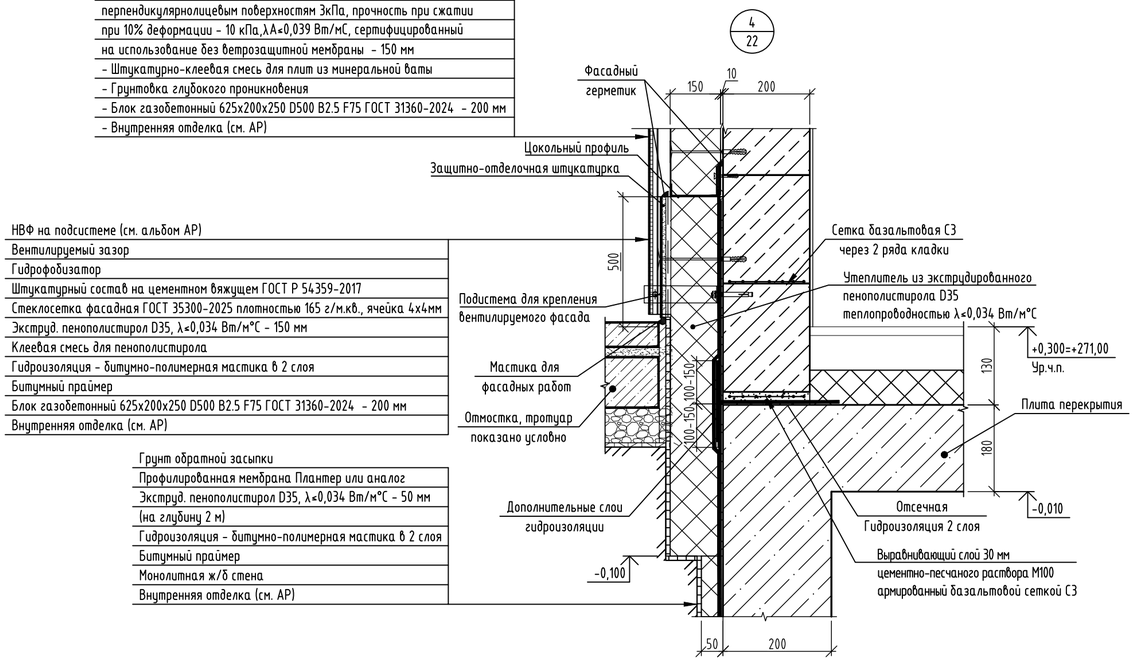

НВФ на подсистеме (см. альбом АР)

Вентилируемый зазор
Гидрофобизатор
Штукатурный состав на цементном вяжущем ГОСТ Р 54359-2017
Стеклосетка фасадная ГОСТ 35300-2025 плотностью 165 г/м.кв., ячейка 4х4мм
Экструд. пенополистирол D35, λ<0,034 Вт/м*С - 150 мм
Клеевая смесь для пенополистирола
Гидроизоляция - битумно-полимерная мастика в 2 слоя
Битумный праймер
Блок газобетонный 625х200х250 D500 B2.5 F75 ГОСТ 31360-2024 - 200 мм
Внутренняя отделка (см. АР)

Грунт обратной засыпки

Профилированная мембрана Плантер или аналог
Экструд. пенополистирол D35, λ<0,034 Вт/м*С - 50 мм
(на глубину 2 м)
Гидроизоляция - битумно-полимерная мастика в 2 слоя
Битумный праймер
Монолитная ж/б стена
Внутренняя отделка (см. АР)

- НВФ (см. альбом АР)
- Подсистема навесных фасадов (см. альбом АР)
- Вентилируемый зазор
- Утеплитель минераловатный (базальтовый), прочность при растяжении перпендикулярнолицевым поверхностям 3кПа, прочность при сжатии при 10% деформации - 10 кПа,λА<0,039 Вт/мС, сертифицированный на использование без ветрозащитной мембраны - 150 мм
- Штукатурно-клеевая смесь для плит из минеральной ваты
- Грунтовка глубокого проникновения
- Блок газобетонный 625х200х250 D500 B2.5 F75 ГОСТ 31360-2024 - 200 мм
- Внутренняя отделка (см. АР)

A

- Краска фасадная дисперсионная на силикатной/силиконовой основе ГОСТ Р 70087-2022
- Декоративный штукатурный состав на цементном вяжущем ГОСТ Р 54359-2017
- Стеклосетка фасадная ГОСТ 35300-2025 плотностью 165 г/м.кв., размер ячейки 4х4мм
- Армировочно-клеевая смесь на цементном вяжущем ГОСТ Р 54359-2017
- Утеплитель минераловатный (базальтовый), прочность при растяжении перпендикулярно лицевым поверхностям 15 кПа, прочность при сжатии при 10% деформации - 30кПа, λА<0,039 Вт/мС - 120 мм
- Клеевой состав на цементном вяжущем ГОСТ Р 54359-2017
- Грунтовка фасадная глубокого проникновения
- Блок газобетонный 625х200х250 D500 B2.5 F75 ГОСТ 31360-2024 - 200 мм
- Внутренняя отделка (см. АР)

1. Данный лист читать совместно с листами 3-19.

id: 7805424

Изм.	Кол.уч.	Лист	№ док.	Подпись	Дата
Разраб.		Ткаченко			10.26
Пров.		Аникеева			10.26
Н. контр.		Рябиков			10.26

174-АР/25-1-9.4-АС2

Многоквартирные жилые дома с объектами инфраструктуры, расположенные по адресу: г. Екатеринбург, ул. Комбинатская. Жилой дом ГП-9

Секция ГП-9.4

Стадия	Лист	Листов
Р	23	

Разрезы наружных стен типовых и 14-го этажей. Узел устройства цоколя наружной стены

ДЕВИЖН

Формат А2

Взам. инв. №
Подп. и дата
Инв. № подл.

Схема расположения элементов армирования и крепления перегородок 1 этажа (высота 3900 мм) из силикатных блоков толщиной 200 мм

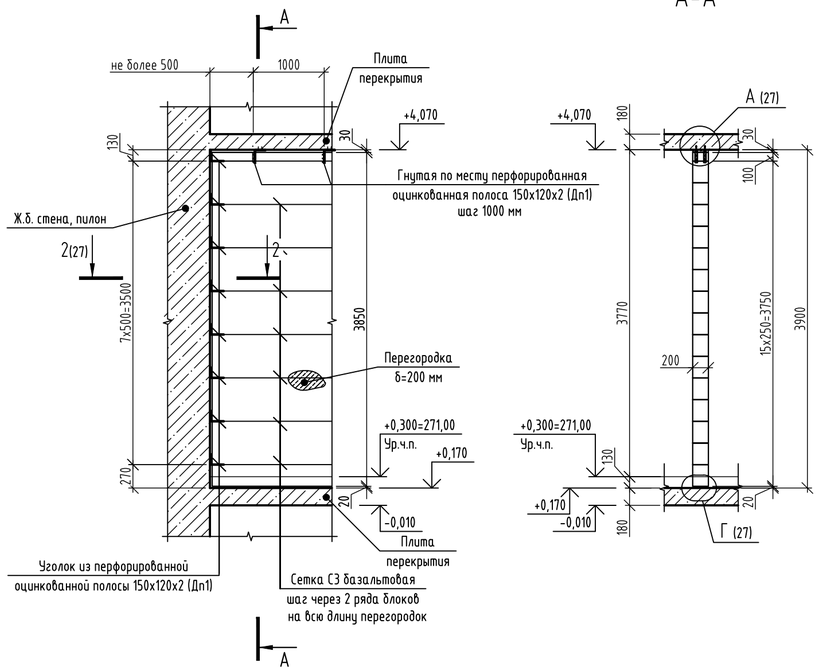

А-А

Узел крепления перегородок 200 мм из силикатных блоков к стенам 200 мм из газобетонных блоков

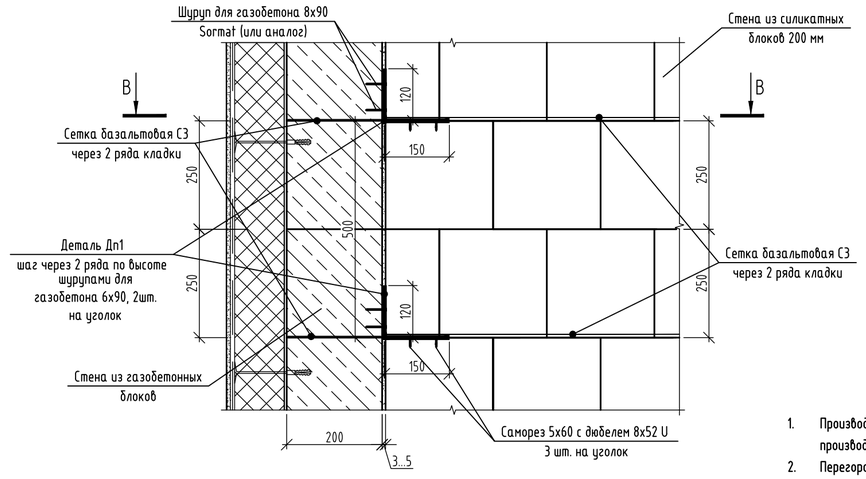

Схема расположения элементов армирования и крепления перегородок 1 этажа (высота 3900 мм) из силикатных блоков толщиной 80 мм

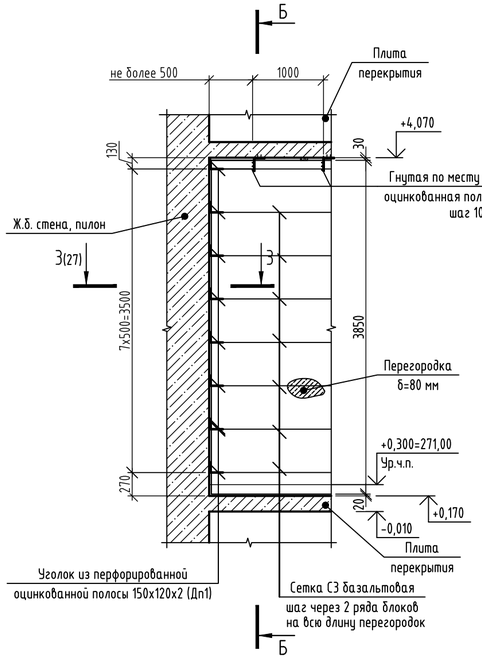

Б-Б

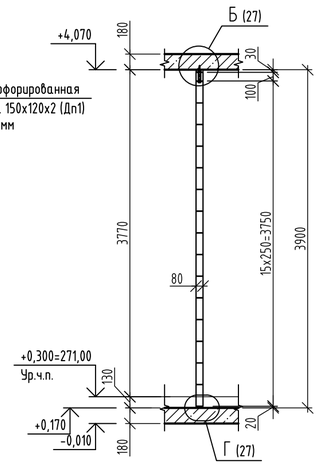

В-В

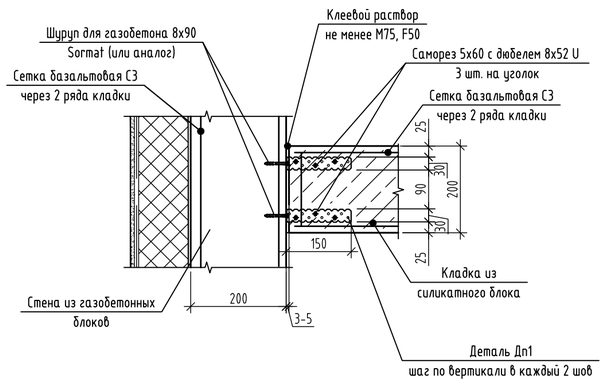

1. Производство работ вести в строгом соответствии с требованиями СП 70.13330.2012 "Несущие и ограждающие конструкции ", проекта производства работ и указаниями настоящего проекта.
2. Перегородки выполнять из:
   - пустотелого силикатного блока СБПу200-»М125/»F50/»D1200 248х200х248 ГОСТ 379-2015, на клеевом растворе не менее М75, F50, толщиной 200мм.
   - полнотелого силикатного блока СППо-»М125/«D1800 498х70х249, 500х80х250 ГОСТ 379-2015, на клеевом растворе не менее М75, F50, толщиной 70, 80мм.
3. Перегородки в районе санузлов выполнить из полнотелого силикатного блока СППо-»М125/«D1800 498х70х249 ГОСТ 379-2015 на клеевом растворе не менее М75, F50, с оштукатуриванием штукатурным составом с гидроизоляционными свойствами.
4. Кладку из силикатных блоков армировать базальтовой сеткой 50/50-25Х25 СТО 36554501-043-2015 через первый ряд блоков, а далее через 2 ряда блоков. Первый ряд блоков выкладывать на цементно-песчаный раствор марки М100.
5. Крепление перегородок толщиной 70, 80, 200 мм, примыкающих к поверхностям железобетонных элементов, производить по узлам, расположенным на листе 27.
6. Сопряжение перегородок одинаковой толщины производить перевязкой.
7. Компенсационные зазоры 30 мм между несущим каркасом (перекрытием) и перегородками 80 мм и 200мм заполнять негорючим упругим материалом (минплита НГ ρ≥30кг/м^3, монтажная пена противопожарная, полиуретановые прокладки и уплотнители), оштукатуренным цементно-песчаным раствором не менее М75. Также допускается применение монтажной пены без требований противопожарных свойств для внутриквартирных перегородок.
8. Силикатный блок крепить к вертикальным несущим конструкциям с помощью уголков из перфорированной оцинкованной полосы 150х120х2 в уровне сеток. Крепление перфорированной полосы к монолитным конструкциям (пилонам/стенам, плитам перекрытия) выполнить с помощью анкер-клина 6х60 согласно протоколу испытаний №ИЛ/26-82, предоставленного ООО НПФ "СТРОЙТЕХКОНТРОЛЬ". Расчетное усилие, выдерживающее данный анкер-клин на вырыв, должно составлять не менее 1,9 кН.
9. К перекрытию кладку крепить с помощью: деталей Дп1 - для перегородок толщиной 80 мм и 200мм из силикатного блока с шагом 1000 мм.
10. В пересечениях перегородок без перевязки блоков выполнять укладку перфорированной оцинкованной полосы.
11. Первый ряд кладки выполнить на цементно-песчаном растворе, толщина шва максимум 20-30мм (см. узлы на листе 27). При толщине шва 30мм выполнить армирование сеткой базальтовой.
12. При устройстве дверных проемов в перегородках из пустотелых блоков в сторону проема следует укладывать блок торцом, не подвергающимся резке (с сохраненной поверхностью от завода-изготовителя).
13. При устройстве отделочного слоя в углах, пересечениях блоков следует предусматривать армирующую ленту.
14. Все виды сварочных работ выполнять в соответствии с требованиями СП 70.13330.2012. Все сварные соединения выполнять в соответствии с требованиями ГОСТ 5264-80* "Ручная дуговая сварка". Сварку элементов производить электродами Э42А ГОСТ 9467-75*. Толщину шва принимать равной наименьшей толщине свариваемых элементов, но не менее 4 мм. Сварные швы должны быть равномерными по длине, непровары, пережоги и другие дефекты не допускаются. Сварные швы должны быть зачищены.
15. Для защиты от коррозии все металлические элементы (детали, анкера) огрунтовать и покрыть эмалью, общую толщину покрытия обеспечить не менее 80 мкм: грунт ГФ-021 по ГОСТ 25129-2020, эмаль ПФ-115 по ГОСТ 6465-2023 в 2 слоя.
16. Все зазоры и отверстия в замкнутых профилях заварить с целью обеспечения герметичности и зачистить.
17. Допустимо выполнение узлов крепления силикатного блока к монолитным конструкциям согласно указаниям изготовителя, при подтверждении соответствующими расчетами.
18. Сетки С1, С2 и С3- базальтовая сетка 50/50-25Х25 СТО 36554501-043-2015 шириной 75 мм, 85мм и 205 соответственно, с устройством выпусков сетки из кладки не менее 2 мм с каждой стороны для контроля ее наличия.
19. Спецификация элементов армирования и крепления перегородок, спецификация деталей и анкеров даны на листе 26.

Изм.	Кол.уч.	Лист	№ док.	Подпись	Дата	174-АР/25-1-9.4-АС2		
						Многоквартирные жилые дома с объектами инфраструктуры, расположенные по адресу: г. Екатеринбург, ул. Комбинатская. Жилой дом ГП-9		
Разраб.		Ткаченко			10.26	Секция ГП-9.4	Стадия	Лист	Листов
Пров.		Аникеева			10.26		Р	24	
Н. контр.		Рябиков			10.26	Схемы элементов крепления и армирования перегородок на 1 этаже	ДЕВИЖН		

Взам. инв. № | Подп. и дата | Инв. № подл.

id: 7805424

Формат А2

Схема расположения элементов армирования и крепления внутренних стен типового этажа (высота 2820 мм) из силикатных блоков толщиной 200 мм

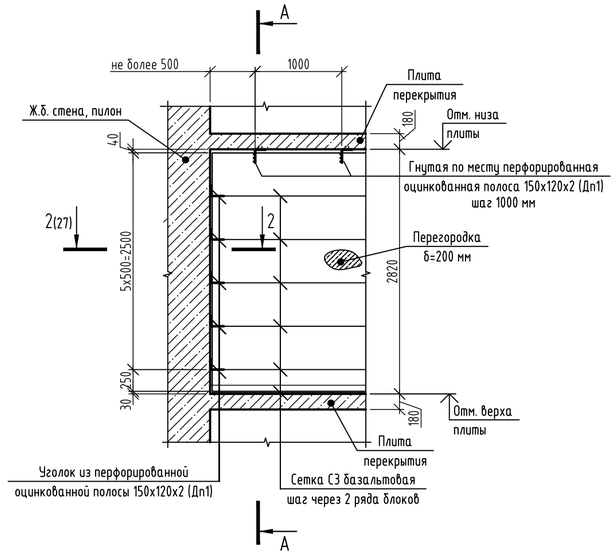

А-А

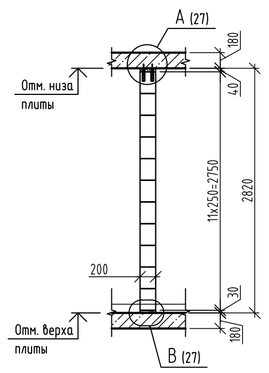

Схема расположения элементов армирования и крепления перегородок типового (высота 2820 мм) из силикатных блоков толщиной 70 мм

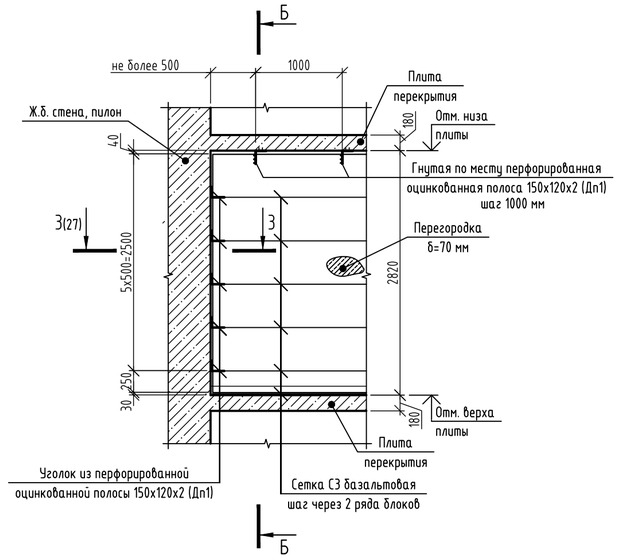

Б-Б

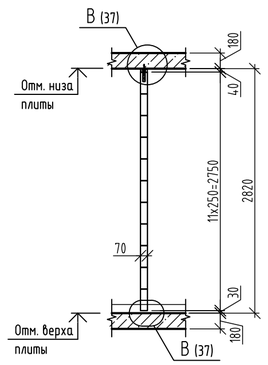

Схема расположения элементов армирования и крепления внутренних стен 14 этажа (высота 3100 мм) из силикатных блоков толщиной 200 мм

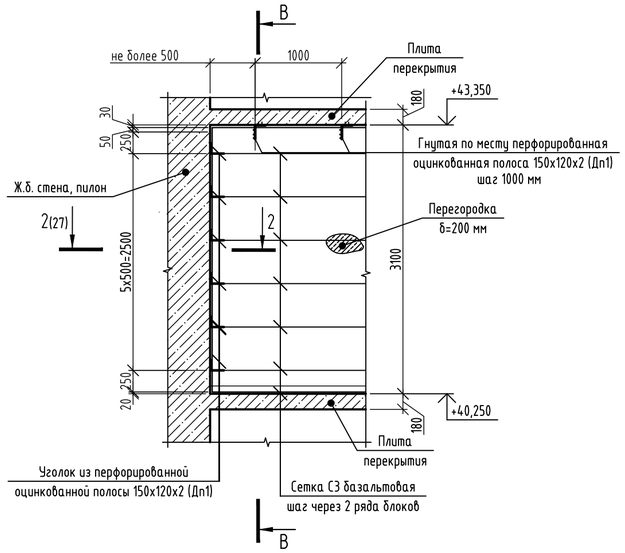

В-В

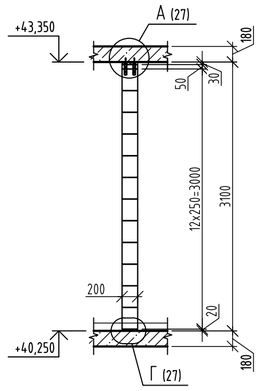

Схема расположения элементов армирования и крепления перегородок 14 этажа (высота 3100 мм) из силикатных блоков толщиной 70 мм

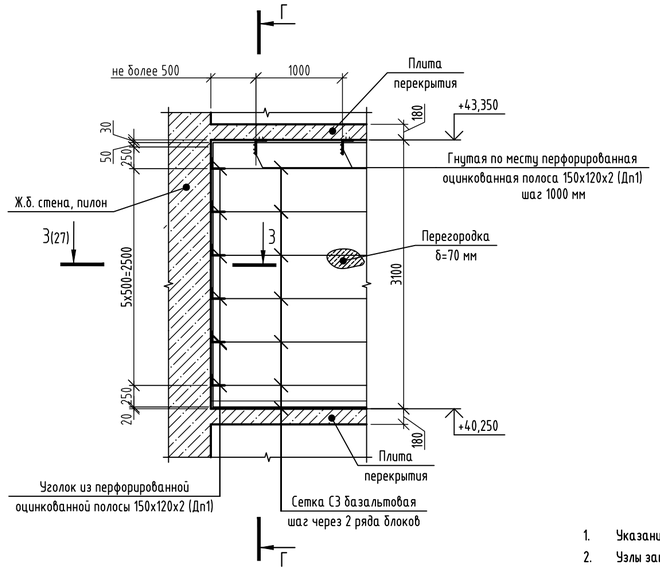

Г-Г

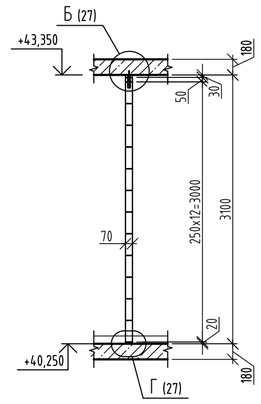

1. Указания по кладке см. лист 24;
2. Узлы замаркированные на данном листе разработаны на листе 27.

id: 7805424

Изм.	Кол.уч.	Лист	№ док.	Подпись	Дата
Разраб.		Ткаченко			10.26
Пров.		Аникеева			10.26
Н. контр.		Рябиков			10.26

174-АР/25-1-9.4-АС2

Многоквартирные жилые дома с объектами инфраструктуры, расположенные по адресу: г. Екатеринбург, ул. Комбинатская. Жилой дом ГП-9

Секция ГП-9.4

Стадия	Лист	Листов
Р	25	

Схемы элементов крепления и армирования перегородок на 2-14 этажах

ДЕВИЖН

Формат А2

Взам. инв. №

Подп. и дата

Инв. № подл.

Схема расположения элементов армирования и крепления наружных стен 1 этажа вдоль оси Ес/Р в осях 4с-9с

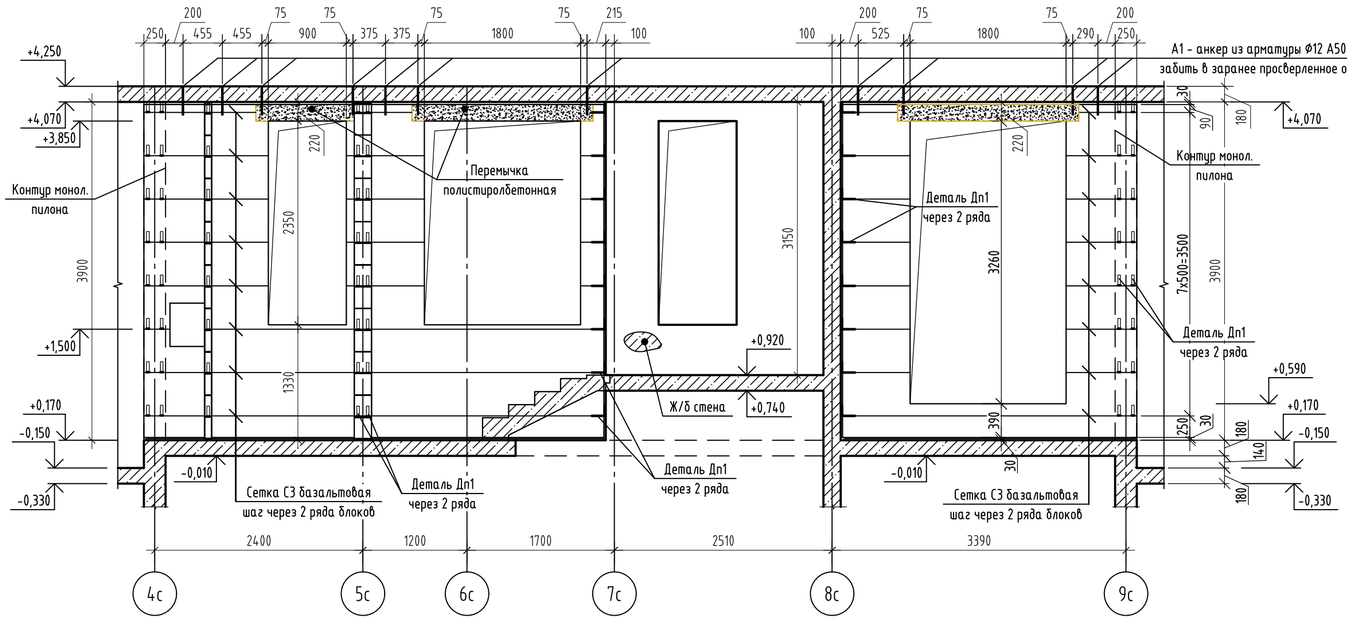

Схема расположения элементов армирования и крепления наружных стен 14 этажа вдоль оси Ес/Р в осях 5с-9с

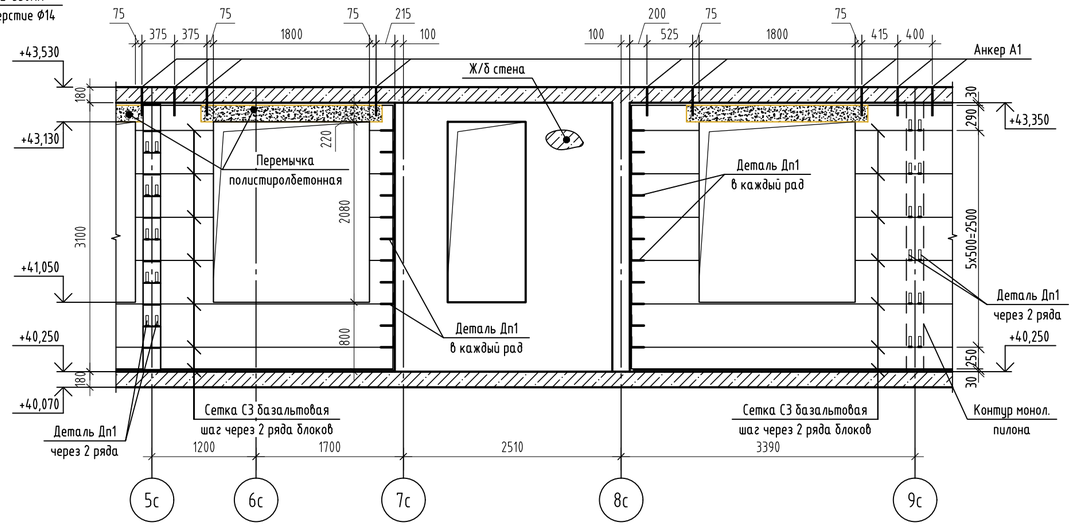

Схема расположения элементов армирования и крепления наружных стен 2-13 этажей вдоль оси Ес/Р в осях 4с-9с (типовое решение)

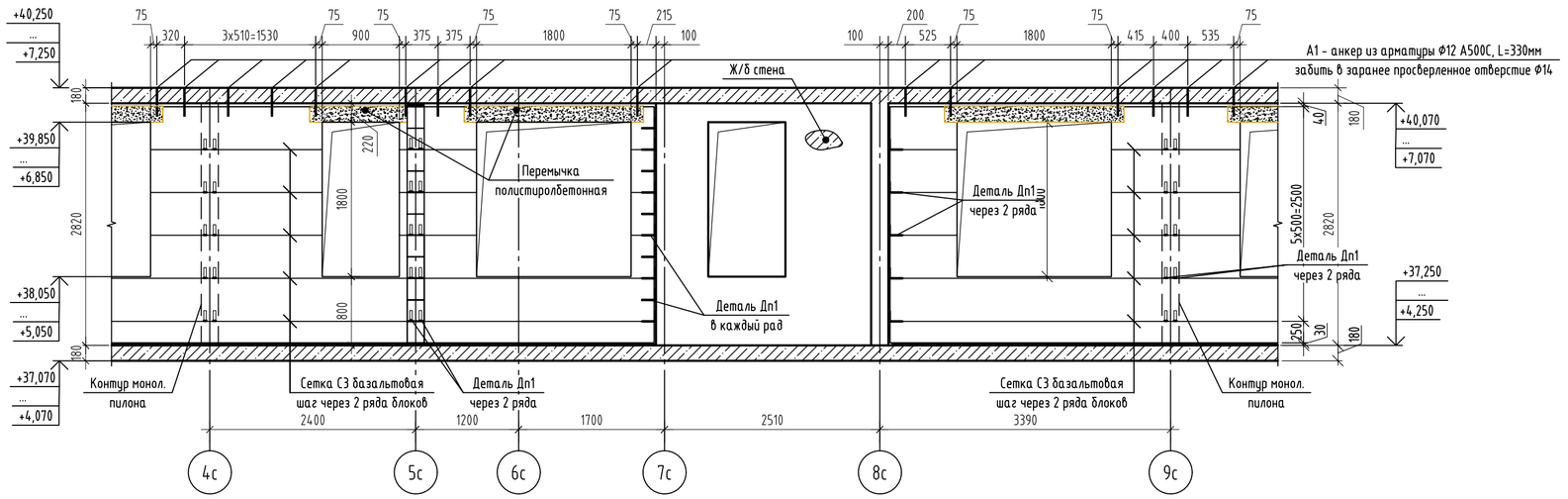

Спецификация элементов армирования и крепления перегородок

Поз.	Обозначение	Наименование	Кол-во на этаж							Всего	Масса ед., кг	Приме-чание
			1	2	3	4-8	9-12	13	14			
Дп1	лист 21	Деталь Дп1	718	841	893	893	893	898	1030	12417		70, 80, 200мм
С1	СТО 36554501-043-2015	Сетка базальтовая 50/50-25Х25, b=75мм L= м.п.	0	110	158	174	176	186	230	2258		70мм
С2	СТО 36554501-043-2015	Сетка базальтовая 50/50-25Х25, b=85мм L= м.п.	59	0	0	0	0	0	0	59		80мм
С3	СТО 36554501-043-2015	Сетка базальтовая 50/50-25Х25, b=205мм L= м.п.	329	591	617	617	617	617	728	8435		200мм

1. Вертикальные конструкции ниже- и вышерасположенных этажей на схемах условно не показаны;
2. Читать лист совместно с листами 3-19.

Изм.	Кол.уч.	Лист	№ док.	Подпись	Дата
Разраб.		Ткаченко			10.26
Пров.		Аникеева			10.26
Н. контр.		Рябиков			10.26

174-АР/25-1-9.4-АС2

Многоквартирные жилые дома с объектами инфраструктуры, расположенные по адресу: г. Екатеринбург, ул. Комбинатская. Жилой дом ГП-9

Секция ГП-9.4

Стадия	Лист	Листов
Р	26	

Схемы расположения элементов крепления наружных стен

ДЕВИЖН

Взам. инв. №

Подп. и дата

Инв. № подл.

id: 7805424

Формат А2

Крепление перегородки из силикатного блока 200мм к монолитной стене сбоку

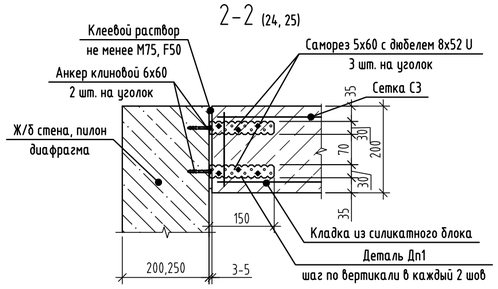

Крепление перегородки из силикатного блока 70, (80)мм к монолитной стене сбоку

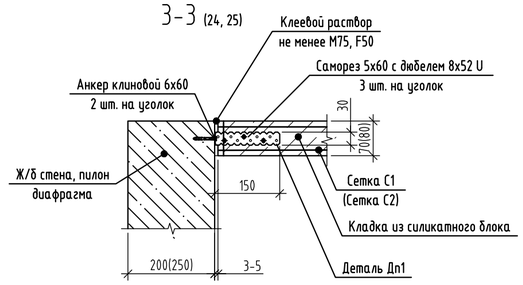

Крепление перегородки 200мм из силикатного блока к плите перекрытия

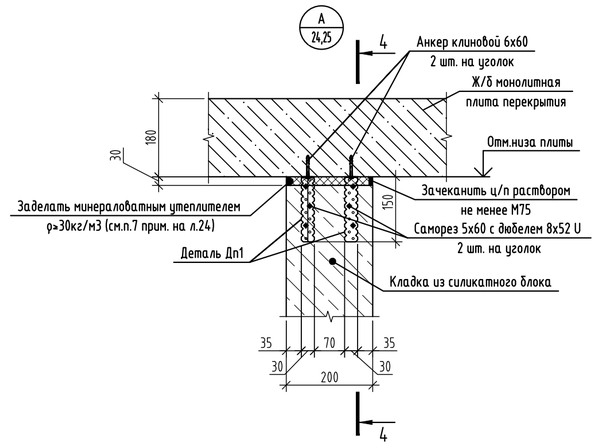

Крепление перегородки из силикатного блока 200мм к торцу монолитной стены

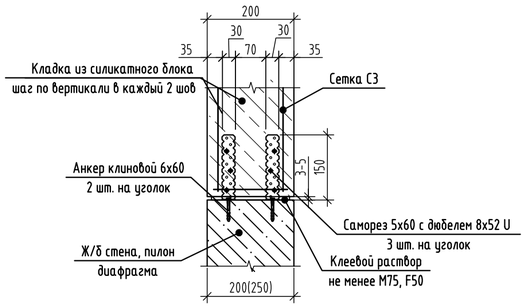

Крепление перегородки из силикатного блока 70, (80)мм к торцу монолитной стены

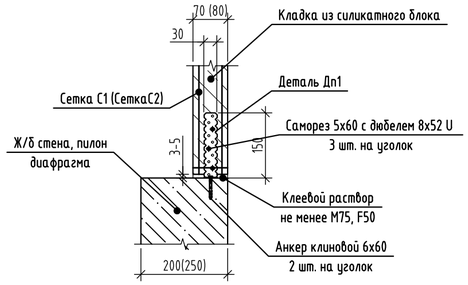

4-4

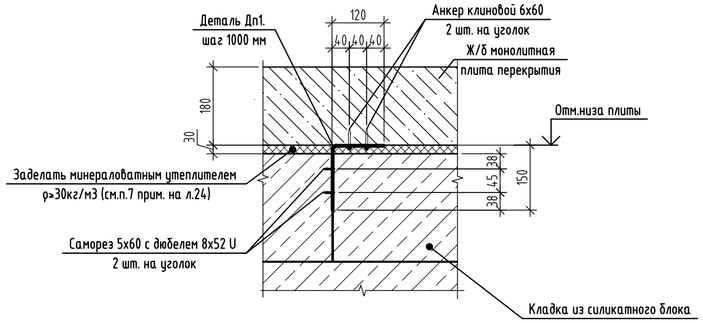

Крепление перегородки 70, (80)мм из силикатного блока к плите перекрытия

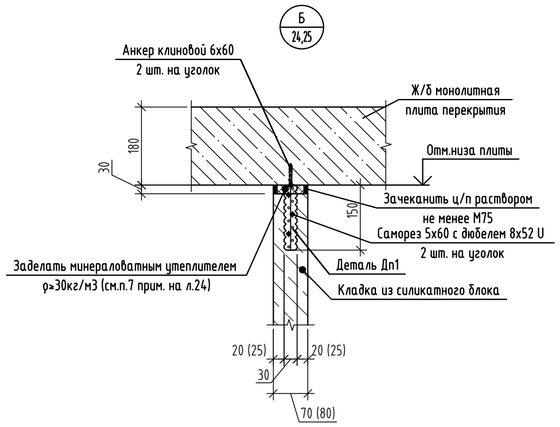

Опирание перегородок из силикатных блоков на плиту перекрытия

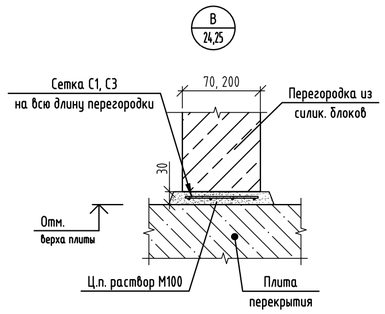

Опирание перегородок из силикатных блоков на плиту перекрытия

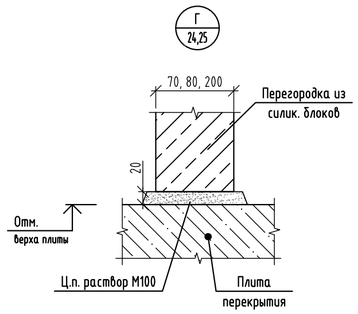

Деталь сопряжения перегородок 70, (80) мм и 200 мм между собой

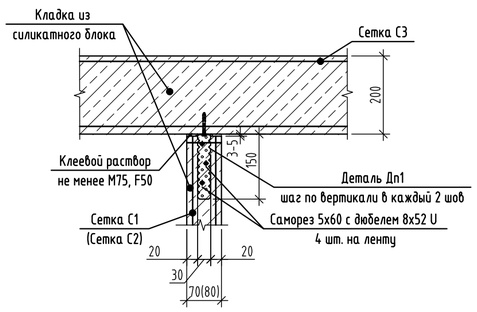

Взам. инв. №

Подп. и дата

Инв. № подл.

						174-АР/25-1-9.4-АС2	
						Многоквартирные жилые дома с объектами инфраструктуры, расположенные по адресу: г. Екатеринбург, ул. Комбинатская. Жилой дом ГП-9	
Изм.	Кол.уч.	Лист	№ док.	Подпись	Дата	Секция ГП-9.4	Стадия: Р; Лист: 27; Листов:
Разраб.		Ткаченко			10.26		
Пров.		Аникеева			10.26		
Н. контр.		Рябиков			10.26	Узлы элементов крепления и армирования перегородок	ДЕВИЖН

id: 7805424

Формат А2

Узел крепления зашивки из ГСП-А (ГСП-Н2) Кнауф к плитам перекрытия. Вертикальный разрез

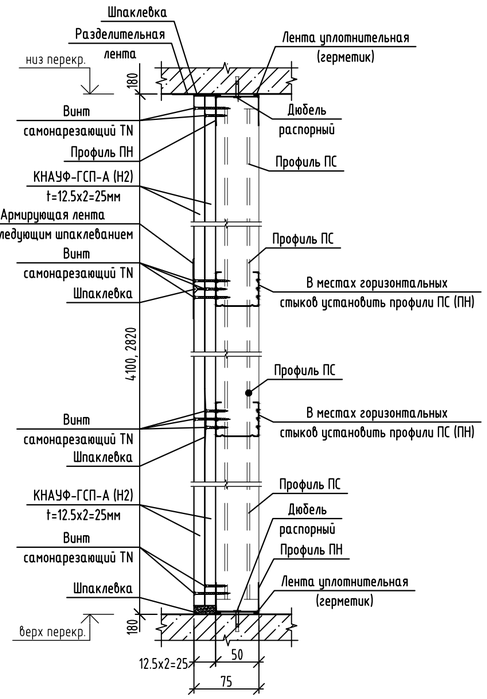

Узел устройства ревизионного люка в зашивке (облицовка из ГСП условно не показана)

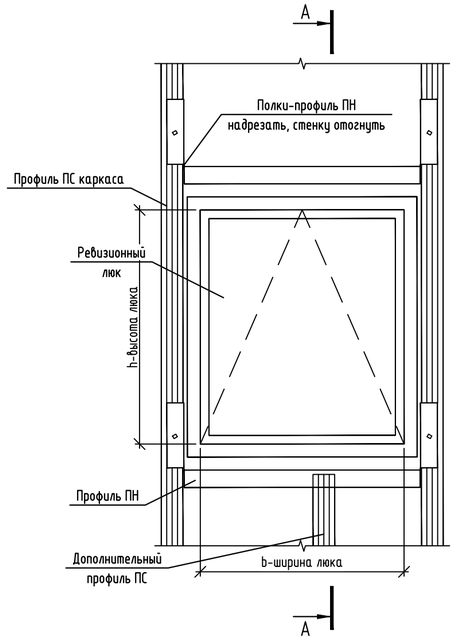

Узел устройства зашивки по металлическому каркасу на угловых участках

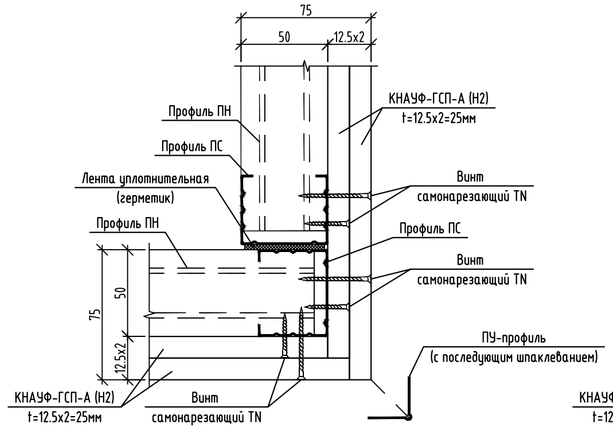

Узел устройства зашивки по металлическому каркасу на Т-образных участках

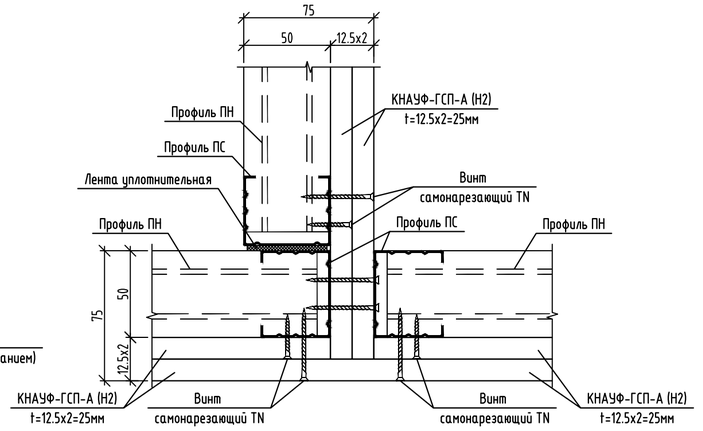

Узел устройства зашивки по металлическому каркасу (случай 1)

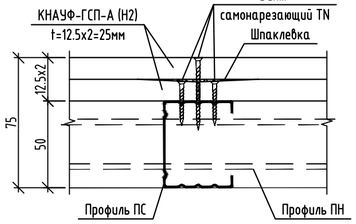

Узел крепления зашивки к вертикальным конструкциям (вид сверху)

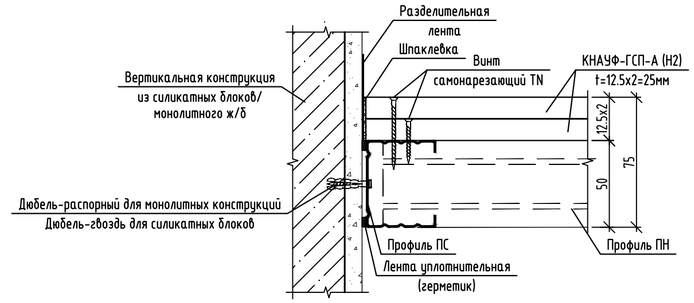

А-А

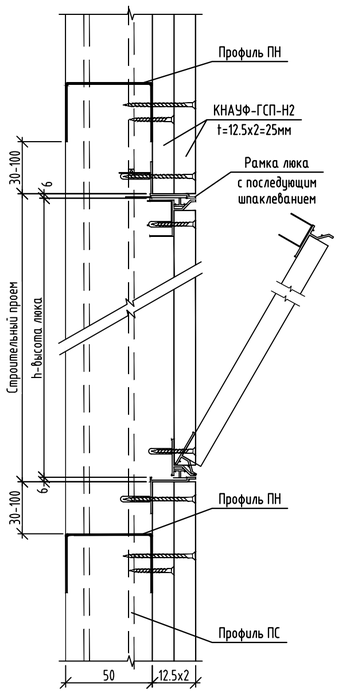

Узел устройства зашивки по металлическому каркасу (случай 2)

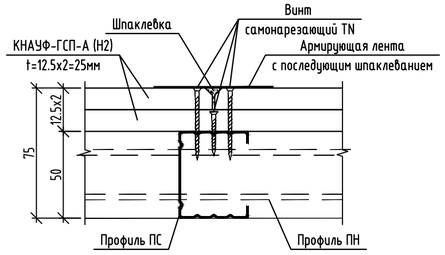

1. Лист смотреть совместно с листами 3-19;
2. Узлы разработаны на основании серии 1.031.9-2.00 "Комплексные системы Кнауф".

id: 7805424

						174-АР/25-1-9.4-АС2	
						Многоквартирные жилые дома с объектами инфраструктуры, расположенные по адресу: г. Екатеринбург, ул. Комбинатская. Жилой дом ГП-9	
Изм.	Кол.уч.	Лист	№ док.	Подпись	Дата		
Разраб.		Ткаченко			10.26	Секция ГП-9.4	Стадия: Р; Лист: 28; Листов:
Пров.		Аникеева			10.26		
Н. контр.		Рябиков			10.26	Узлы монтажа зашивок из ГСП	ДЕВИЖН

Взам. инв. № | Подп. и дата | Инв. № подл.

Формат А2

1-1

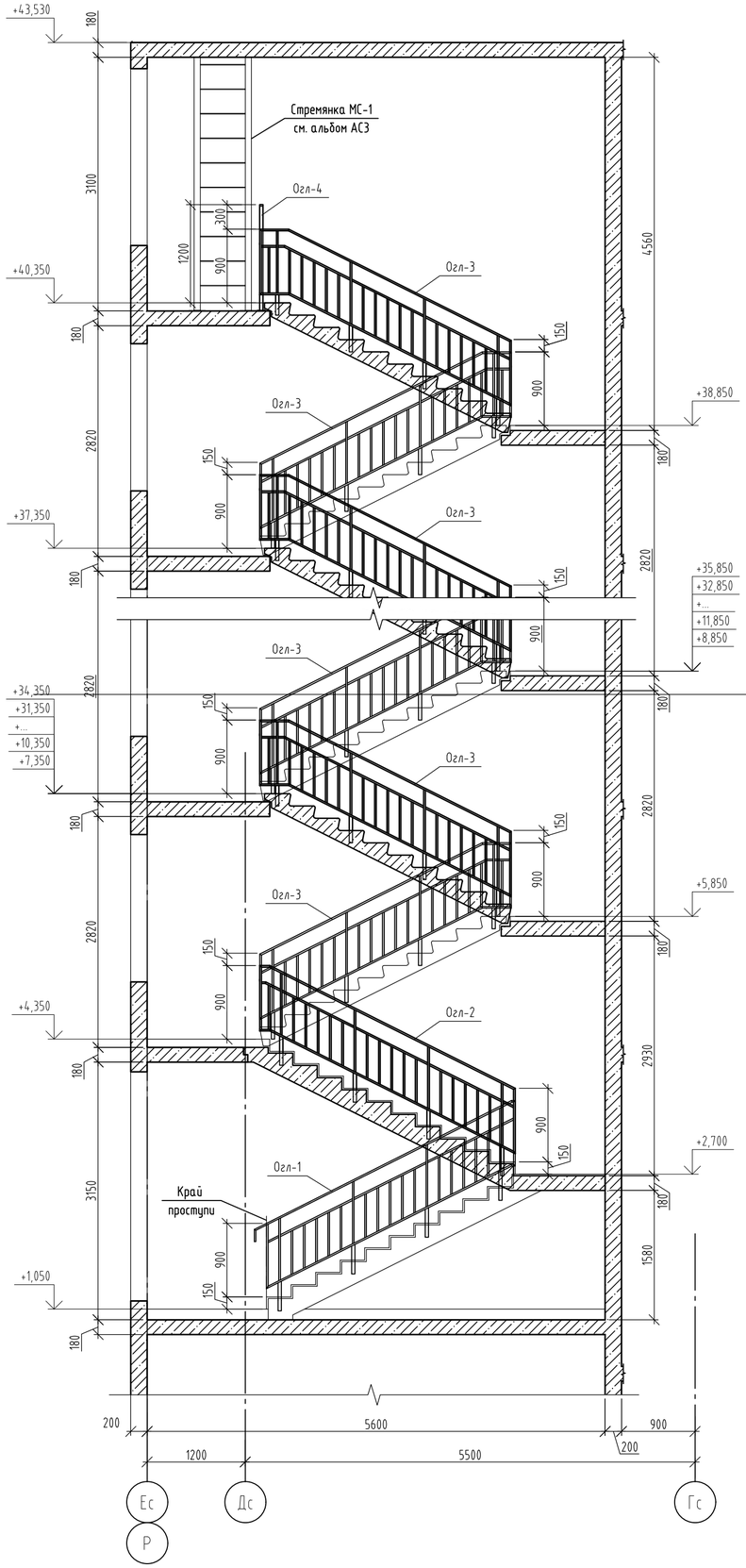

2-2

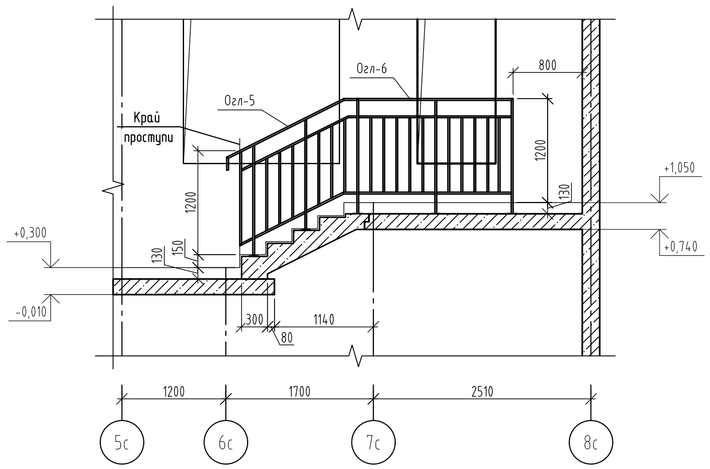

План лестницы с отм. +0,300 до отм. +2,700

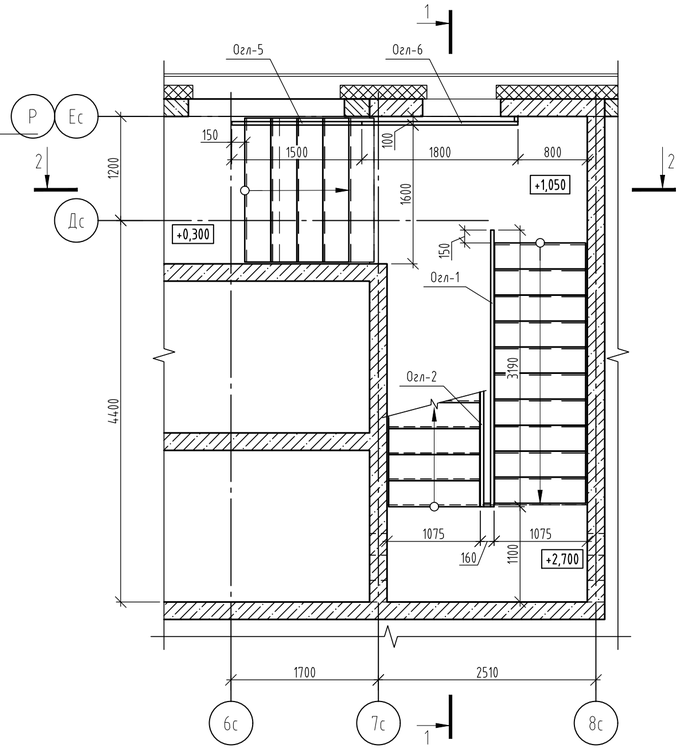

План лестницы с отм. +2,700 до отм. +4,350

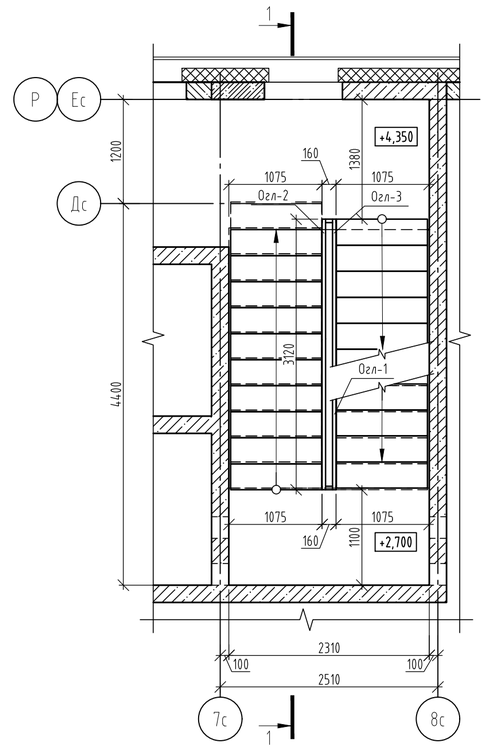

Спецификация ограждений лестницы

Поз.	Обозначение	Наименование	Кол.	Масса ед., кг	Приме-чание
		Лестничные ограждения			
Огл-1	См. лист 31	Лестничное ограждение Огл-1	1	36,19	
Огл-2	См. лист 31	Лестничное ограждение Огл-2	1	37,14	
Огл-3	См. лист 32	Лестничное ограждение Огл-3	24	35,83	
Огл-4	См. лист 32	Лестничное ограждение Огл-4	1	19,10	
Огл-5	См. лист 33	Лестничное ограждение Огл-5	1	19,10	
Огл-6	См. лист 33	Лестничное ограждение Огл-6	1	24,81	

Взам. инв. №
Подп. и дата
Инв. № подл.

Изм.	Кол.уч.	Лист	№ док.	Подпись	Дата
Разраб.		Ткаченко			10.26
Пров.		Аникеева			10.26
Н. контр.		Рябиков			10.26

174-АР/25-1-9.4-АС2

Многоквартирные жилые дома с объектами инфраструктуры, расположенные по адресу: г. Екатеринбург, ул. Комбинатская. Жилой дом ГП-9

Секция ГП-9.4

Стадия	Лист	Листов
Р	29	

Схемы расположения лестничных ограждений

ДЕВИЖН

Формат А2

id: 7805424

План лестницы с отм. +4,350 до отм. +5,850

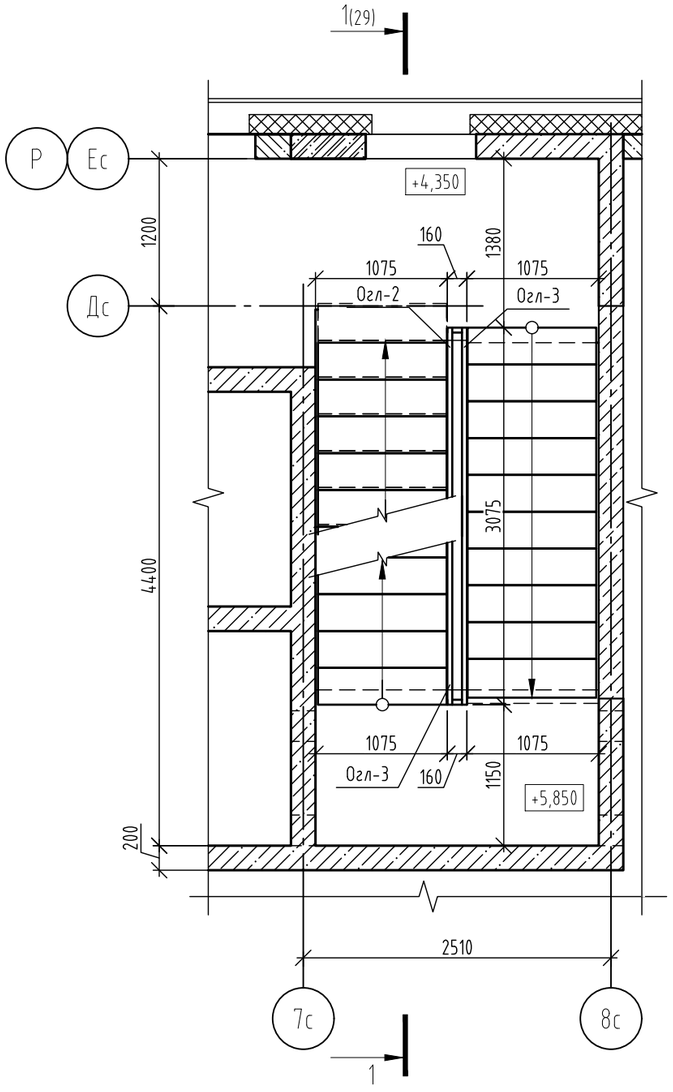

План лестницы с отм. +5,850...+35,850 до отм. +7,350...+37,350

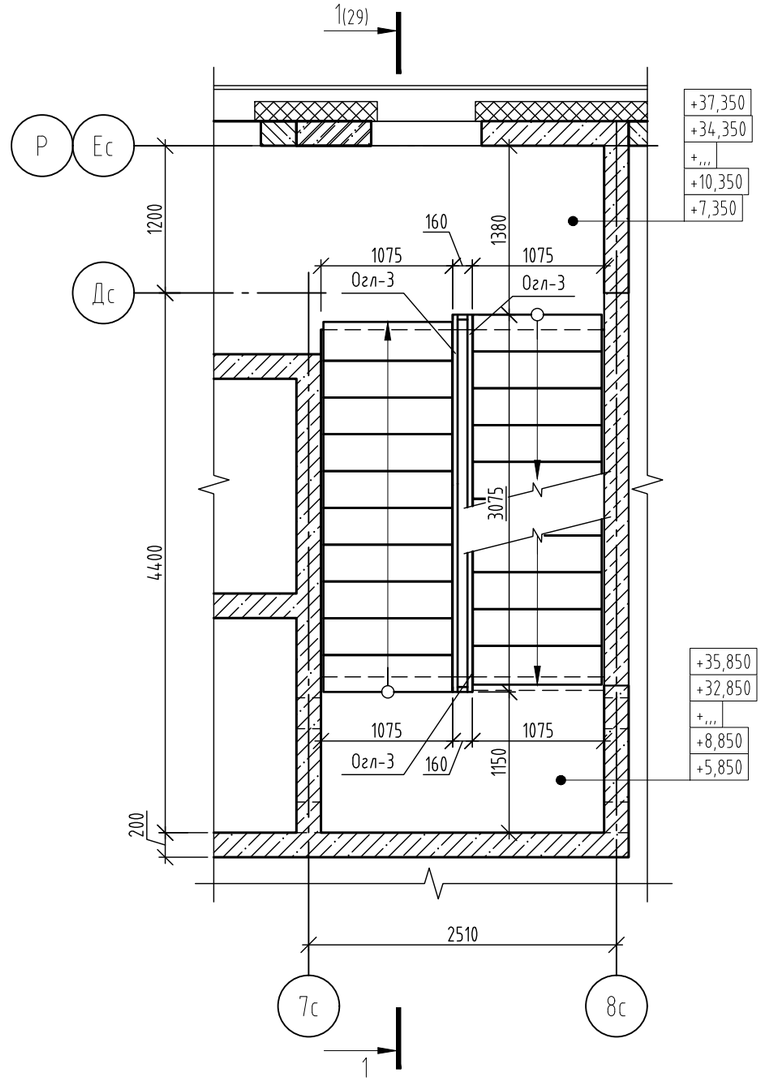

План лестницы с отм. +38,850 до отм. +40,350

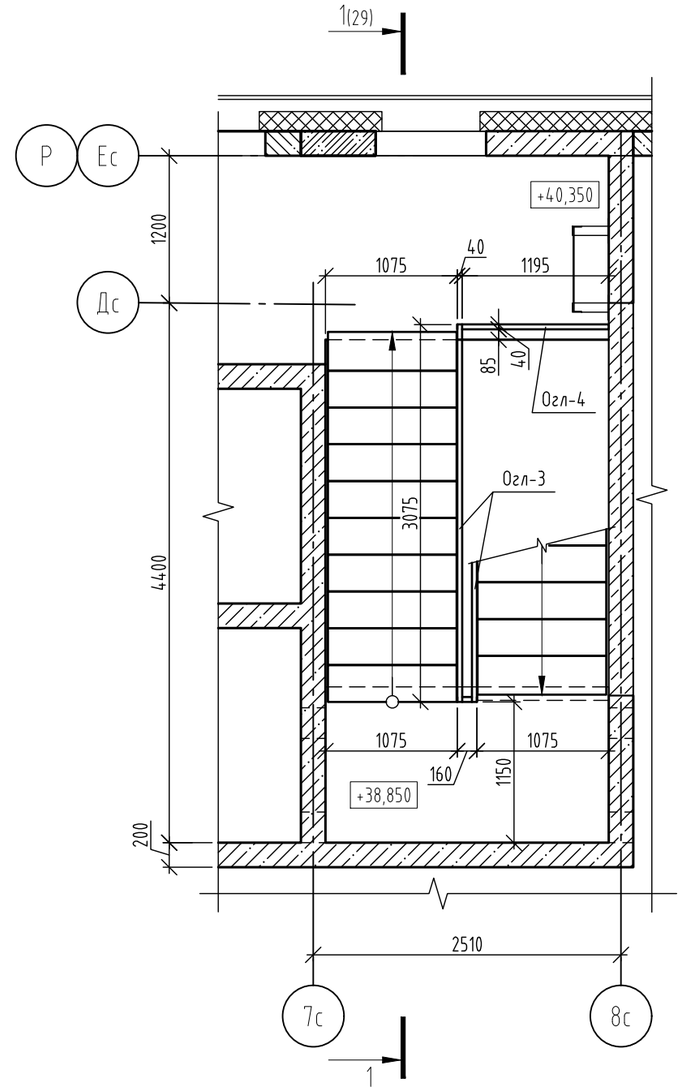

id: 7805424

						174-АР/25-1-9.4-АС2	
						Многоквартирные жилые дома с объектами инфраструктуры, расположенные по адресу: г. Екатеринбург, ул. Комбинатская. Жилой дом ГП-9	
Изм.	Кол.уч.	Лист	№ док.	Подпись	Дата		
Разраб.		Ткаченко		Ткаченко	10.26	Секция ГП-9.4	Стадия: Р; Лист: 30; Листов:
Пров.		Аникеева			10.26		
Н. контр.		Рябиков			10.26	Схемы расположения лестничных ограждений на отм. +4,350, ..., +40,350	ДЕВИЖН

Формат А3

Взам. инв. № | Подп. и дата | Инв. № подл.

Спецификация элементов ограждений Огл-1, Огл-2

Марка изде-лия	Поз. дет.	Наименование	Кол.	Масса 1 дет., кг	Масса изделия, кг
Огл-1	1	Труба □ 20х20х1,5 ГОСТ 8645-68* / Ст3сп ГОСТ 1380-2005 L= 540	15	0.45	36.19
	2	Труба □ 40х20х2 ГОСТ 8645-68* / Ст3сп ГОСТ 1380-2005 L= 765	4	1.30	
	3	Труба □ 40х20х2 ГОСТ 8645-68* / Ст3сп ГОСТ 1380-2005 L= 800	1	1.36	
	4	Труба □ 40х20х2 ГОСТ 8645-68* / Ст3сп ГОСТ 1380-2005 L= 790	1	1.34	
	5	Труба □ 40х20х2 ГОСТ 8645-68* / Ст3сп ГОСТ 1380-2005 L= 3520	1	5.98	
	6	Труба □ 40х20х2 ГОСТ 8645-68* / Ст3сп ГОСТ 1380-2005 L= 150	1	0.26	
	7	Труба □ 40х20х2 ГОСТ 8645-68* / Ст3сп ГОСТ 1380-2005 L= 45	2	0.08	
	8	Труба □ 40х20х2 ГОСТ 8645-68* / Ст3сп ГОСТ 1380-2005 L= 155	1	0.26	
	9	Труба □ 40х20х2 ГОСТ 8645-68* / Ст3сп ГОСТ 1380-2005 L= 995	3	1.69	
	10	Труба □ 40х20х2 ГОСТ 8645-68* / Ст3сп ГОСТ 1380-2005 L= 180	1	0.31	
	11	Труба □ 40х20х2 ГОСТ 8645-68* / Ст3сп ГОСТ 1380-2005 L= 3355	1	5.70	
	12	Труба □ 40х20х2 ГОСТ 8645-68* / Ст3сп ГОСТ 1380-2005 L= 360	4	0.61	
	13	Труба □ 40х15х2 ГОСТ 8645-68* / Ст3сп ГОСТ 1380-2005 L= 140	4	0.22	
		Дюбель-распорный М8х90 ГОСТ 28457-90	8	0,06	
Огл-3	1	Труба □ 20х20х1,5 ГОСТ 8645-68* / Ст3сп ГОСТ 1380-2005 L= 540	16	0.45	37.14
	2	Труба □ 40х20х2 ГОСТ 8645-68* / Ст3сп ГОСТ 1380-2005 L= 765	4	1.30	
	3	Труба □ 40х20х2 ГОСТ 8645-68* / Ст3сп ГОСТ 1380-2005 L= 800	2	1.36	
	8	Труба □ 40х20х2 ГОСТ 8645-68* / Ст3сп ГОСТ 1380-2005 L= 155	1	0.26	
	9	Труба □ 40х20х2 ГОСТ 8645-68* / Ст3сп ГОСТ 1380-2005 L= 995	3	1.69	
	12	Труба □ 40х20х2 ГОСТ 8645-68* / Ст3сп ГОСТ 1380-2005 L= 360	4	0.61	
	13	Труба □ 40х15х2 ГОСТ 8645-68* / Ст3сп ГОСТ 1380-2005 L= 140	4	0.22	
	14	Труба □ 40х20х2 ГОСТ 8645-68* / Ст3сп ГОСТ 1380-2005 L= 3355	1	5.70	
	15	Труба □ 40х20х2 ГОСТ 8645-68* / Ст3сп ГОСТ 1380-2005 L= 125	2	0.21	
	16	Труба □ 40х20х2 ГОСТ 8645-68* / Ст3сп ГОСТ 1380-2005 L= 215	1	0.37	
	17	Труба □ 40х20х2 ГОСТ 8645-68* / Ст3сп ГОСТ 1380-2005 L= 50	1	0.09	
	18	Труба □ 40х20х2 ГОСТ 8645-68* / Ст3сп ГОСТ 1380-2005 L= 3360	1	5.71	
	19	Труба □ 40х20х2 ГОСТ 8645-68* / Ст3сп ГОСТ 1380-2005 L= 190	1	0.32	
	20	Труба □ 40х20х2 ГОСТ 8645-68* / Ст3сп ГОСТ 1380-2005 L= 80	2	0.14	
		Дюбель-распорный М8х90 ГОСТ 28457-90	8	0,06	

Ограждение Огл-1

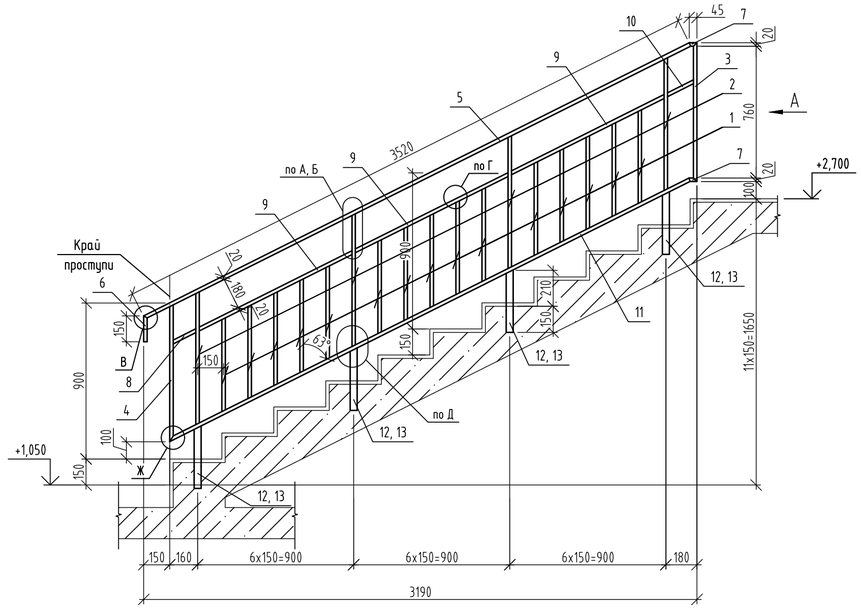

Ограждение Огл-2

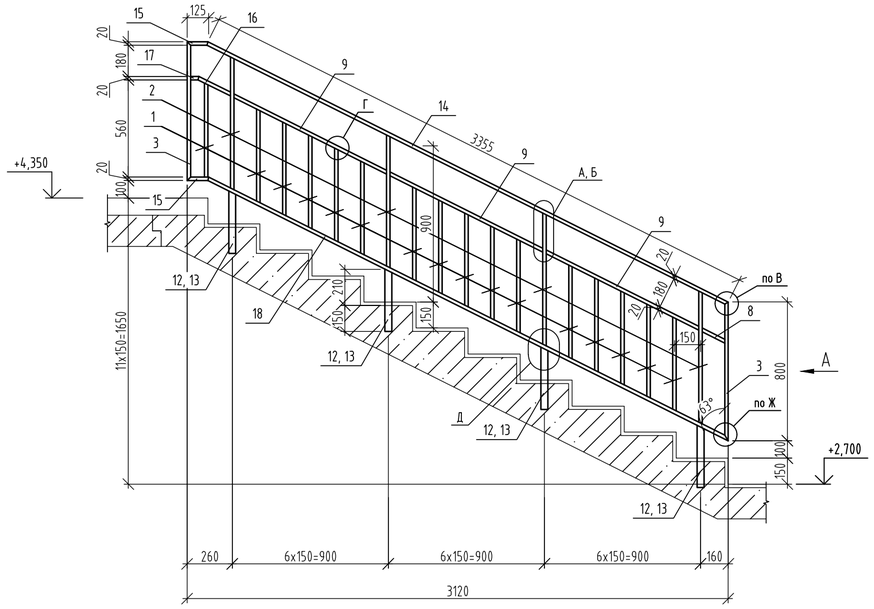

Узел крепления ограждения лестницы к ж/б лестничному маршу

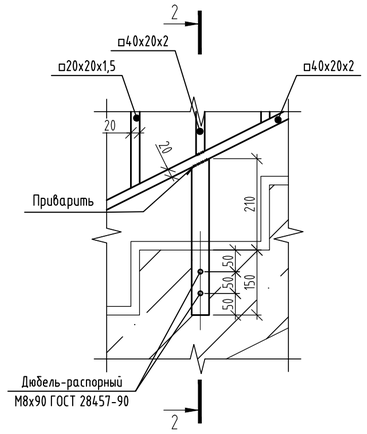

2-2

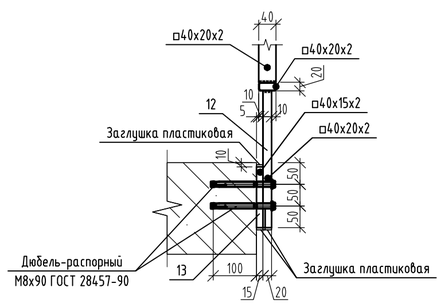

Вид А

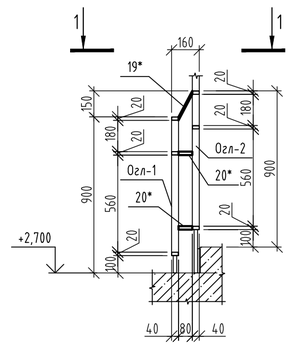

1-1

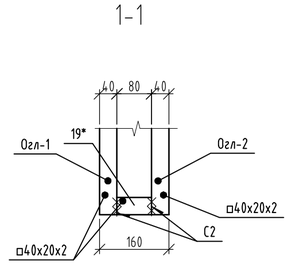

А

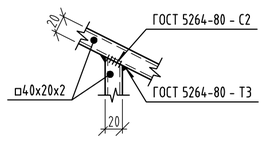

Б

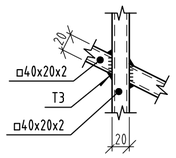

В

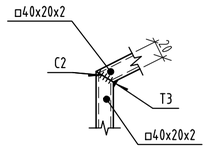

Г

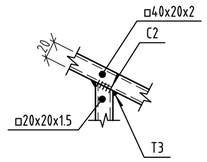

Д

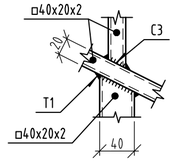

Ж

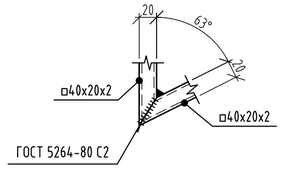

1. Данный лист смотреть совместно с листом 29
2. Изготовление и монтаж стальных конструкций производить в соответствии: СП 16.13330.2017 "СНиП II-23-81* Стальные конструкции". ГОСТ 5264-80. " Ручная дуговая сварка. Соединения сварные. Основные типы, конструктивные элементы и размеры "
3. Сварку стальных элементов производить электродами типа Э42 по ГОСТ 9467-75. Катет сварных швов принять по наименьшей толщине свариваемых элементов, кроме оговоренных. Сварные швы должны иметь равномерное по длине сечение. Непровары, пережоги и др. дефекты сварных швов не допускаются..
4. Сталь конструкций С245-4 по ГОСТ 27772-2021.
5. Для защиты от коррозии все металлические элементы огрунтовать и покрыть эмалью, общую толщину покрытия обеспечить не менее 80 мкм: грунт ГФ-021 по ГОСТ 25129-2020, эмаль ПФ-115 по ГОСТ 6465-2023 за два раза.
6. Ограждения лестничных маршей соединять между собой на межэтажных площадках и площадках этажей в уровнях горизонтальных элементов.
7. Расход в спецификации элементов указан на 1 марку изделия.
8. Все открытые торцы труб заглушить пластинами 2х40х20 ГОСТ 19903-2005 из стали С245-4 ГОСТ 27772-2015.
9. Изготовление и приемку ограждений выполнять по ГОСТ 25772-2021.
10. Для крепления лестничных ограждений к сборным железобетонным маршам использовать распорный болт по бетону с металлическим заклинивающим элементом М10х150.
11. * - Размер уточнить по месту.

Изм.	Кол.уч.	Лист	№ док.	Подпись	Дата
Разраб.		Ткаченко			10.26
Пров.		Аникеева			10.26
Н. контр.		Рябиков			10.26

174-АР/25-1-9.4-АС2

Многоквартирные жилые дома с объектами инфраструктуры, расположенные по адресу: г. Екатеринбург, ул. Комбинатская. Жилой дом ГП-9

Секция ГП-9.4

Стадия	Лист	Листов
Р	31	

Ограждения Огл-1, Огл-2

ДЕВИЖН

Взам. инв. № | Подп. и дата | Инв. № подл.

id: 7805424

Формат А2

Спецификация элементов ограждений Огл-3, Огл-4

Марка изделия	Поз. дет.	Наименование	Кол.	Масса 1 дет., кг	Масса изделия, кг
Огл-3	1	Труба □ 20х20х1,5 ГОСТ 8645-68* / Ст3сп ГОСТ 1380-2005 L= 540	15	0.45	35.83
	2	Труба □ 40х20х2 ГОСТ 8645-68* / Ст3сп ГОСТ 1380-2005 L= 765	3	1.30	
	3	Труба □ 40х20х2 ГОСТ 8645-68* / Ст3сп ГОСТ 1380-2005 L= 800	2	1.36	
	8	Труба □ 40х20х2 ГОСТ 8645-68* / Ст3сп ГОСТ 1380-2005 L= 155	1	0.26	
	9	Труба □ 40х20х2 ГОСТ 8645-68* / Ст3сп ГОСТ 1380-2005 L= 995	2	1.69	
	13	Труба □ 40х15х2 ГОСТ 8645-68* / Ст3сп ГОСТ 1380-2005 L= 140	4	0.22	
	19	Труба □ 40х20х2 ГОСТ 8645-68* / Ст3сп ГОСТ 1380-2005 L= 190	1	0.32	
	20	Труба □ 40х20х2 ГОСТ 8645-68* / Ст3сп ГОСТ 1380-2005 L= 80	3	0.14	
	21	Труба □ 40х20х2 ГОСТ 8645-68* / Ст3сп ГОСТ 1380-2005 L= 760	1	1.29	
	22	Труба □ 20х20х1,5 ГОСТ 8645-68* / Ст3сп ГОСТ 1380-2005 L= 560	1	0.47	
	23	Труба □ 40х20х2 ГОСТ 8645-68* / Ст3сп ГОСТ 1380-2005 L= 3040	1	5.17	
	24	Труба □ 40х20х2 ГОСТ 8645-68* / Ст3сп ГОСТ 1380-2005 L= 360	2	0.61	
	25	Труба □ 40х20х2 ГОСТ 8645-68* / Ст3сп ГОСТ 1380-2005 L= 905	1	1.54	
	26	Труба □ 40х20х2 ГОСТ 8645-68* / Ст3сп ГОСТ 1380-2005 L= 185	1	0.31	
	27	Труба □ 40х15х2 ГОСТ 8645-68* / Ст3сп ГОСТ 1380-2005 L= 3045	1	4.72	
	28	Труба □ 40х15х2 ГОСТ 8645-68* / Ст3сп ГОСТ 1380-2005 L= 330	3	0.51	
	29	Труба □ 40х15х2 ГОСТ 8645-68* / Ст3сп ГОСТ 1380-2005 L= 250	1	0.39	
		Распорный болт с закл. элеметом М10х150	8	0,07	
Огл-4	30	Труба □ 20х20х1,5 ГОСТ 8645-68* / Ст3сп ГОСТ 1380-2005 L= 860	5	0.72	19.10
	31	Труба □ 40х20х2 ГОСТ 8645-68* / Ст3сп ГОСТ 1380-2005 L= 1275	2	2.17	
	32	Труба □ 40х20х2 ГОСТ 8645-68* / Ст3сп ГОСТ 1380-2005 L= 1295	1	2.20	
	33	Труба □ 40х20х2 ГОСТ 8645-68* / Ст3сп ГОСТ 1380-2005 L= 1190	1	2.02	
	34	Труба □ 40х20х2 ГОСТ 8645-68* / Ст3сп ГОСТ 1380-2005 L= 430	2	0.73	
	35	Труба □ 40х20х2 ГОСТ 8645-68* / Ст3сп ГОСТ 1380-2005 L= 580	2	0.99	
	36	Полоса 140х100х6 ГОСТ 103-2006 / С245-4 ГОСТ 27772-2021	4	0,66	
	37	Полоса 50х50х5 ГОСТ 103-2006 / С245-4 ГОСТ 27772-2021	2	0,10	
		Дюбель-распорный М8х90 ГОСТ 28457-90	11	0,06	

Ограждение Огл-3

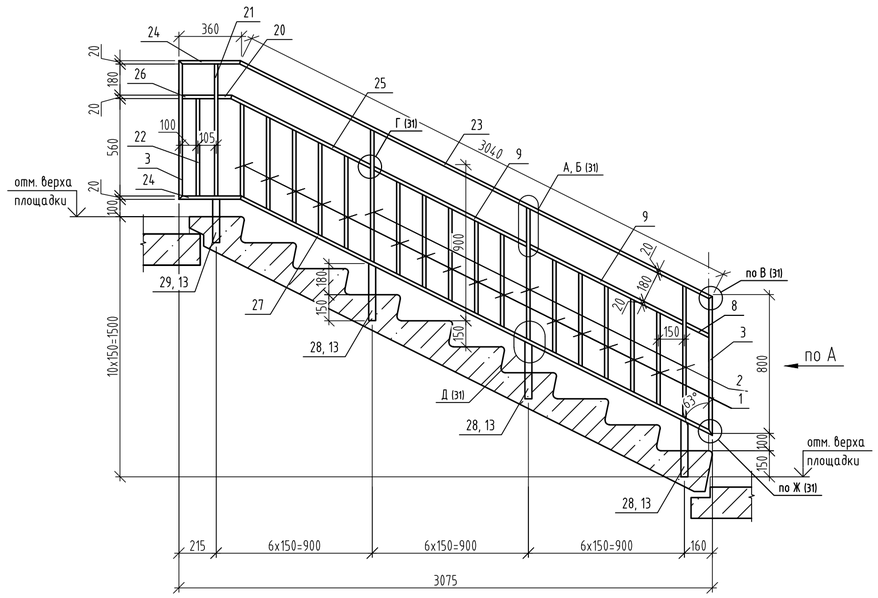

Ограждение Огл-4

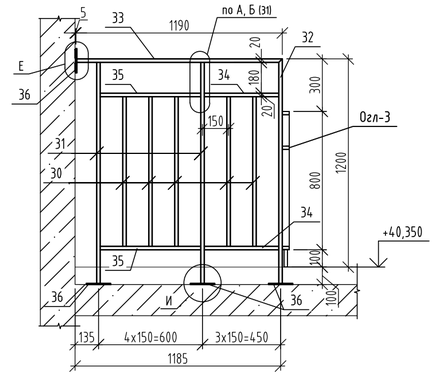

И

Узел крепления ограждения лестницы к лестничному маршу

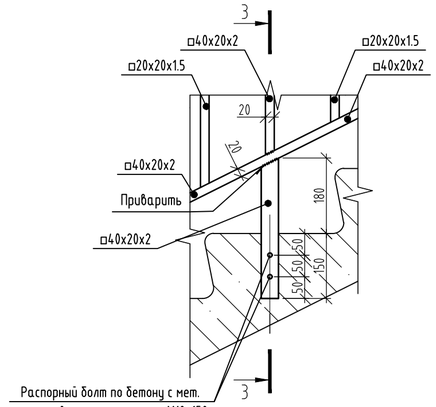

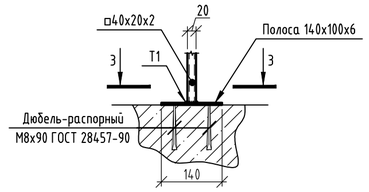

3-3

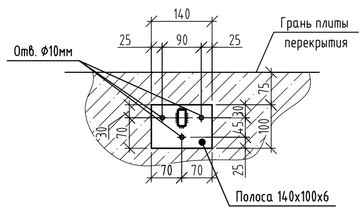

3-3

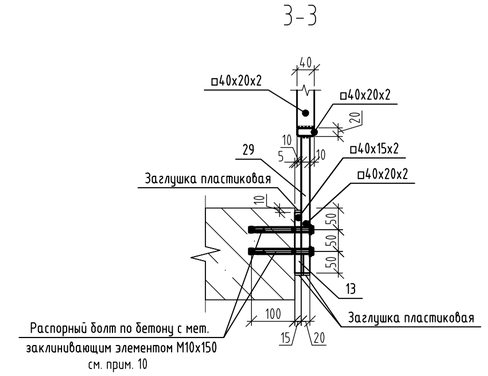

E

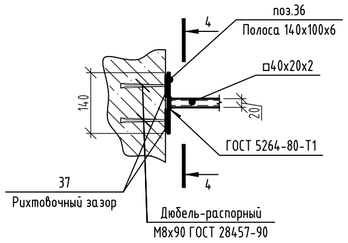

4-4

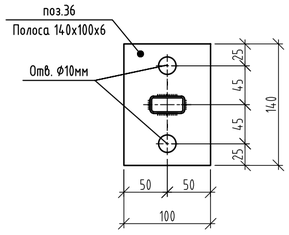

1. Данный лист смотреть совместно с листом 29, 30, 31.
2. Изготовление и монтаж стальных конструкций производить в соответствии: СП 16.13330.2017 "СНиП II-23-81* Стальные конструкции". ГОСТ 5264-80. " Ручная дуговая сварка. Соединения сварные. Основные типы, конструктивные элементы и размеры "
3. Сварку стальных элементов производить электродами типа Э42 по ГОСТ 9467-75. Катет сварных швов принять по наименьшей толщине свариваемых элементов, кроме оговоренных. Сварные швы должны иметь равномерное по длине сечение. Непровары, пережоги и др. дефекты сварных швов не допускаются.
4. Сталь конструкций С245-4 по ГОСТ 27772-2021.
5. Для защиты от коррозии все металлические элементы огрунтовать и покрыть эмалью, общую толщину покрытия обеспечить не менее 80 мкм: грунт ГФ-021 по ГОСТ 25129-2020, эмаль ПФ-115 по ГОСТ 6465-2023 за два раза.
6. Ограждения лестничных маршей соединять между собой на межэтажных площадках и площадках этажей в уровнях горизонтальных элементов.
7. Расход в спецификации элементов указан на 1 марку изделия.
8. Все открытые торцы труб заглушить пластинами 2х40х20 ГОСТ 19903-2005 из стали С245-4 ГОСТ 27772-2015.
9. Изготовление и приемку ограждений выполнять по ГОСТ 25772-2021.
10. Для крепления лестничных ограждений к сборным железобетонным маршам использовать распорный болт по бетону с металлическим заклинивающим элементом М10х150.
11. * - Размер уточнить по месту.

Изм.	Кол.уч.	Лист	№ док.	Подпись	Дата	174-АР/25-1-9.4-АС2		
						Многоквартирные жилые дома с объектами инфраструктуры, расположенные по адресу: г. Екатеринбург, ул. Комбинатская. Жилой дом ГП-9		
Разраб.		Ткаченко			10.26	Секция ГП-9.4	Стадия: Р	Лист: 32 / Листов:
Пров.		Аникеева			10.26			
Н. контр.		Рябиков			10.26	Ограждения Огл-3, Огл-4	ДЕВИЖН	

Взам. инв. № | Подп. и дата | Инв. № подл.

id: 7805424

Формат А2

Спецификация элементов ограждений Огл-5, Огл-6

Марка изде-лия	Поз. дет.	Наименование		Кол.	Масса 1 дет., кг	Масса изделия, кг
Огл-5	6	Труба □ 40х20х2 ГОСТ 8645-68* / Ст3сп ГОСТ 1380-2005	L= 150	3	0.26	19.10
	8	Труба □ 40х20х2 ГОСТ 8645-68* / Ст3сп ГОСТ 1380-2005	L= 155	1	0.26	
	38	Труба □ 20х20х1,5 ГОСТ 8645-68* / Ст3сп ГОСТ 1380-2005	L= 840	6	0.71	
	39	Труба □ 40х20х2 ГОСТ 8645-68* / Ст3сп ГОСТ 1380-2005	L= 1280	2	2.18	
	40	Труба □ 40х20х2 ГОСТ 8645-68* / Ст3сп ГОСТ 1380-2005	L= 1090	1	1.85	
	41	Труба □ 40х20х2 ГОСТ 8645-68* / Ст3сп ГОСТ 1380-2005	L= 1510	1	2.57	
	42	Труба □ 40х20х2 ГОСТ 8645-68* / Ст3сп ГОСТ 1380-2005	L= 660	1	1.12	
	43	Труба □ 40х20х2 ГОСТ 8645-68* / Ст3сп ГОСТ 1380-2005	L= 545	1	0.93	
	44	Труба □ 40х20х2 ГОСТ 8645-68* / Ст3сп ГОСТ 1380-2005	L= 100	1	0.17	
	45	Труба □ 40х20х2 ГОСТ 8645-68* / Ст3сп ГОСТ 1380-2005	L= 490	1	0.83	
	46	Труба □ 40х20х2 ГОСТ 8645-68* / Ст3сп ГОСТ 1380-2005	L= 170	1	0.29	
	36	Полоса 140х100х6 ГОСТ 103-2006 / С245-4 ГОСТ 27772-2021		2	0,66	
		Дюбель-распорный М8х90 ГОСТ 28457-90		6	0,06	
Огл-6	30	Труба □ 20х20х1,5 ГОСТ 8645-68* / Ст3сп ГОСТ 1380-2005	L= 860	12	0.72	24.81
	47	Труба □ 40х20х2 ГОСТ 8645-68* / Ст3сп ГОСТ 1380-2005	L= 1305	1	2.22	
	48	Труба □ 40х20х2 ГОСТ 8645-68* / Ст3сп ГОСТ 1380-2005	L= 1325	2	2.25	
	49	Труба □ 40х20х2 ГОСТ 8645-68* / Ст3сп ГОСТ 1380-2005	L= 1800	1	3.06	
	50	Труба □ 40х20х2 ГОСТ 8645-68* / Ст3сп ГОСТ 1380-2005	L= 880	2	1.50	
	51	Труба □ 40х20х2 ГОСТ 8645-68* / Ст3сп ГОСТ 1380-2005	L= 55	1	0.09	
	36	Полоса 140х100х6 ГОСТ 103-2006 / С245-4 ГОСТ 27772-2021		4	0,66	
		Дюбель-распорный М8х90 ГОСТ 28457-90		11	0,06	

Ограждение Огл-5, Огл-6

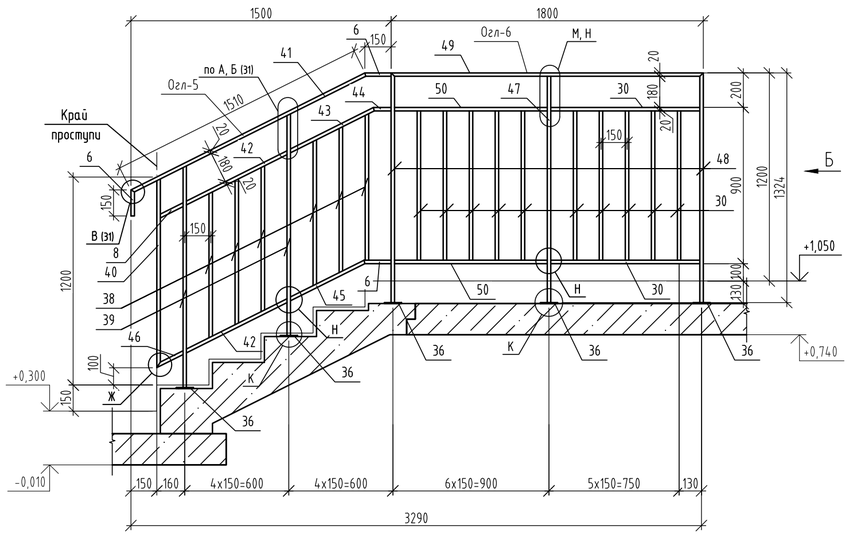

Вид Б

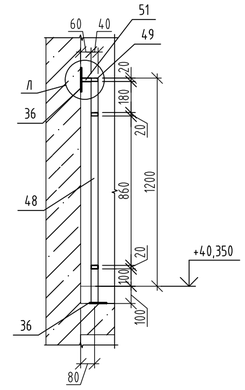

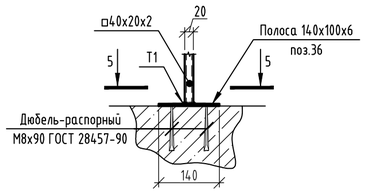

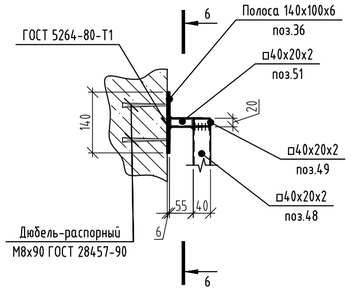

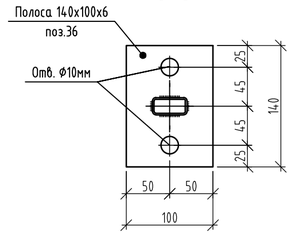

5-5

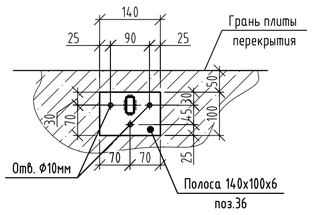

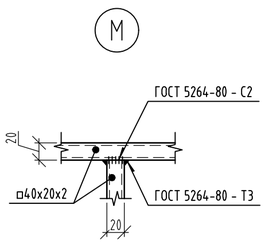

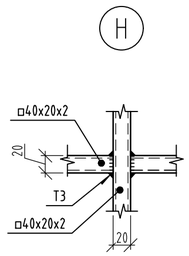

1. Данный лист смотреть совместно с листом 29, 31.
2. Изготовление и монтаж стальных конструкций производить в соответствии: СП 16.13330.2017 "СНиП II-23-81* Стальные конструкции". ГОСТ 5264-80. " Ручная дуговая сварка. Соединения сварные. Основные типы, конструктивные элементы и размеры "
3. Сварку стальных элементов производить электродами типа Э42 по ГОСТ 9467-75. Катет сварных швов принять по наименьшей толщине свариваемых элементов, кроме оговоренных. Сварные швы должны иметь равномерное по длине сечение. Непровары, пережоги и др. дефекты сварных швов не допускаются.
4. Сталь конструкций С245-4 по ГОСТ 27772-2021.
5. Для защиты от коррозии все металлические элементы огрунтовать и покрыть эмалью, общую толщину покрытия обеспечить не менее 80 мкм: грунт ГФ-021 по ГОСТ 25129-2020, эмаль ПФ-115 по ГОСТ 6465-2023 за два раза.
6. Ограждения лестничных маршей соединять между собой на межэтажных площадках и площадках этажей в уровнях горизонтальных элементов.
7. Расход в спецификации элементов указан на 1 марку изделия.
8. Все открытые торцы труб заглушить пластинами 2х40х20 ГОСТ 19903-2005 из стали С245-4 ГОСТ 27772-2015.
9. Изготовление и приемку ограждений выполнять по ГОСТ 25772-2021.
10. Для крепления лестничных ограждений к сборным железобетонным маршам использовать распорный болт по бетону с металлическим заклинивающим элементом М10х150.
11. * - Размер уточнить по месту.

Изм.	Кол.уч.	Лист	№ док.	Подпись	Дата	174-АР/25-1-9.4-АС2			
						Многоквартирные жилые дома с объектами инфраструктуры, расположенные по адресу: г. Екатеринбург, ул. Комбинатская. Жилой дом ГП-9			
Разраб.		Ткаченко			10.26	Секция ГП-9.4	Стадия	Лист	Листов
Пров.		Аникеева			10.26		Р	33	
Н. контр.		Рябиков			10.26	Ограждения Огл-5, Огл-6	ДЕВИЖН		

Взам. инв. № | Подп. и дата | Инв. № подл.

id: 7805424

Формат А2

Вентканалы ВЕ9.4.1

Сечение А-А

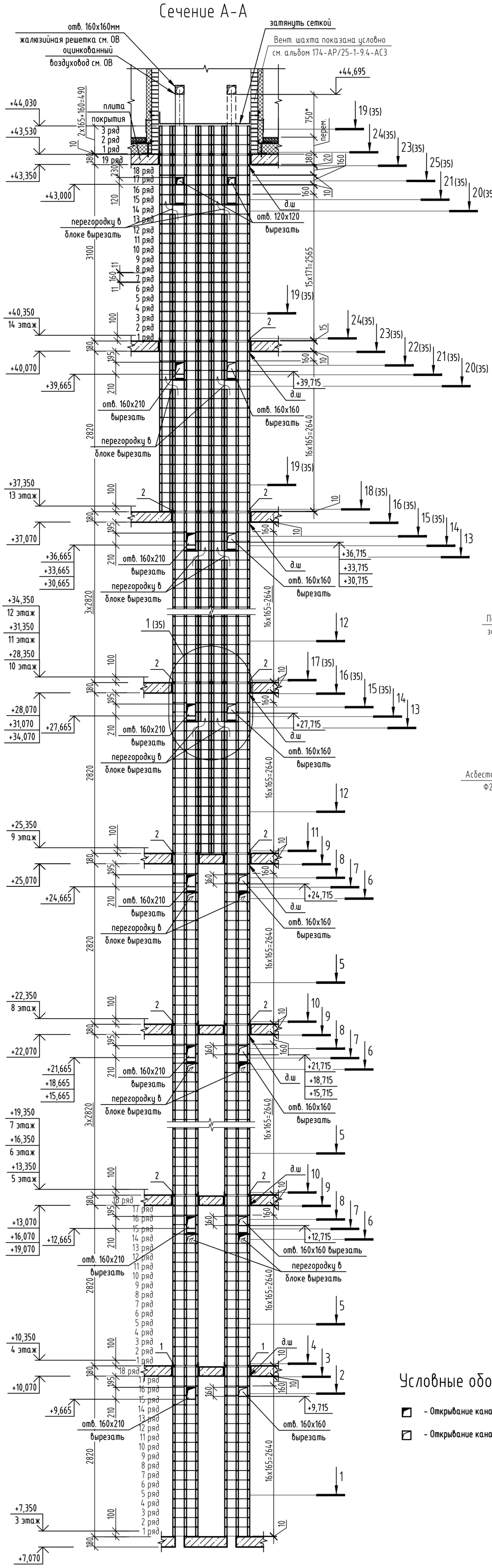

1-1

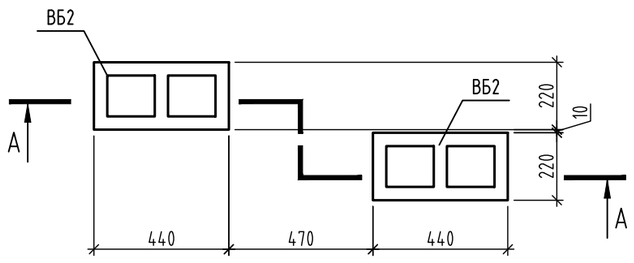

2-2

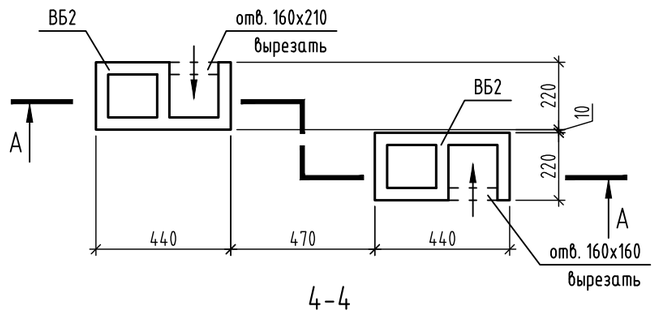

3-3

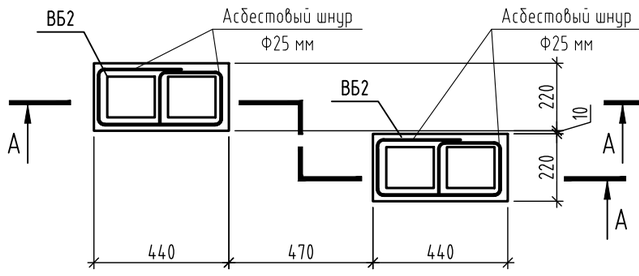

4-4

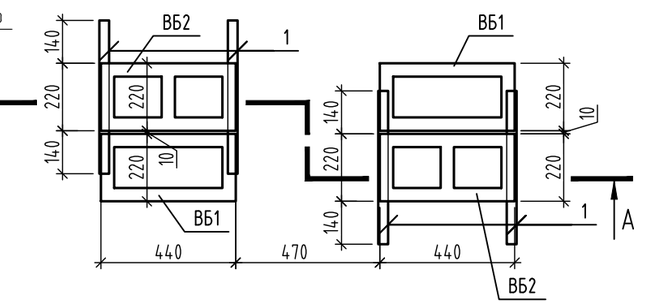

5-5

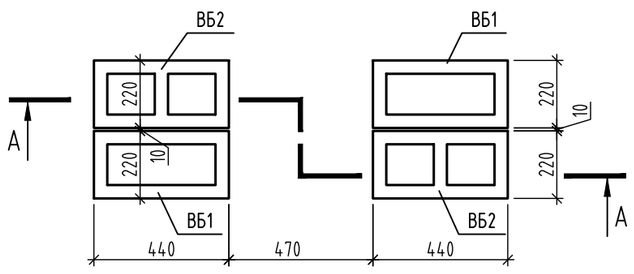

6-6

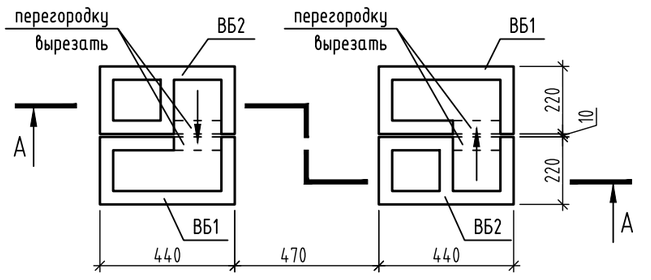

7-7

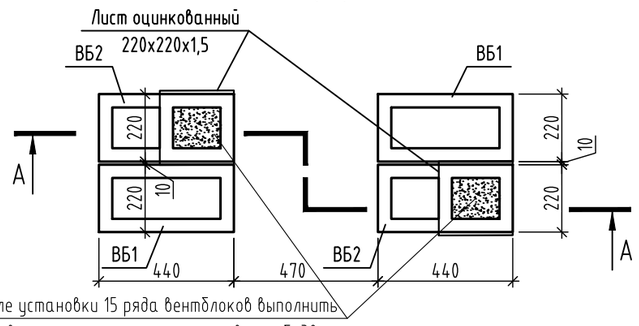

После установки 15 ряда вентблоков выполнить заливку цементно-песчаным раствором δ=30мм

8-8

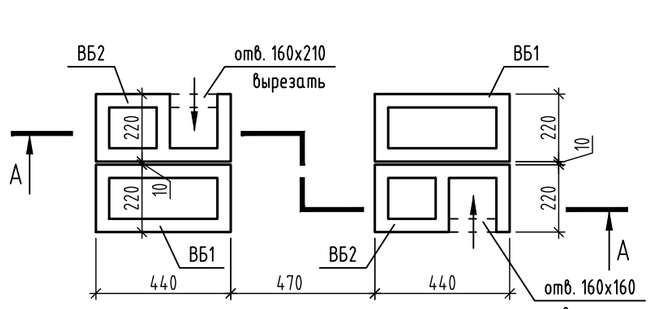

9-9

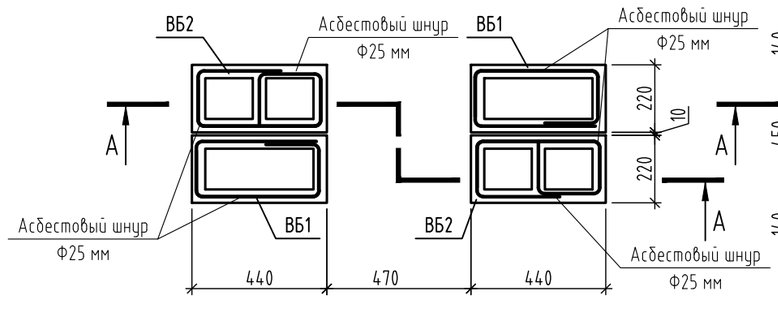

10-10

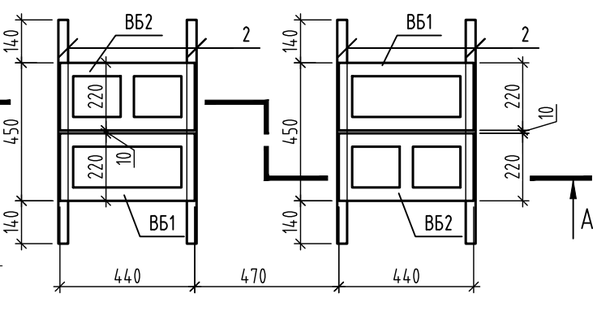

11-11

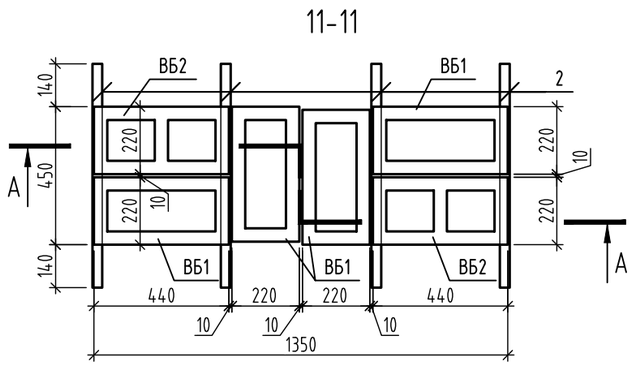

12-12

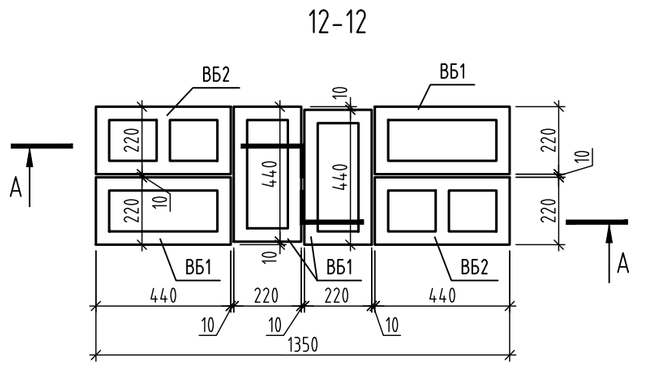

13-13

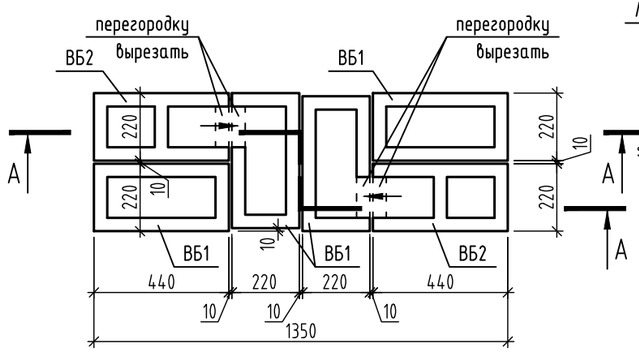

14-14

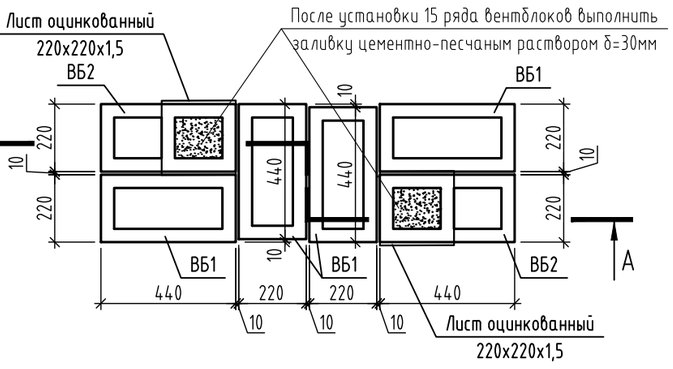

После установки 15 ряда вентблоков выполнить заливку цементно-песчаным раствором δ=30мм

1. Кладку блоков вентканала начинать возводить с 3 этажа, выравнивая выполнять:
   - с 3 этажа по 14 этаж включительно и выше плиты покрытия выполнять на цементно-полимерном клею из сухих растворных смесей. Марку смеси подбирать по рекомендациям фирмы изготовителя блоков. Толщина клеевого раствора принята 5 мм. При толщине шва более 5мм кладку вести на клеевых растворах для толстошовной кладки;
   - швы между блоками должны быть полностью заполнены, герметичны.
2. Опирание блоков вентканала выполнять на плиту перекрытия по выровненному цементно-песчаному раствору М75.
3. Упругие прокладки выполнять из асбестового шнура. Использовать совместно с полиуретановыми герметиками с наружной стороны для герметичной заделки швов.
4. Над 14 рядом блоков в указанных местах вентиляционные каналы закрывать листом оцинкованной стали, размерами 220х220х1,5мм (согласно схеме), после укладки 15 ряда лист залить цементно-песчаным раствором М75, толщиной 30мм.
5. Для спутников, идущих с последнего этажа, предусмотреть изолированное открывание на кровле через отверстие в кирпичной шахте с помощью воздуховода. Смотреть раздел ОВ.
6. Спецификацию элементов вентканала см. лист 35.
7. Узел "1" см. лист 35.
8. Схему расположения вентканала см. лист 7...16.
9. Данный лист смотреть совместно с альбомом 174-АР/25-1-9.4-АС3.

Условные обозначения

- Открывание канала видимое;
- Открывание канала невидимое

id: 7805424

Изм.	Кол.уч.	Лист	№ док.	Подпись	Дата
Разраб.		Ткаченко			10.26
Пров.		Аникеева			10.26
Н. контр.		Рябиков			10.26

174-АР/25-1-9.4-АС2

Многоквартирные жилые дома с объектами инфраструктуры, расположенные по адресу: г. Екатеринбург, ул. Комбинатская. Жилой дом ГП-9

Секция ГП-9.4

Стадия	Лист	Листов
Р	34	

Вентканал ВЕ9.4.1. Сечения 1-1...14-14

ДЕВИЖН

Формат А2

Взам. инв. №

Подп. и дата

Инв. № подл.

15-15(34)

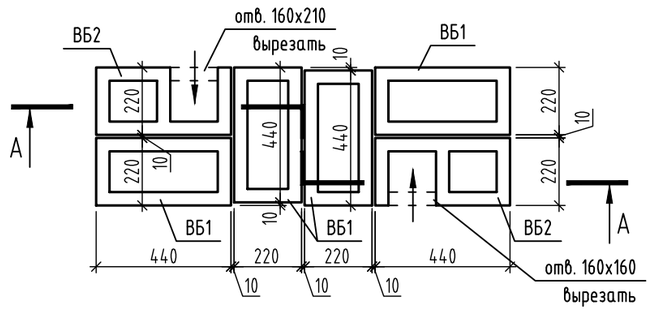

16-16(34)

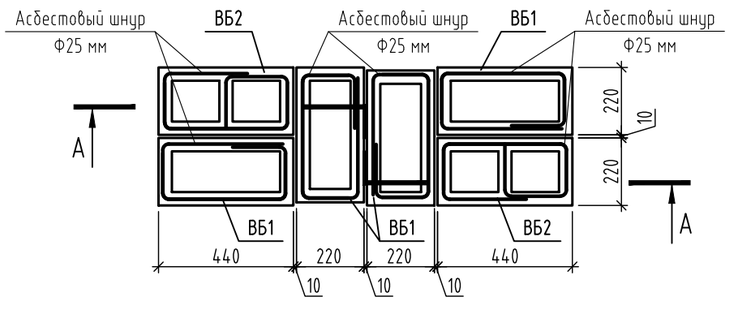

17-17(34)

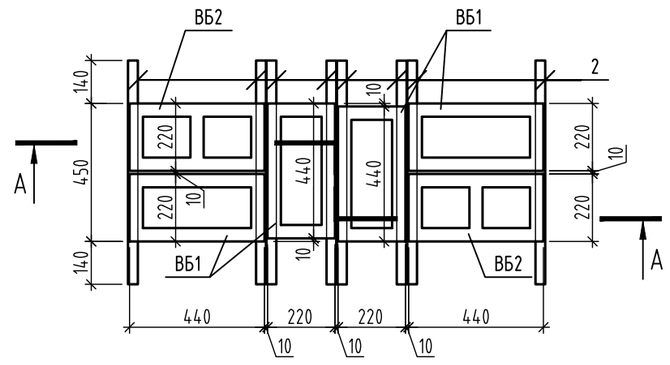

18-18(34)

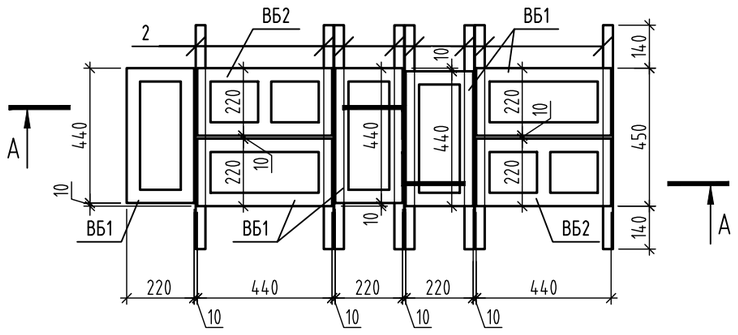

19-19(34)

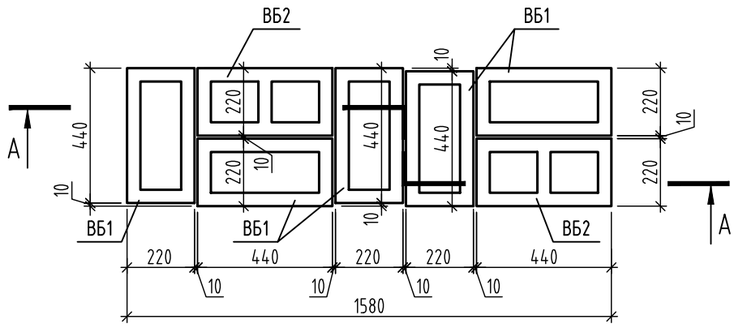

20-20(34)

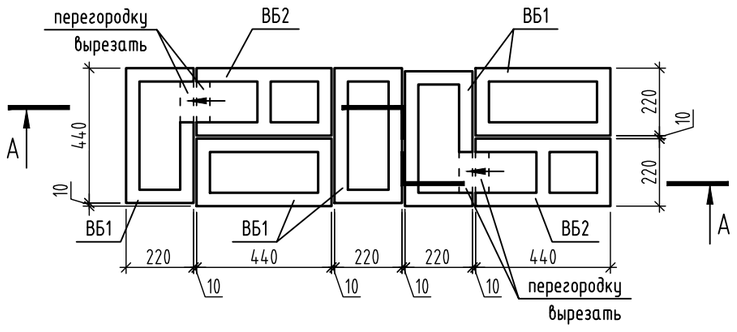

21-21(34)

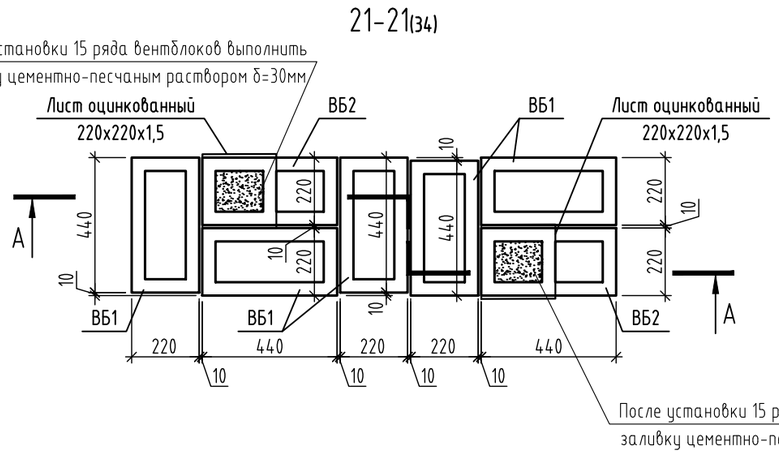

22-22(34)

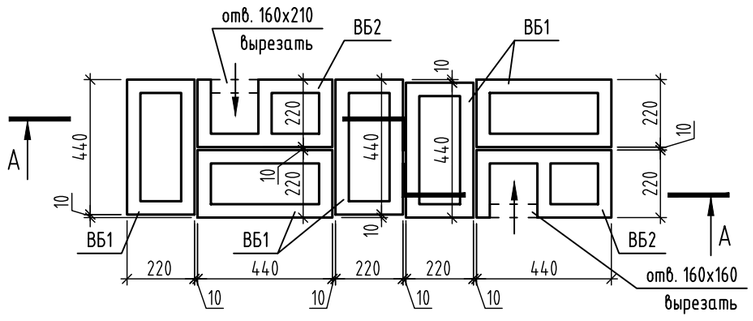

23-23(34)

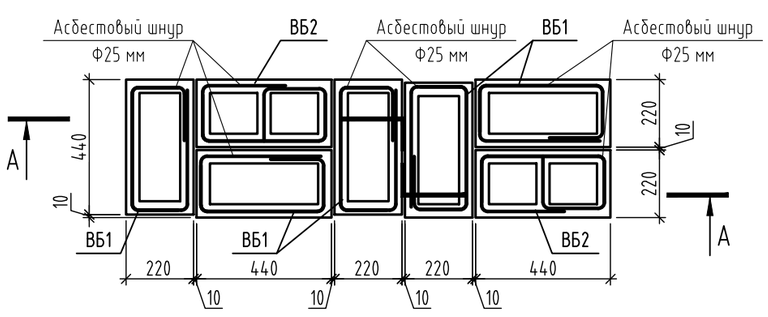

24-24(34)

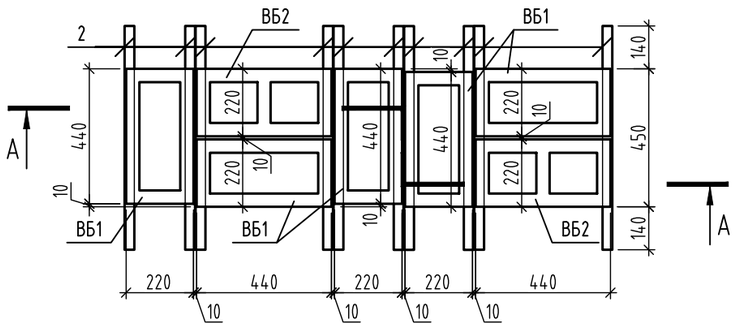

25-25(34)

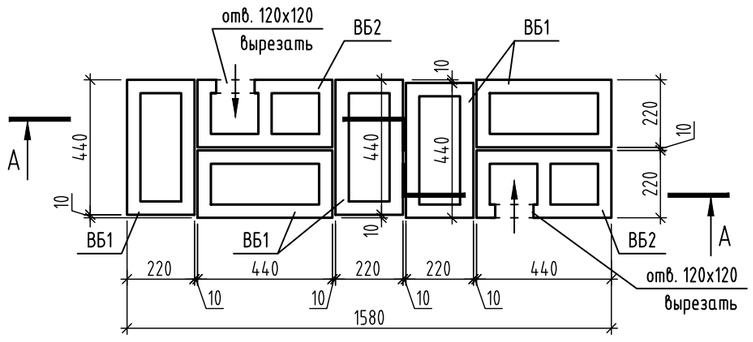

1
34

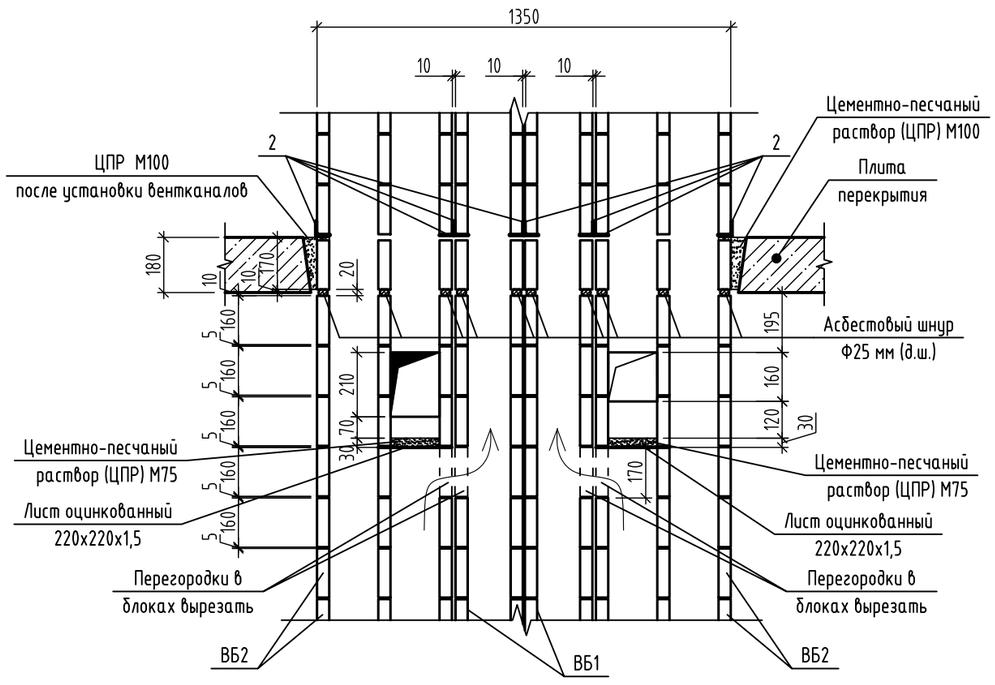

Спецификация элементов вентканала ВЕ9.4.1

Поз.	Обозначение	Наименование	Кол-во	Масса ед.кг	Примечания
		Вентканал ВЕ9.4.1	1		
ВБ1	ГОСТ 6133-99	Вентиляционный блок однопустотный	668	17	
		КСР-ПС-44-1-М100-F100 (440*220*160мм)			
ВБ2	ГОСТ 6133-99	Вентиляционный блок двухпустотный	440	18	
		КСР-ПС-44-2-М100-F100 (440*220*160мм)			
1		Уголок 32х3 ГОСТ 8509-93 / С245-4 ГОСТ 27772-2021 L= 500	4	0,73	2,92
2		Уголок 32х3 ГОСТ 8509-93 / С245-4 ГОСТ 27772-2021 L= 730	72	1,07	77,04
		Прокат 01-1,50*220-Б-О-Ц275-Н-ПР-ГОСТ14918-2020 Lобщ.,пог.м	4,84	2,59	12,54
	ГОСТ 5336-80	Сетка 2-20-2,0-0 ГОСТ 5336-80 Sобщ.=м²	1,70	3	5,10

1. Данный лист смотреть совместно с листом 34.

id: 7805424

Изм.	Кол.уч.	Лист	№ док.	Подпись	Дата	174-АР/25-1-9.4-АС2			
						Многоквартирные жилые дома с объектами инфраструктуры, расположенные по адресу: г. Екатеринбург, ул. Комбинатская. Жилой дом ГП-9			
Разраб.		Ткаченко			10.26	Секция ГП-9.4	Стадия	Лист	Листов
Пров.		Аникеева			10.26		Р	35	
Н. контр.		Рябиков			10.26	Вентканал ВЕ9.4.1. Сечения 15-15...25-25. Узел "1". Спецификация элементов вентканала	ДЕВИЖН		

Взам. инв. №
Подп. и дата
Инв. № подл.

Вентканал ВЕ9.4.2
Сечение А-А

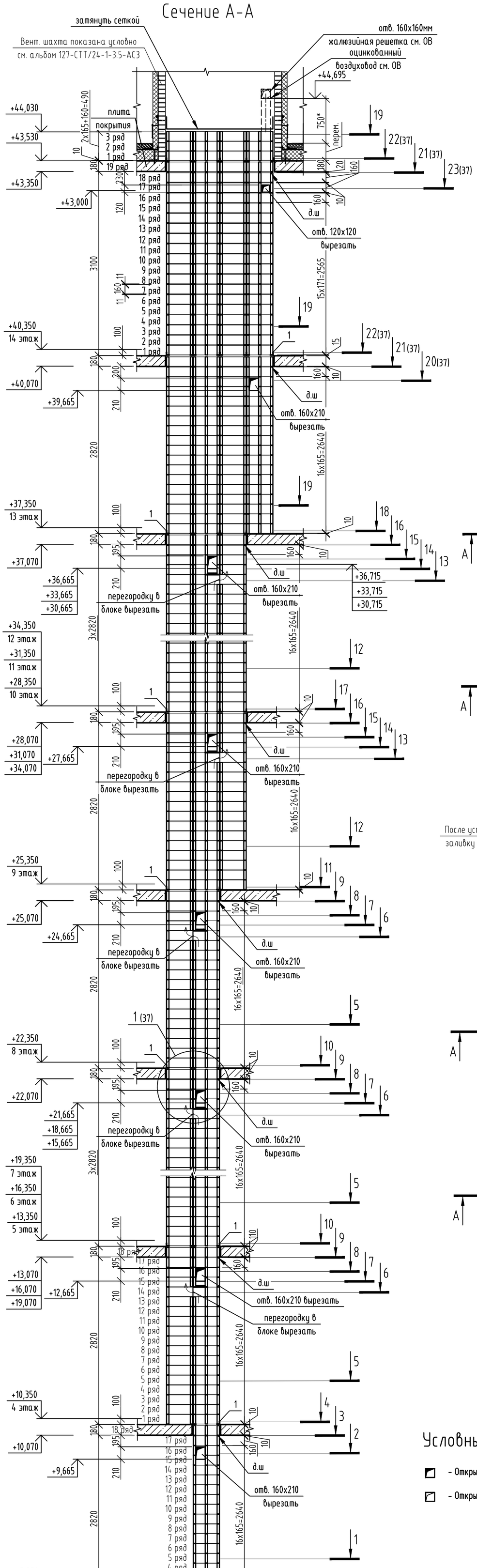

1-1

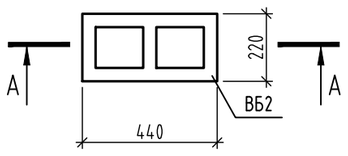

2-2

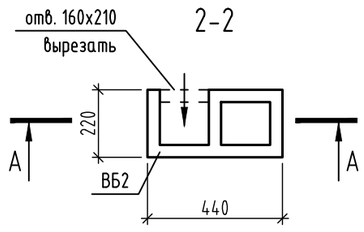

3-3

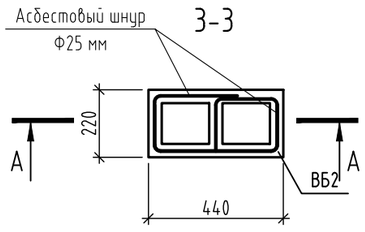

4-4

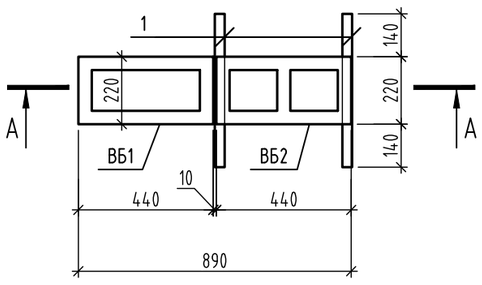

5-5

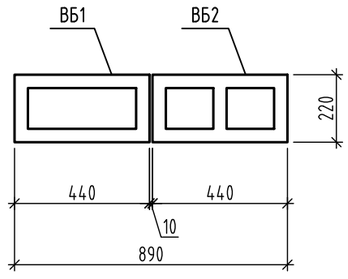

6-6

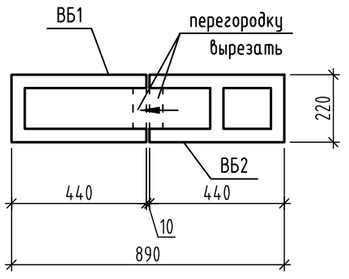

7-7

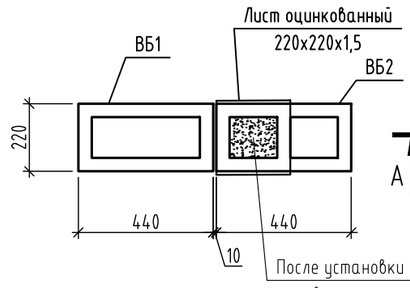

8-8

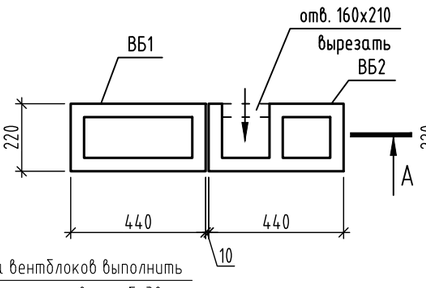

9-9

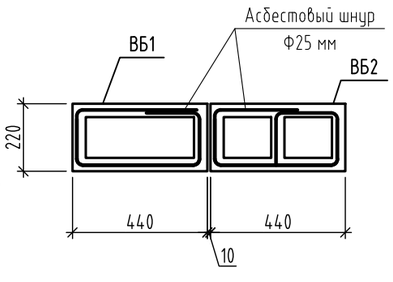

После установки 15 ряда вентблоков выполнить заливку цементно-песчаным раствором δ=30мм

10-10

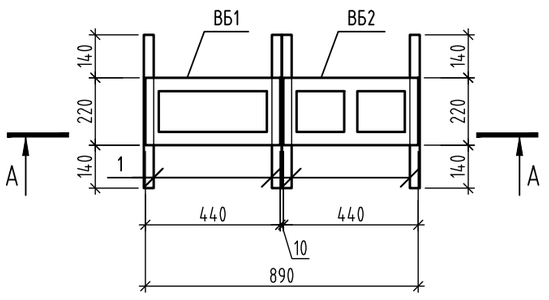

11-11

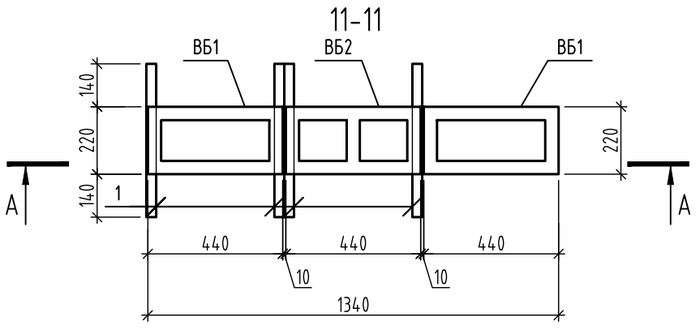

12-12

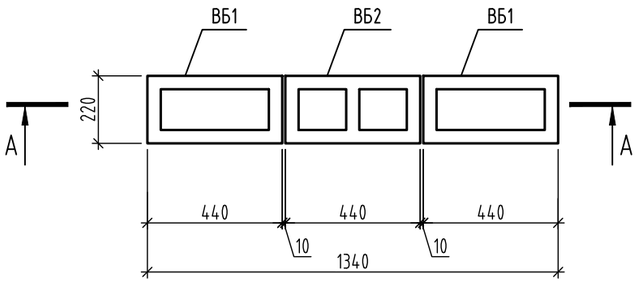

13-13

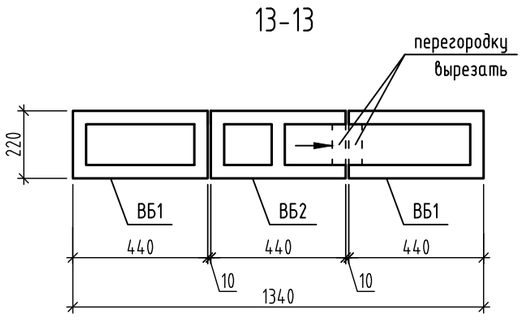

14-14

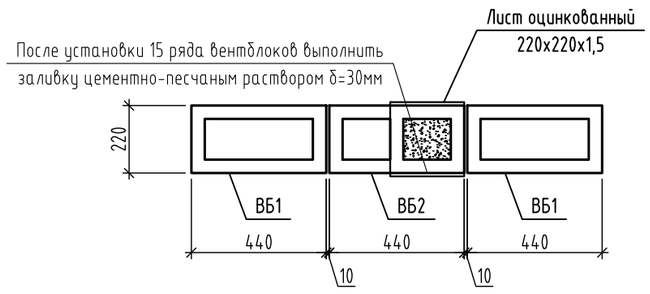

15-15

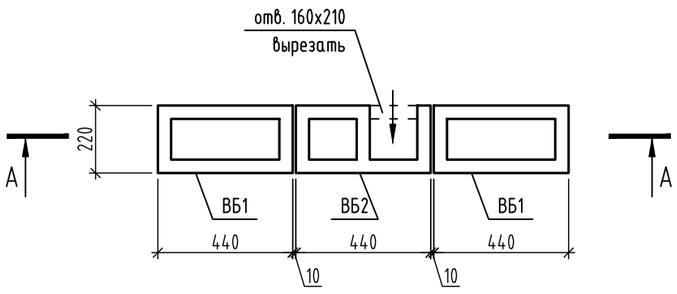

16-16

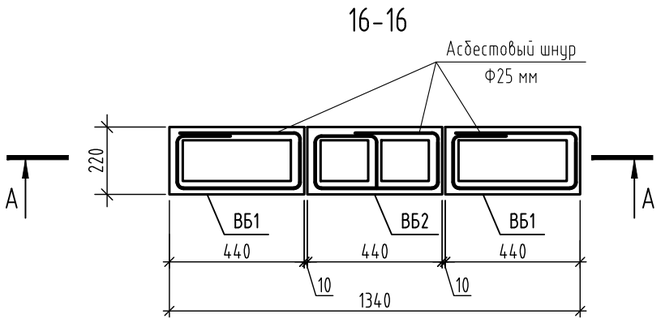

17-17

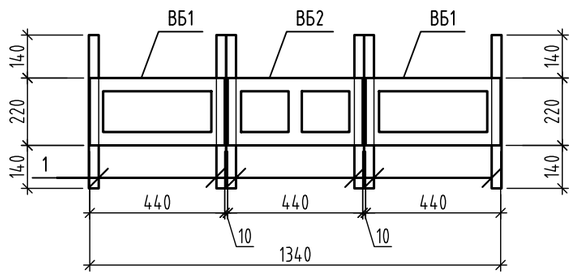

18-18

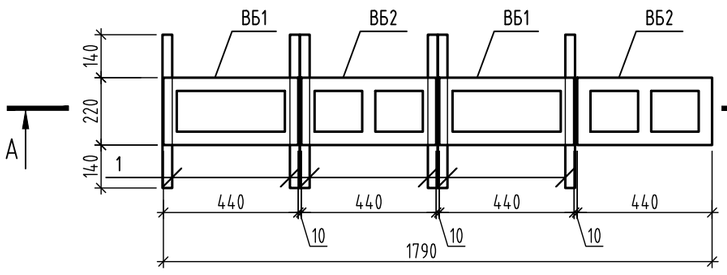

19-19

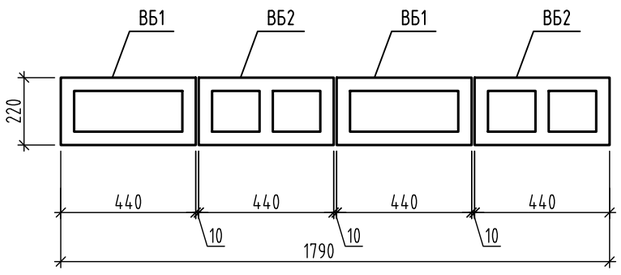

Условные обозначения

- Открывание канала видимое;
- Открывание канала невидимое

1. Кладку блоков вентканала начинать возводить с 3 этажа, выравнивая выполнять:
   - с 3 этажа по 14 этаж включительно и выше плиты покрытия выполнять на цементно-полимерном клею из сухих растворных смесей. Марку смеси подбирать по рекомендациям фирмы изготовителя блоков. Толщина клеевого раствора принята 5 мм. При толщине шва более 5мм кладку вести на клеевых растворах для толстошовной кладки;
   - швы между блоками должны быть полностью заполнены, герметичны.
2. Опирание блоков вентканала выполнять на плиту перекрытия по выровненному цементно-песчаному раствору М75.
3. Упругие прокладки выполнять из асбестового шнура. Использовать совместно с полиуретановыми герметиками с наружной стороны для герметичной заделки швов.
4. Над 14 рядом блоков в указанных местах вентиляционные каналы закрывать листом оцинкованной стали, размерами 220х220х1,5мм (согласно схеме), после укладки 15 ряда лист залить цементно-песчаным раствором М75, толщиной 30мм.
5. Для спутников, идущих с последнего этажа, предусмотреть изолированное открывание на кровле через отверстие в кирпичной шахте с помощью воздуховода. Смотреть раздел ОВ.
6. Спецификацию элементов вентканала см. лист 37.
7. Узел "1" см. лист 37.
8. Схему расположения вентканала см. лист 7...16.
9. Данный лист смотреть совместно с альбомом 174-АР/25-1-9.4-АС3.

Изм.	Кол.уч.	Лист	№ док.	Подпись	Дата
Разраб.		Ткаченко			10.26
Пров.		Аникеева			10.26
Н. контр.		Рябиков			10.26

174-АР/25-1-9.4-АС2

Многоквартирные жилые дома с объектами инфраструктуры, расположенные по адресу: г. Екатеринбург, ул. Комбинатская. Жилой дом ГП-9

Секция ГП-9.4

Стадия	Лист	Листов
Р	36	

Вентканал ВЕ9.4.2. Сечения 1-1...19-19

ДЕВИЖН

Формат А2

Взам. инв. №

Подп. и дата

Инв. № подл.

id: 7805424

20-20(36)

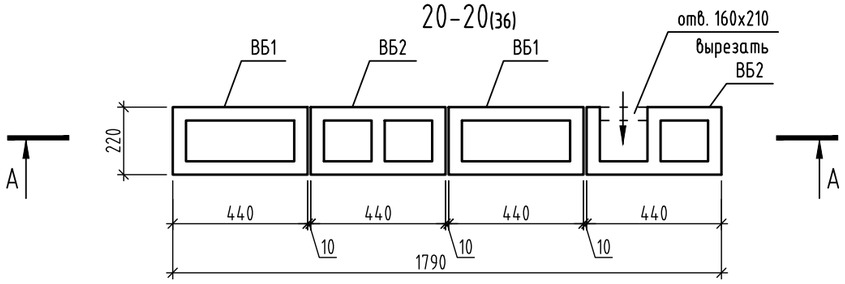

21-21(36)

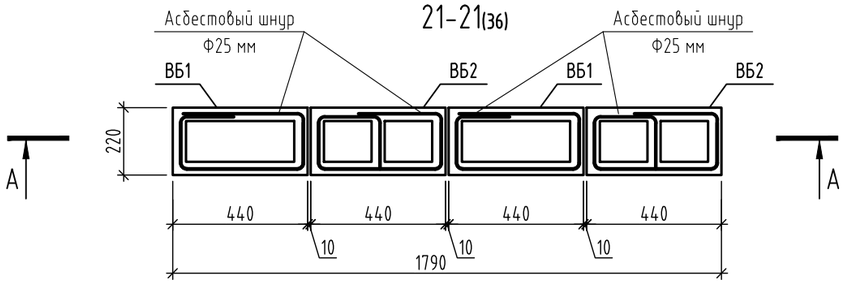

22-22(36)

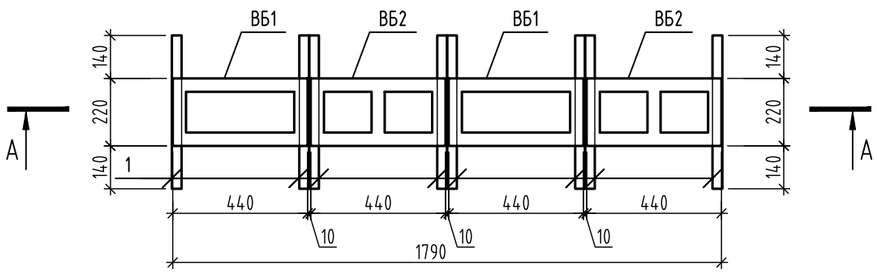

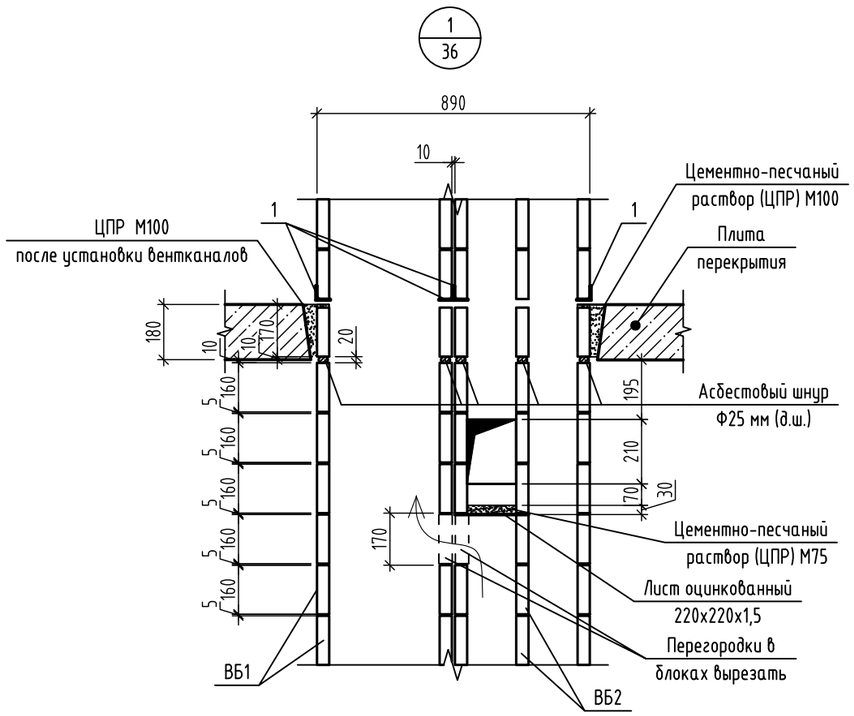

Спецификация элементов вентканала ВЕ9.4.2

Поз.	Обозначение	Наименование	Кол-во	Масса ед.кг	Примечания
		Вентканал ВЕ9.4.2	1		
ВБ1	ГОСТ 6133-99	Вентиляционный блок однопустотный	314	17	
		КСР-ПС-44-1-М100-F100 (440*220*160мм)			
ВБ2	ГОСТ 6133-99	Вентиляционный блок двухпустотный	260	18	
		КСР-ПС-44-2-М100-F100 (440*220*160мм)			
1		Уголок 32х3 ГОСТ 8509-93 / С245-4 ГОСТ 27772-2021 L= 500	62	0,73	45,26
		Прокат 01-1,50*220-Б-О-Ц275-Н-ПР-ГОСТ14918-2020 Lобщ.,пог.м	1,98	2,59	5,13
	ГОСТ 5336-80	Сетка 2-20-2,0-0 ГОСТ 5336-80 Sобщ.=м²	1,40	3	4,20

23-23(36)

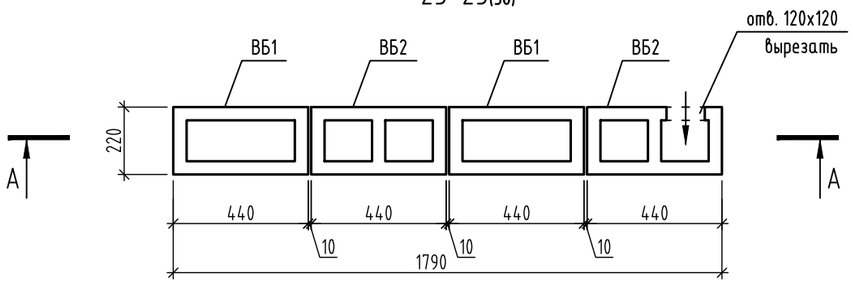

1. Данный лист смотреть совместно с листом 36.

Изм.	Кол.уч.	Лист	№ док.	Подпись	Дата
Разраб.		Ткаченко			10.26
Пров.		Аникеева			10.26
Н. контр.		Рябиков			10.26

174-АР/25-1-9.4-АС2

Многоквартирные жилые дома с объектами инфраструктуры, расположенные по адресу: г. Екатеринбург, ул. Комбинатская. Жилой дом ГП-9

Секция ГП-9.4

Стадия	Лист	Листов
Р	37	

Вентканал ВЕ9.4.2. Сечения 20-20...23-23. Узел "1". Спецификация элементов вентканала

ДЕВИЖН

Формат А3

Взам. инв. № | Подп. и дата | Инв. № подл.

id: 7805424

Вентканалы ВЕ9.4.3, ВЕ9.4.5, ВЕ9.4.8

Сечение А-А

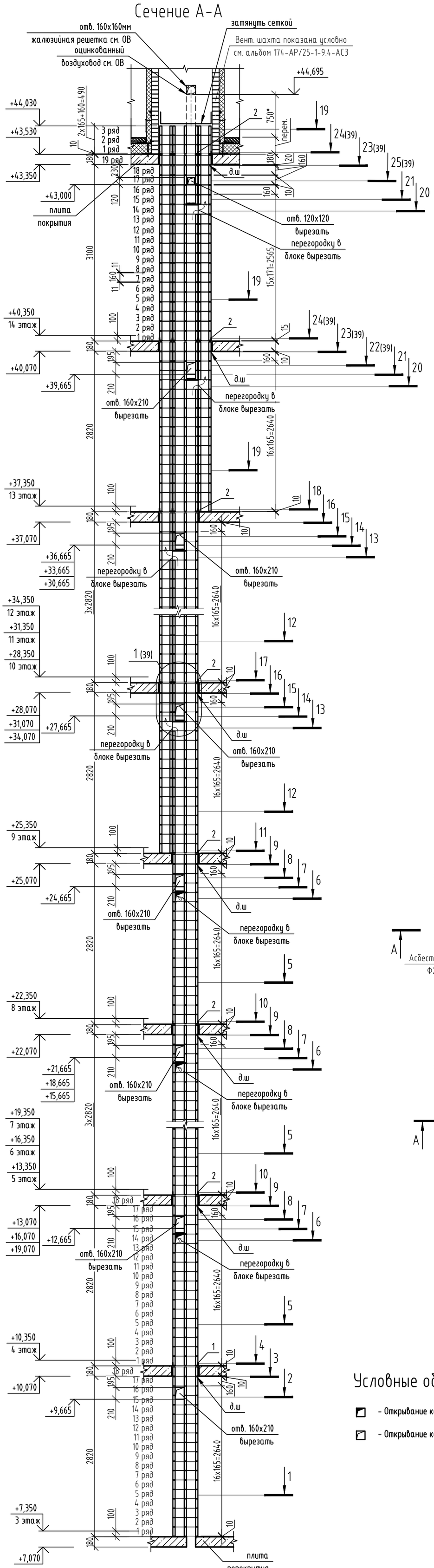

1-1

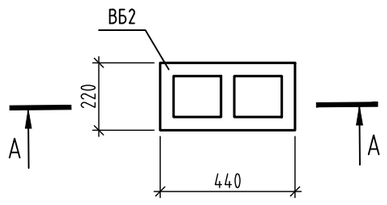

2-2

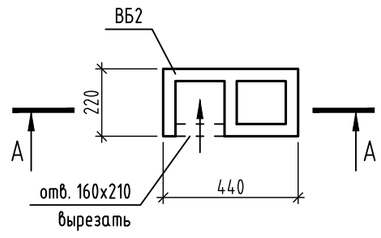

3-3

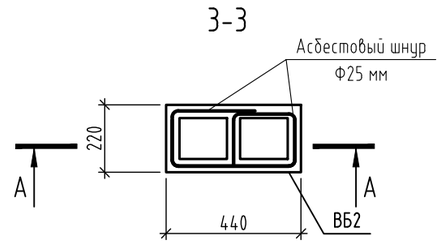

4-4

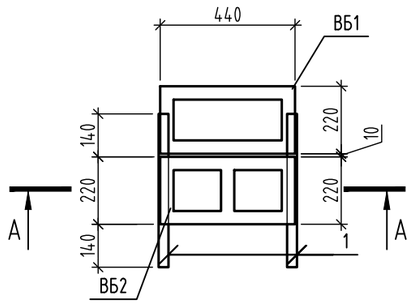

5-5

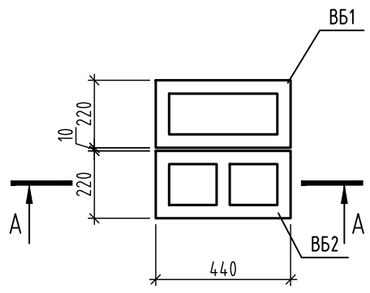

6-6

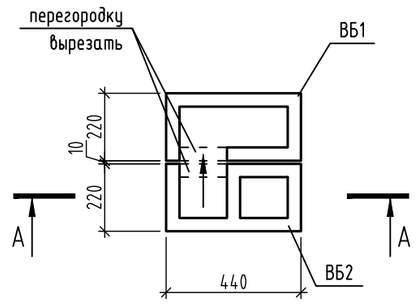

7-7

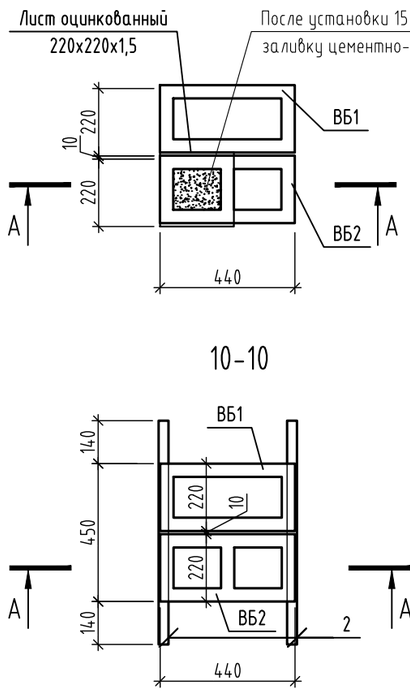

8-8

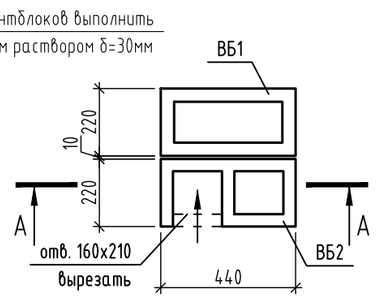

9-9

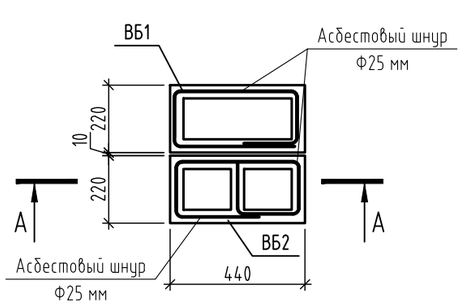

10-10

11-11

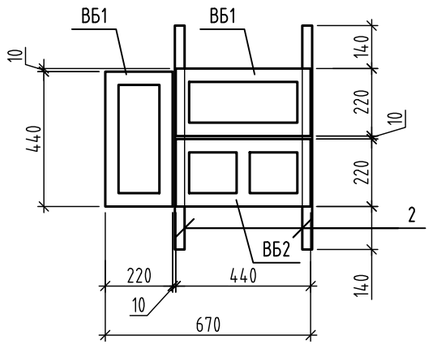

12-12

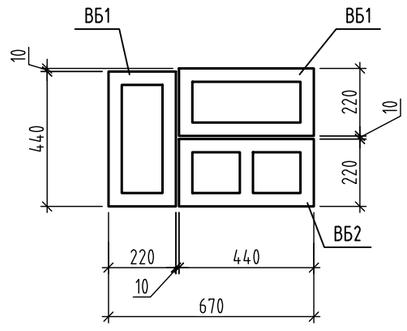

13-13

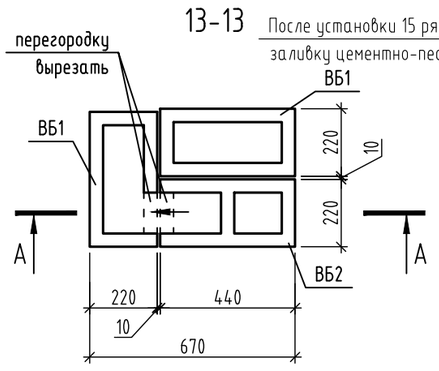

14-14

После установки 15 ряда вентблоков выполнить
заливку цементно-песчаным раствором δ=30мм

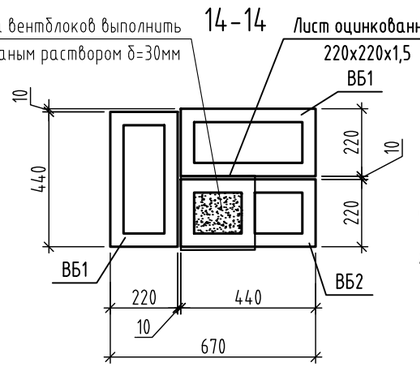

15-15

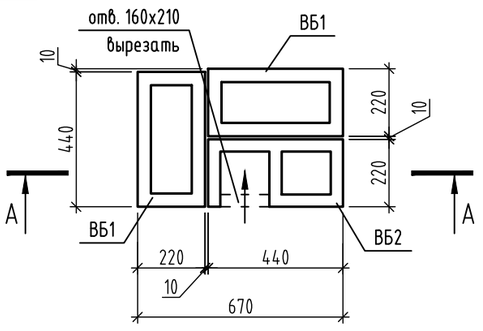

16-16

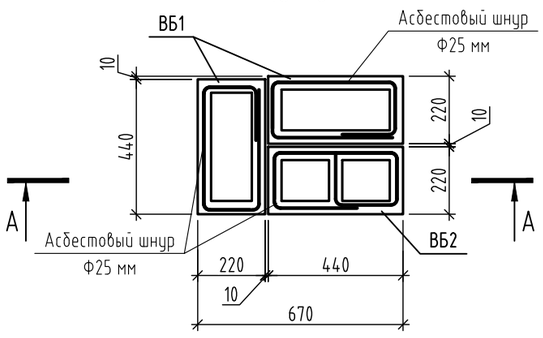

17-17

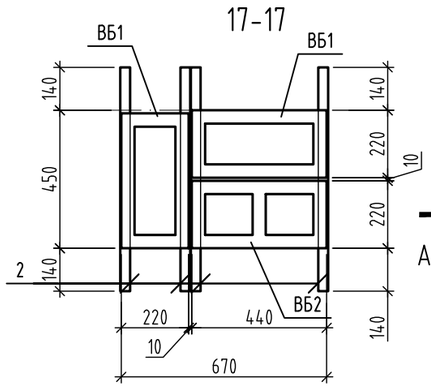

18-18

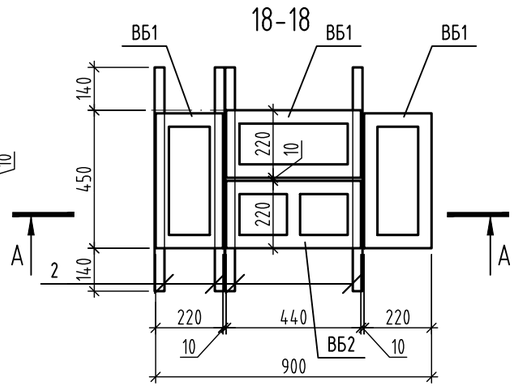

19-19

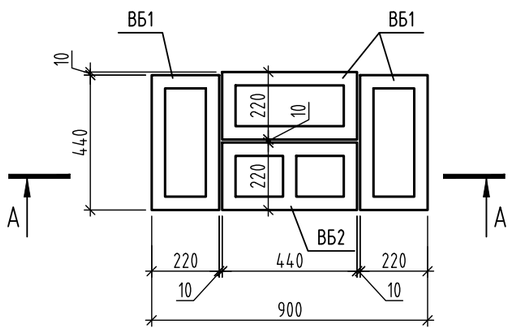

20-20

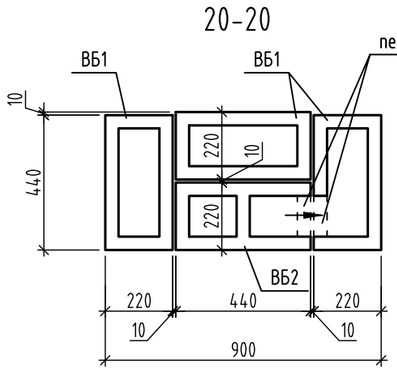

21-21

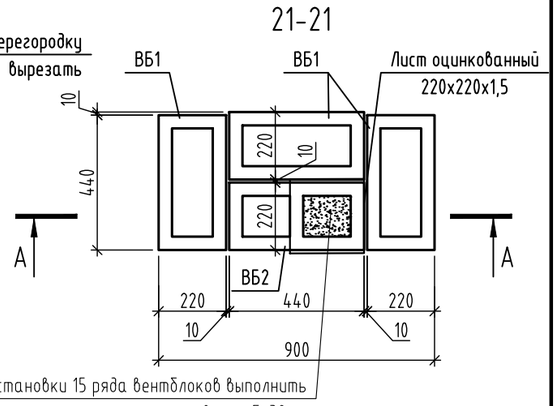

После установки 15 ряда вентблоков выполнить
заливку цементно-песчаным раствором δ=30мм

Условные обозначения

- – Открывание канала видимое;
- – Открывание канала невидимое

1. Кладку блоков вентканалов начинать возводить с 3 этажа, выравнивая выполнять:
   - с 3 этажа по 14 этаж включительно и выше плиты покрытия выполнять на цементно-полимерном клею из сухих растворных смесей. Марку смеси подбирать по рекомендациям фирмы изготовителя блоков. Толщина клеевого раствора принята 5 мм. При толщине шва более 5мм кладку вести на клеевых растворах для толстошовной кладки;
   - швы между блоками должны быть полностью заполнены, герметичны.
2. Опирание блоков вентканалов выполнять на плиту перекрытия по выровненному цементно-песчаному раствору М75.
3. Упругие прокладки выполнять из асбестового шнура. Использовать совместно с полиуретановыми герметиками с наружной стороны для герметичной заделки швов.
4. Над 14 рядом блоков в указанных местах вентиляционные каналы закрывать листом оцинкованной стали, размерами 220х220х1,5мм (согласно схеме), после укладки 15 ряда лист залить цементно-песчаным раствором М75, толщиной 30мм.
5. Для спутников, идущих с последнего этажа, предусмотреть изолированное открывание на кровле через отверстие в кирпичной шахте с помощью воздуховода. Смотреть раздел ОВ.
6. Спецификацию элементов вентканалов см. лист 39.
7. Узел "1" см. лист 39.
8. Схему расположения вентканалов см. лист 7...16.
9. Данный лист смотреть совместно с альбомом 174-АР/25-1-9.4-АС3.

						174-АР/25-1-9.4-АС2
						Многоквартирные жилые дома с объектами инфраструктуры, расположенные по адресу: г. Екатеринбург, ул. Комбинатская. Жилой дом ГП-9
Изм.	Кол.уч.	Лист	№ док.	Подпись	Дата	
Разраб.		Ткаченко			10.26	Секция ГП-9.4
Пров.		Аникеева			10.26	Стадия: Р; Лист: 38; Листов:
Н. контр.		Рябиков			10.26	Вентканалы ВЕ9.4.3, ВЕ9.4.5, ВЕ9.4.8. Сечения 1-1...21-21
						ДЕВИЖН

Взам. инв. № | Подп. и дата | Инв. № подл.

id: 7805424

Формат А2

22-22(38)

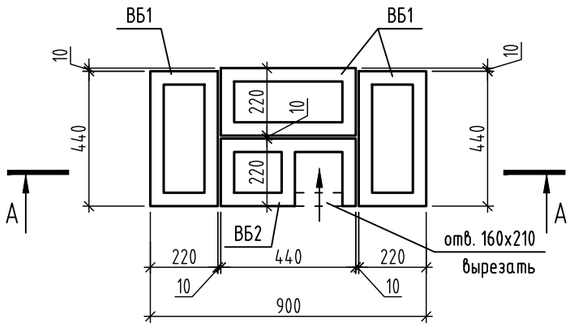

23-23(38)

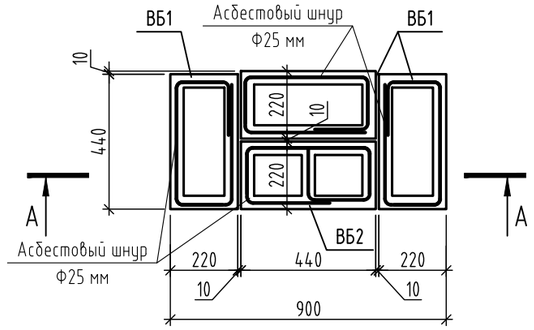

24-24(38)

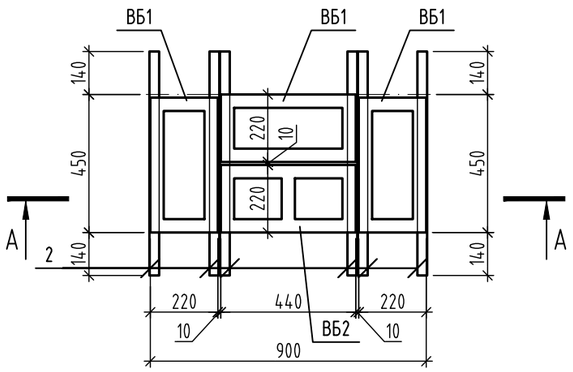

25-25(38)

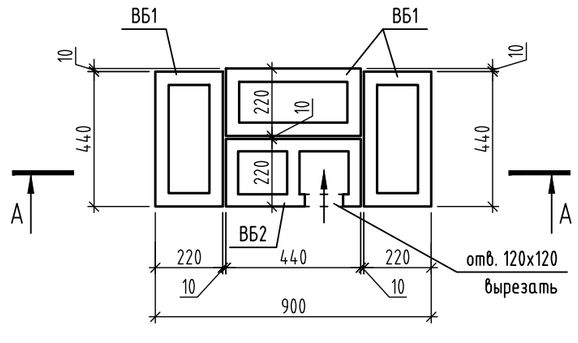

Спецификация элементов вентканалов ВЕ9.4.3, ВЕ9.4.5, ВЕ9.4.8 (на 1 марку)

Поз.	Обозначение	Наименование	Кол-во	Масса ед.кг	Примечания
		Вентканал ВЕ9.4.3, ВЕ9.4.5, ВЕ9.4.8	3		
ВБ1	ГОСТ 6133-99	Вентиляционный блок однопустотный	354	17	
		КСР-ПС-44-1-М100-F100 (440*220*160мм)			
ВБ2	ГОСТ 6133-99	Вентиляционный блок двухпустотный	220	18	
		КСР-ПС-44-2-М100-F100 (440*220*160мм)			
1		Уголок 32х3 ГОСТ 8509-93 / С245-4 ГОСТ 27772-2021 L= 500	2	0,73	1,46
2		Уголок 32х3 ГОСТ 8509-93 / С245-4 ГОСТ 27772-2021 L= 730	38	1,07	40,66
		Прокат 01-1,50*220-Б-О-Ц275-Н-ПР-ГОСТ14918-2020 Lобщ.,пог.м	2,42	2,59	6,27
	ГОСТ 5336-80	Сетка 2-20-2,0-0 ГОСТ 5336-80 Sобщ.=м^2	1,16	3	3,48

1/38

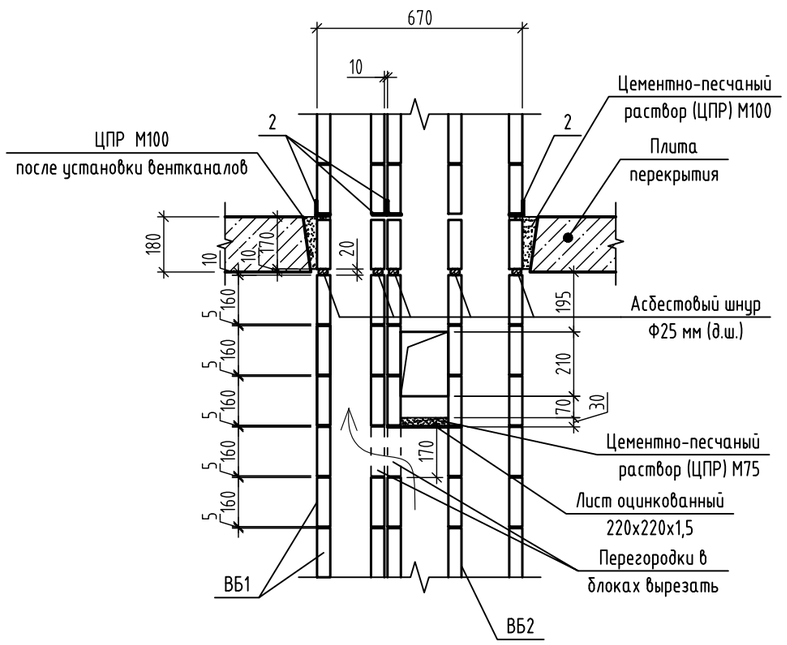

1. Данный лист смотреть совместно с листом 38.

id: 7805424

Изм.	Кол.уч.	Лист	№ док.	Подпись	Дата
Разраб.		Ткаченко			10.26
Пров.		Аникеева			10.26
Н. контр.		Рябиков			10.26

174-АР/25-1-9.4-АС2

Многоквартирные жилые дома с объектами инфраструктуры, расположенные по адресу: г. Екатеринбург, ул. Комбинатская. Жилой дом ГП-9

Секция ГП-9.4

Стадия	Лист	Листов
Р	39	

Вентканалы ВЕ9.4.3, ВЕ9.4.5, ВЕ9.4.8. Сечения 22-22...25-25. Узел "1". Спецификация элементов вентканалов

ДЕВИЖН

Формат А3

Взам. инв. № | Подп. и дата | Инв. № подл.

Вентканалы ВЕ9.4.4

Сечение А-А

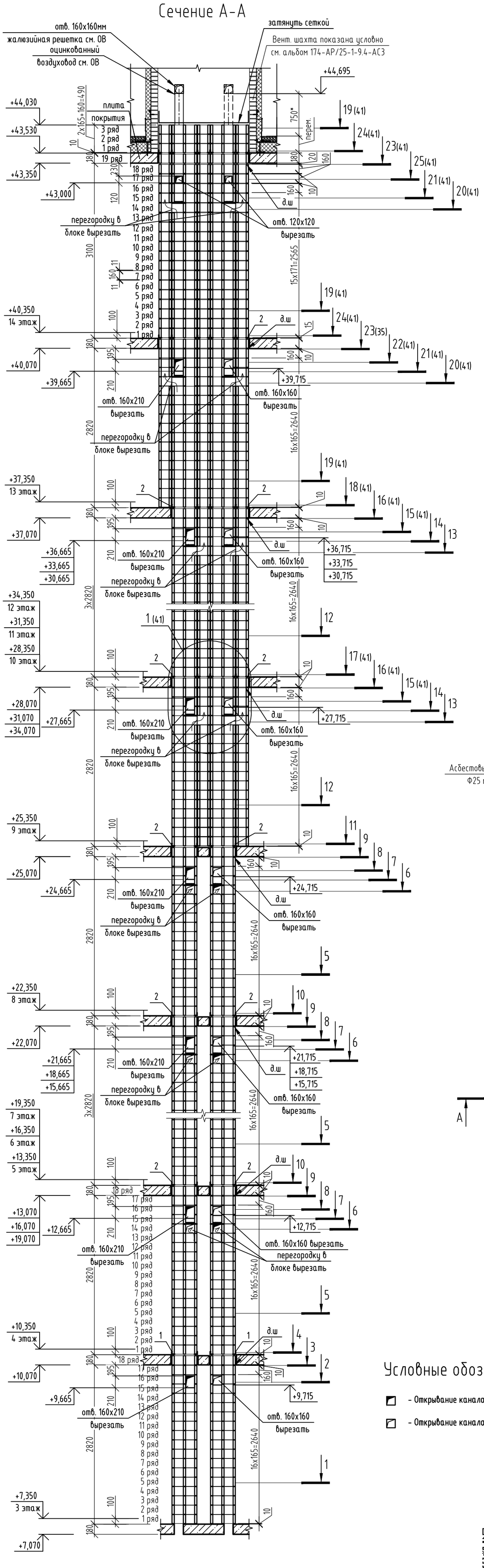

1-1

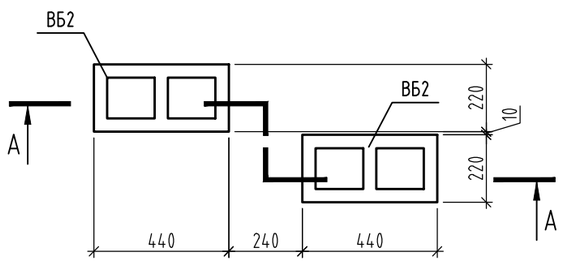

2-2

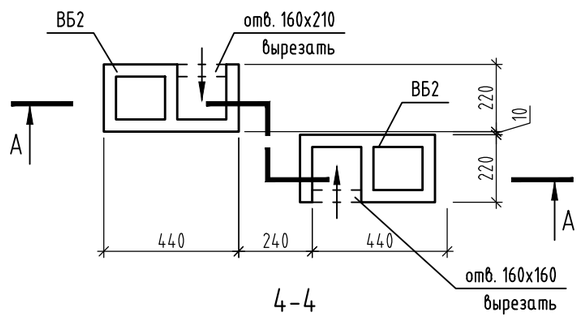

3-3

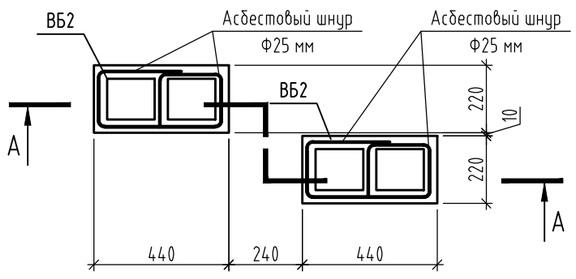

4-4

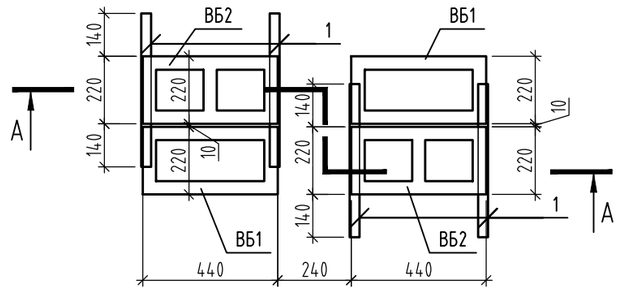

5-5

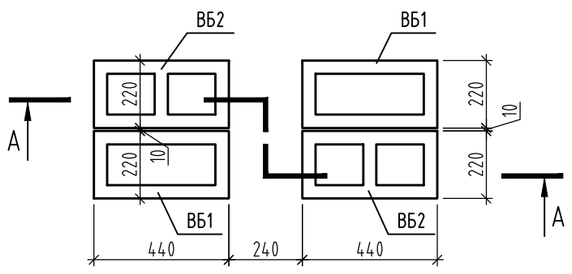

6-6

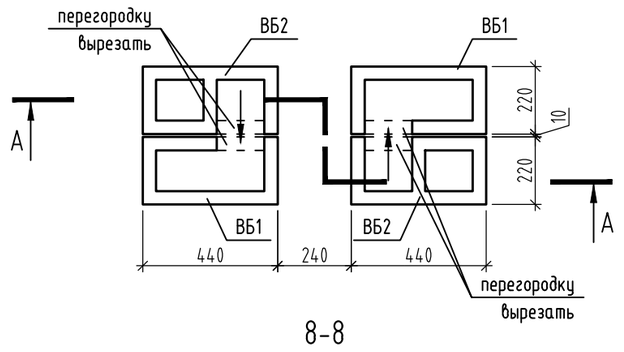

7-7

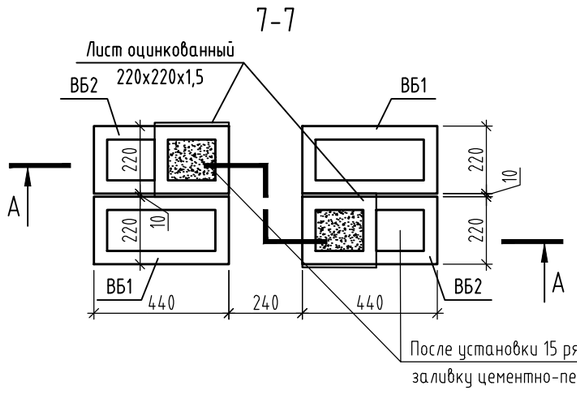

8-8

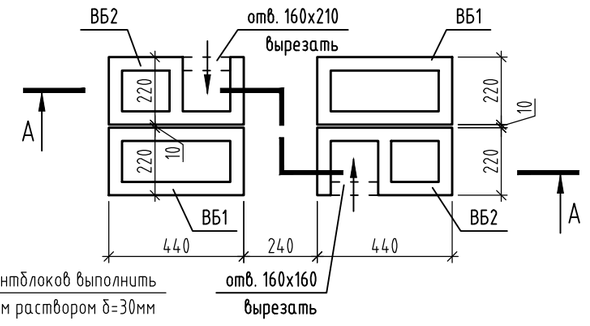

После установки 15 ряда вентблоков выполнить заливку цементно-песчаным раствором δ=30мм

9-9

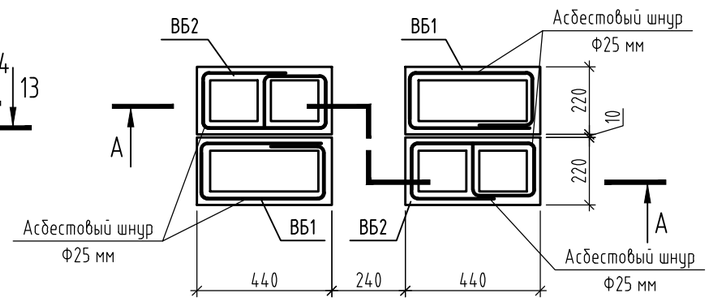

10-10

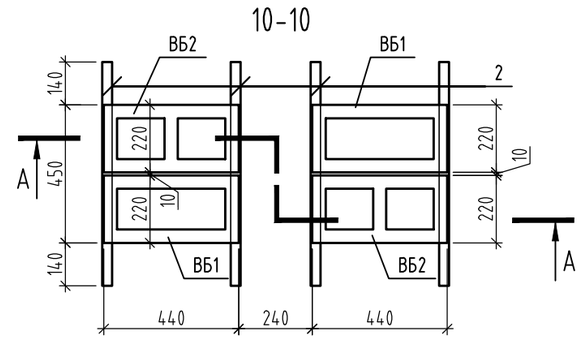

11-11

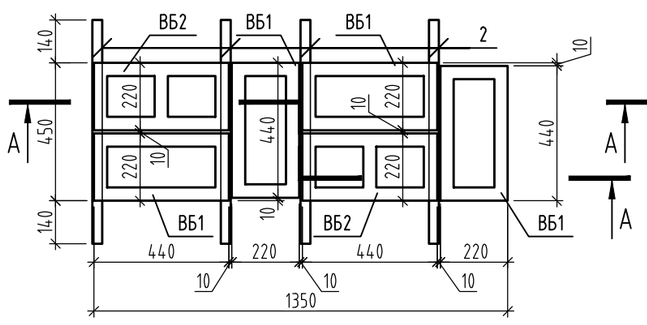

12-12

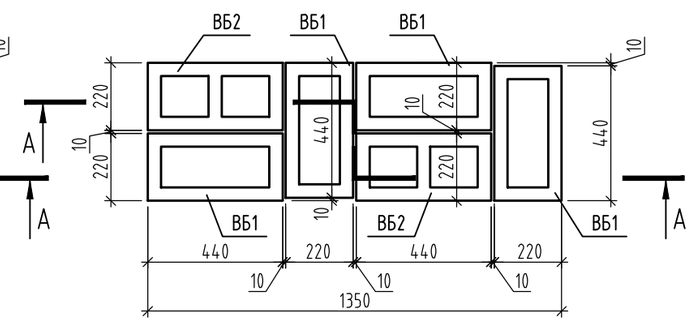

13-13

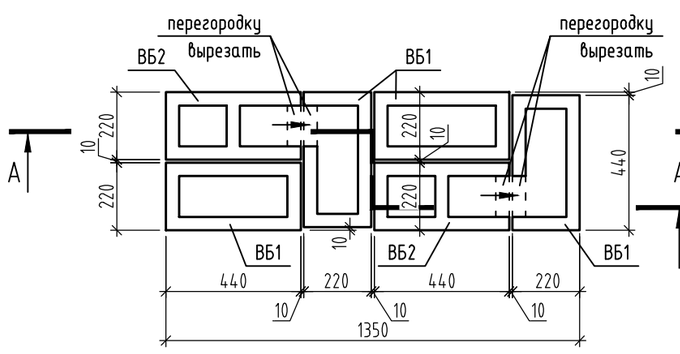

14-14

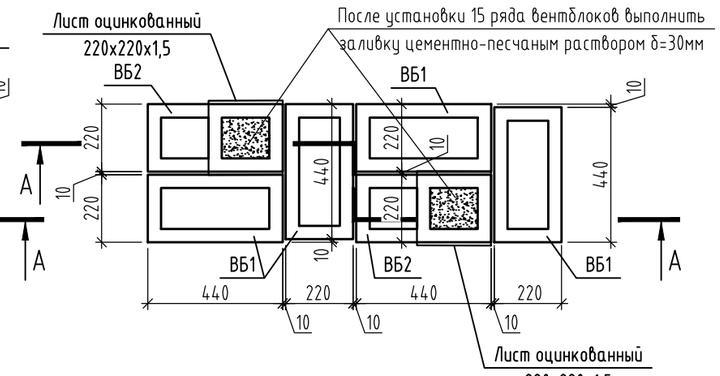

Условные обозначения

- Открывание канала видимое;
- Открывание канала невидимое

1. Кладку блоков вентканала начинать возводить с 3 этажа, выравнивая выполнять:
   - с 3 этажа по 14 этаж включительно и выше плиты покрытия выполнять на цементно-полимерном клею из сухих растворных смесей. Марку смеси подбирать по рекомендациям фирмы изготовителя блоков. Толщина клеевого раствора принята 5 мм. При толщине шва более 5мм кладку вести на клеевых растворах для толстошовной кладки;
   - швы между блоками должны быть полностью заполнены, герметичны.
2. Опирание блоков вентканала выполнять на плиту перекрытия по выровненному цементно-песчаному раствору М75.
3. Упругие прокладки выполнять из асбестового шнура. Использовать совместно с полиуретановыми герметиками с наружной стороны для герметичной заделки швов.
4. Над 14 рядом блоков в указанных местах вентиляционные каналы закрывать листом оцинкованной стали, размерами 220х220х1,5мм (согласно схеме), после укладки 15 ряда лист залить цементно-песчаным раствором М75, толщиной 30мм.
5. Для спутников, идущих с последнего этажа, предусмотреть изолированное открывание на кровле через отверстие в кирпичной шахте с помощью воздуховода. Смотреть раздел ОВ.
6. Спецификацию элементов вентканала см. лист41
7. Узел "1" см. лист 41.
8. Схему расположения вентканала см. лист 7...16.
9. Данный лист смотреть совместно с альбомом 174-АР/25-1-9.4-АС3.

id: 7805424

						174-АР/25-1-9.4-АС2	
						Многоквартирные жилые дома с объектами инфраструктуры, расположенные по адресу: г. Екатеринбург, ул. Комбинатская. Жилой дом ГП-9	
Изм.	Кол.уч.	Лист	№ док.	Подпись	Дата		
Разраб.		Ткаченко			10.26	Секция ГП-9.4	Стадия: Р; Лист: 40; Листов:
Пров.		Аникеева			10.26		
Н. контр.		Рябиков			10.26	Вентканал ВЕ9.4.4. Сечения 1-1...14-14	ДЕВИЖН

Формат А2

Взам. инв. № | Подп. и дата | Инв. № подл.

15-15(40)

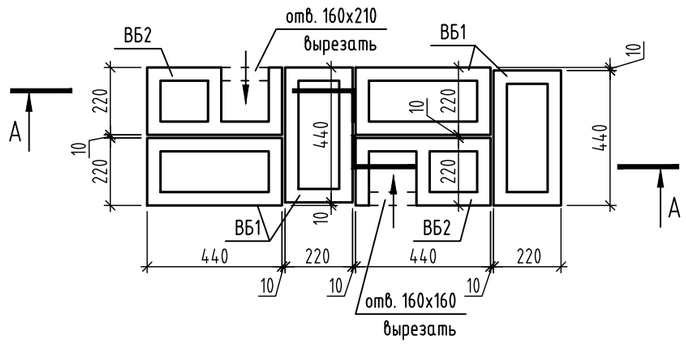

16-16(40)

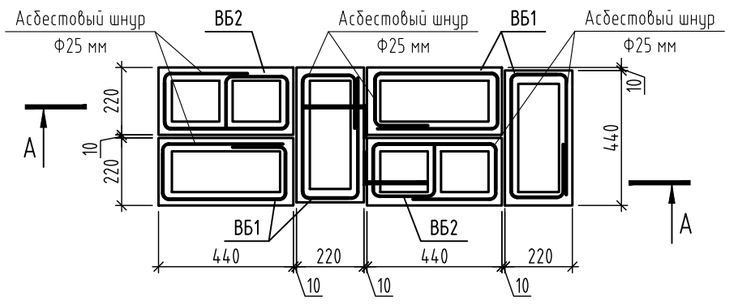

17-17(40)

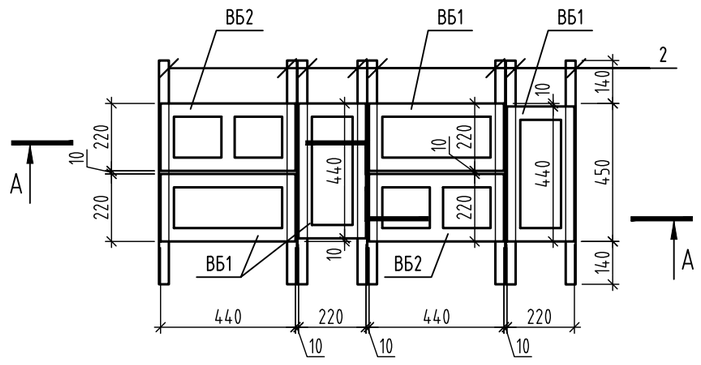

18-18(40)

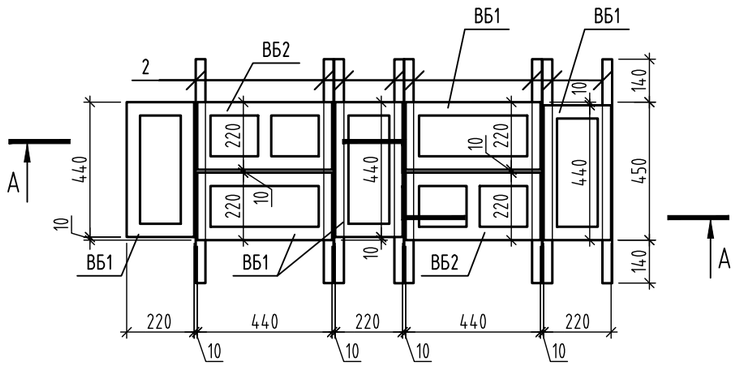

19-19(40)

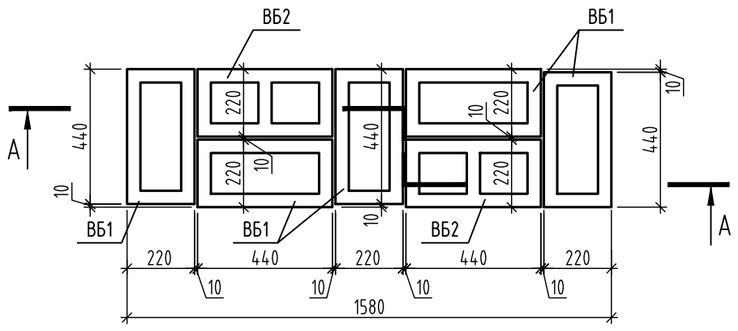

20-20(40)

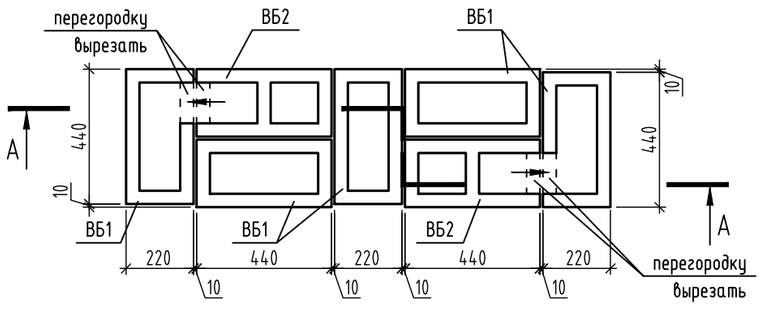

21-21(40)

После установки 15 ряда вентблоков выполнить заливку цементно-песчаным раствором δ=30мм

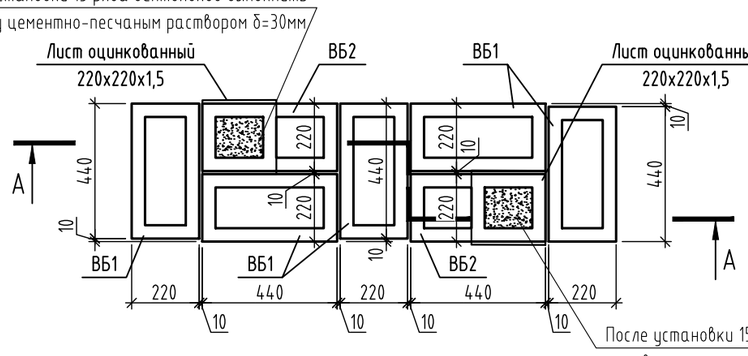

22-22(40)

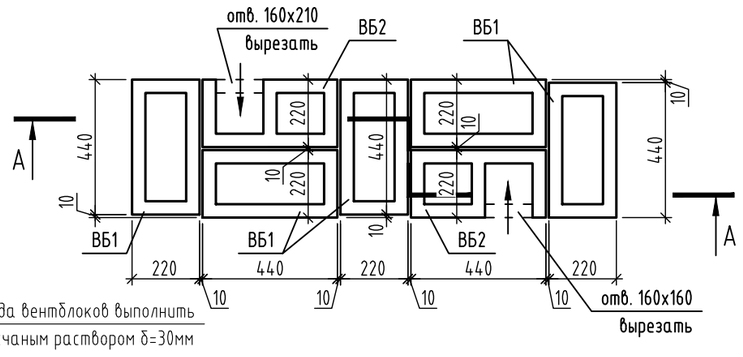

После установки 15 ряда вентблоков выполнить заливку цементно-песчаным раствором δ=30мм

23-23(40)

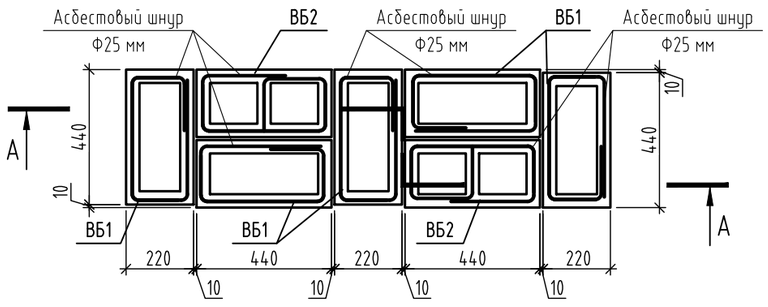

24-24(40)

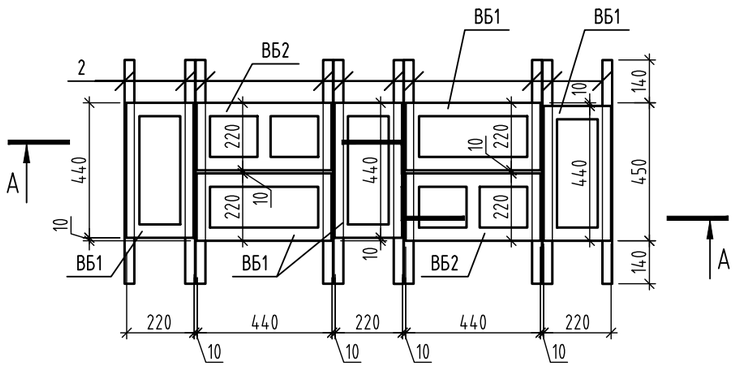

25-25(40)

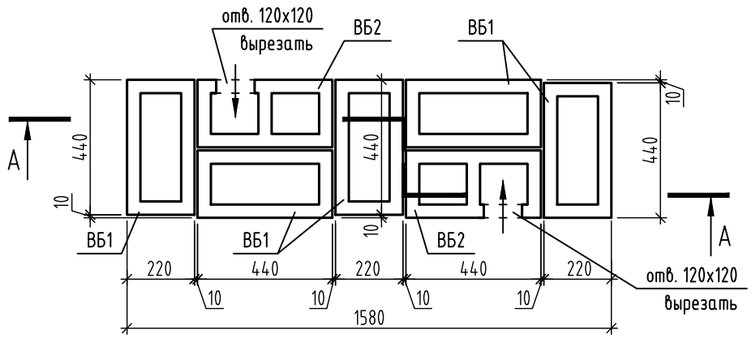

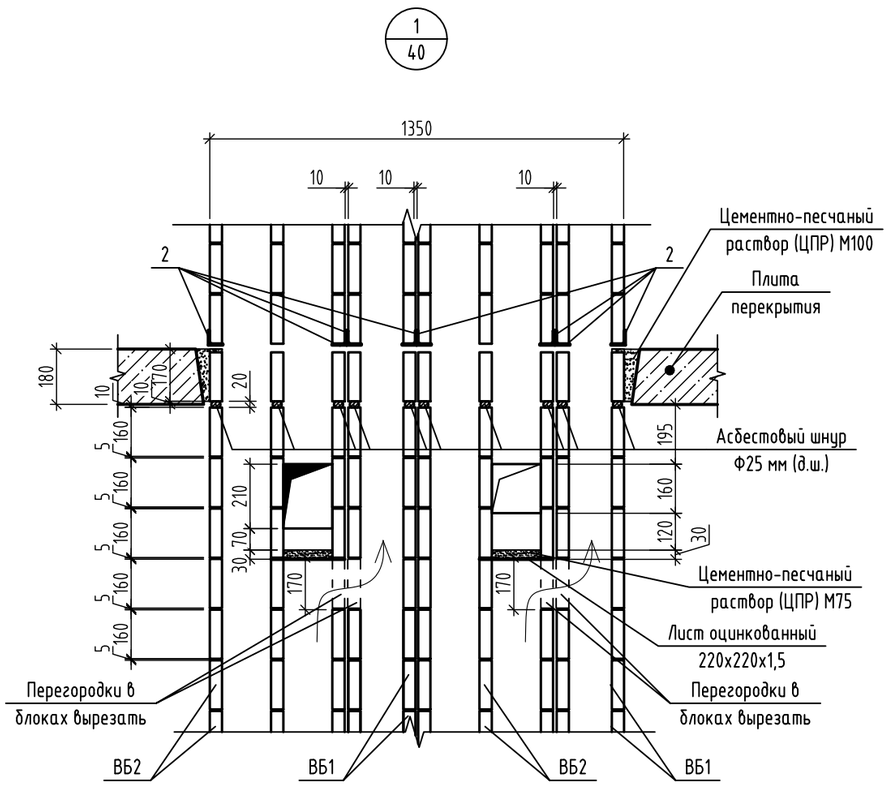

Спецификация элементов вентканала ВЕ9.4.4

Поз.	Обозначение	Наименование	Кол-во	Масса ед.кг	Примечания
		Вентканал ВЕ9.4.4	1		
ВБ1	ГОСТ 6133-99	Вентиляционный блок однопустотный	668	17	
		КСР-ПС-44-1-М100-F100 (440*220*160мм)			
ВБ2	ГОСТ 6133-99	Вентиляционный блок двухпустотный	440	18	
		КСР-ПС-44-2-М100-F100 (440*220*160мм)			
1		Уголок 32х3 ГОСТ 8509-93 / С245-4 ГОСТ 27772-2021 L= 500	4	0,73	2,92
2		Уголок 32х3 ГОСТ 8509-93 / С245-4 ГОСТ 27772-2021 L= 730	72	1,07	77,04
		Прокат 01-1,50*220-Б-О-Ц275-Н-ПР-ГОСТ14918-2020 Lобщ.,пог.м	4,84	2,59	12,54
	ГОСТ 5336-80	Сетка 2-20-2,0-0 ГОСТ 5336-80 Sобщ.=м²	1,70	3	5,10

1. Данный лист смотреть совместно с листом 40.

Изм.	Кол.уч.	Лист	№ док.	Подпись	Дата	174-АР/25-1-9.4-АС2			
						Многоквартирные жилые дома с объектами инфраструктуры, расположенные по адресу: г. Екатеринбург, ул. Комбинатская. Жилой дом ГП-9			
Разраб.		Ткаченко			10.26	Секция ГП-9.4	Стадия	Лист	Листов
Пров.		Аникеева			10.26		Р	41	
Н. контр.		Рябиков			10.26	Вентканал ВЕ9.4.4. Сечения 15-15...25-25. Узел "1". Спецификация элементов вентканала	ДЕВИЖН		

Взам. инв. №

Подп. и дата

Инв. № подл.

id: 7805424

Формат А2

Вентканалы ВЕ9.4.6, ВЕ9.4.9

Сечение А-А

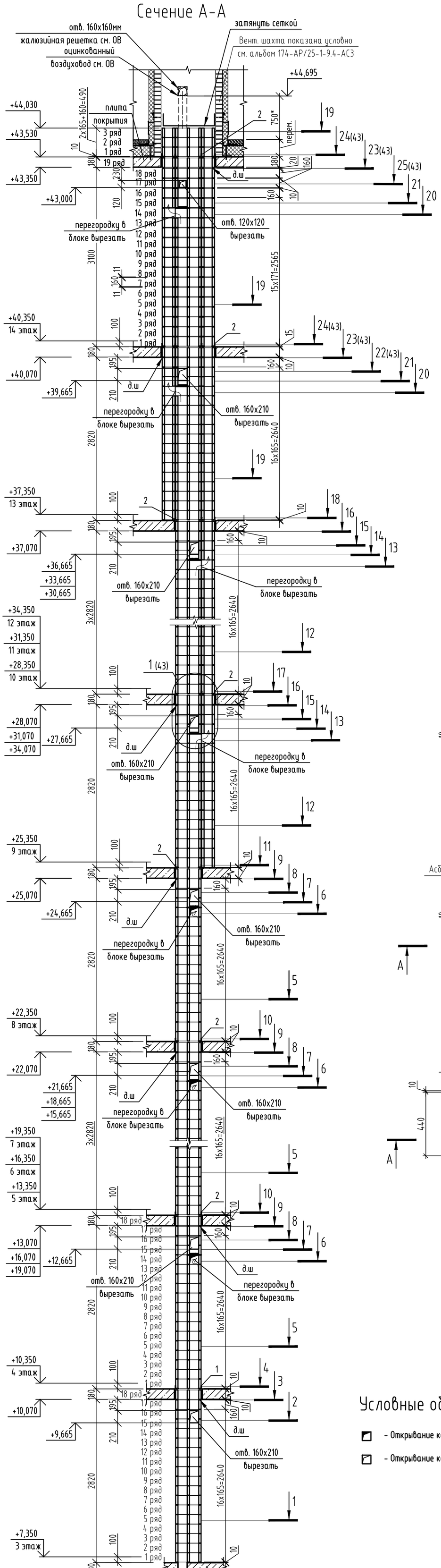

1-1

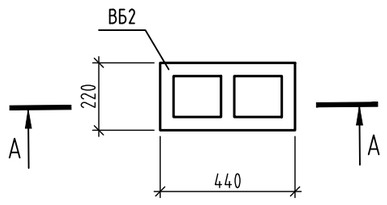

2-2

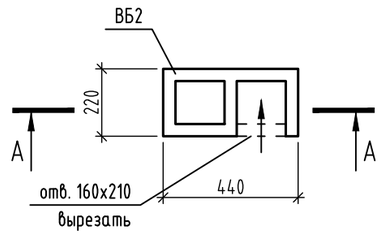

3-3

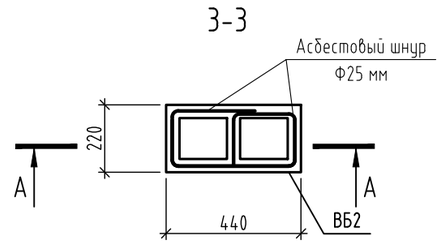

4-4

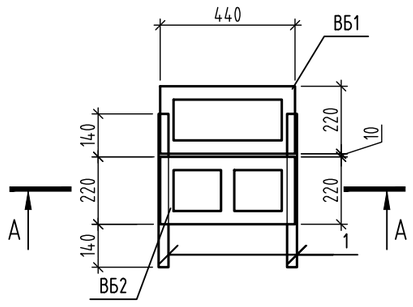

5-5

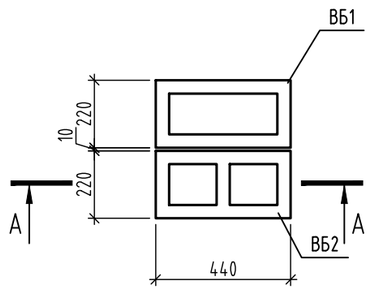

6-6

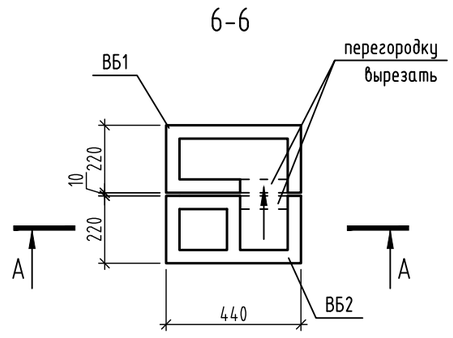

7-7

Лист оцинкованный 220х220х1,5

После установки 15 ряда вентблоков выполнить заливку цементно-песчаным раствором б=30мм

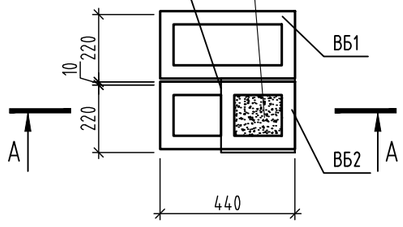

8-8

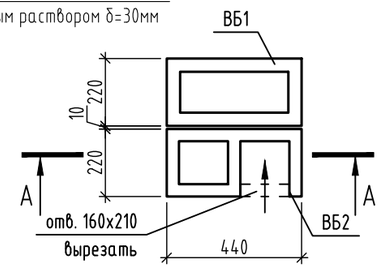

9-9

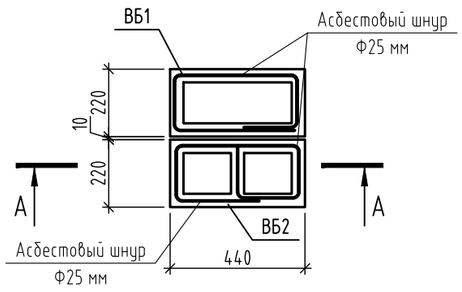

10-10

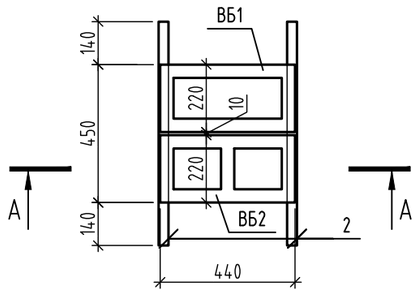

11-11

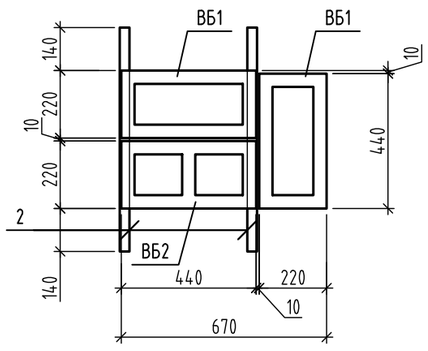

12-12

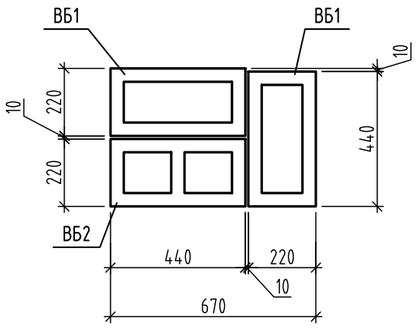

13-13

После установки 15 ряда вентблоков выполнить заливку цементно-песчаным раствором б=30мм

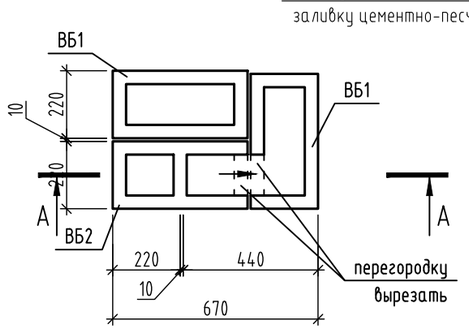

14-14

Лист оцинкованный 220х220х1,5

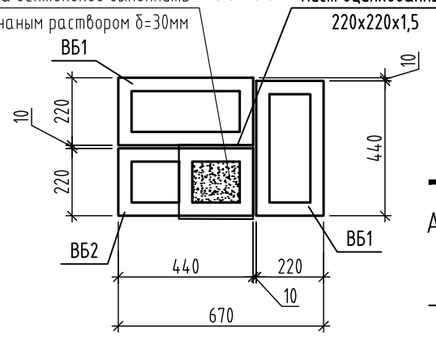

15-15

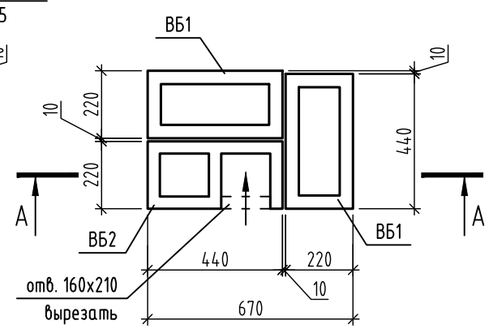

16-16

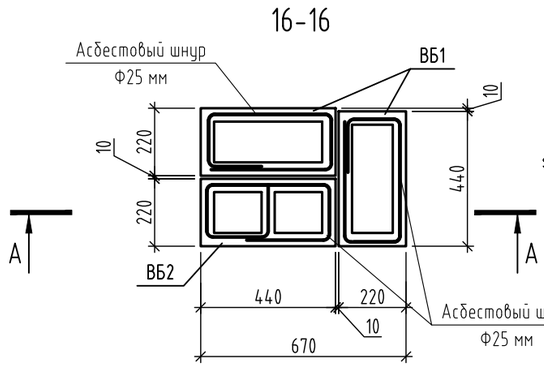

17-17

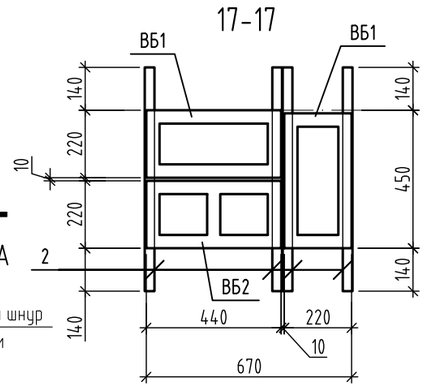

18-18

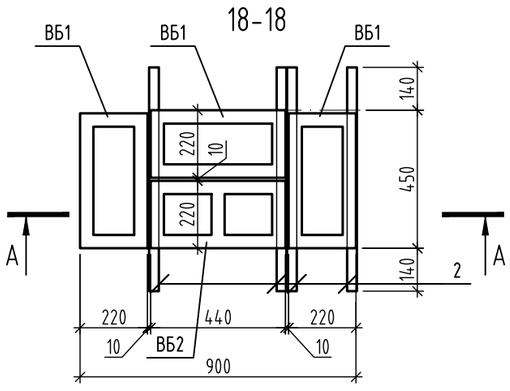

19-19

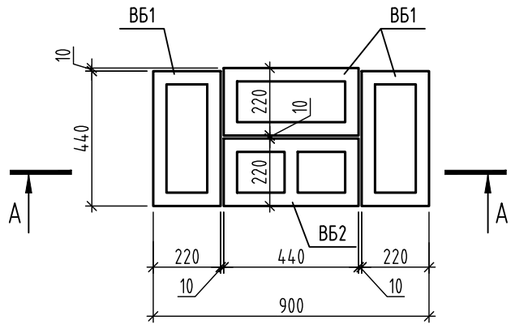

20-20

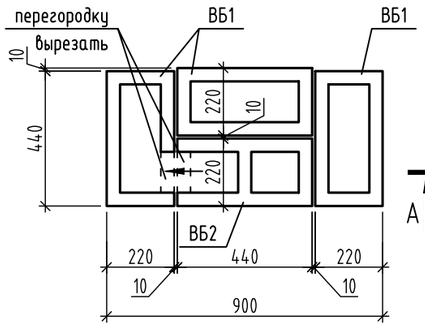

21-21

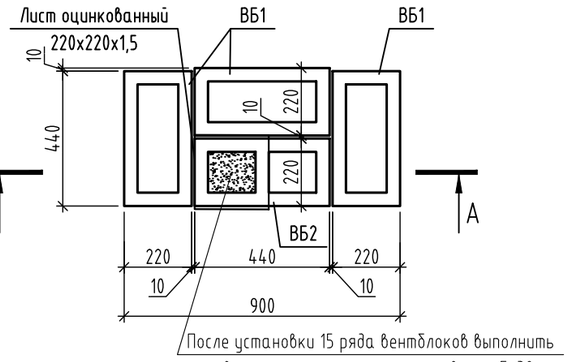

После установки 15 ряда вентблоков выполнить заливку цементно-песчаным раствором б=30мм

1. Кладку блоков вентканалов начинать возводить с 3 этажа, выравнивая выполнять:
   - с 3 этажа по 14 этаж включительно и выше плиты покрытия выполнять на цементно-полимерном клею из сухих растворных смесей. Марку смеси подбирать по рекомендациям фирмы изготовителя блоков. Толщина клеевого раствора принята 5 мм. При толщине шва более 5мм кладку вести на клеевых растворах для толстошовной кладки;
   - швы между блоками должны быть полностью заполнены, герметичны.
2. Опирание блоков вентканалов выполнять на плиту перекрытия по выровненному цементно-песчаному раствору М75.
3. Упругие прокладки выполнять из асбестового шнура. Использовать совместно с полиуретановыми герметиками с наружной стороны для герметичной заделки швов.
4. Над 14 рядом блоков в указанных местах вентиляционные каналы закрывать листом оцинкованной стали, размерами 220х220х1,5мм (согласно схеме), после укладки 15 ряда лист залить цементно-песчаным раствором М75, толщиной 30мм.
5. Для спутников, идущих с последнего этажа, предусмотреть изолированное открывание на кровле через отверстие в кирпичной шахте с помощью воздуховода. Смотреть раздел ОВ.
6. Спецификацию элементов вентканалов см. лист 43.
7. Узел "1" см. лист 43.
8. Схему расположения вентканалов см. лист 7...16.
9. Данный лист смотреть совместно с альбомом 174-АР/25-1-9.4-АС3.

Условные обозначения

- - Открывание канала видимое;
- - Открывание канала невидимое

id: 7805424

Изм.	Кол.уч.	Лист	№ док.	Подпись	Дата
Разраб.		Ткаченко			10.26
Пров.		Аникеева			10.26
Н. контр.		Рябиков			10.26

174-АР/25-1-9.4-АС2

Многоквартирные жилые дома с объектами инфраструктуры, расположенные по адресу: г. Екатеринбург, ул. Комбинатская. Жилой дом ГП-9

Секция ГП-9.4

Стадия	Лист	Листов
Р	42	

Вентканалы ВЕ9.4.6, ВЕ9.4.9. Сечения 1-1...21-21

ДЕВИЖН

Формат А2

Взам. инв. №

Подп. и дата

Инв. № подл.

22-22(42)

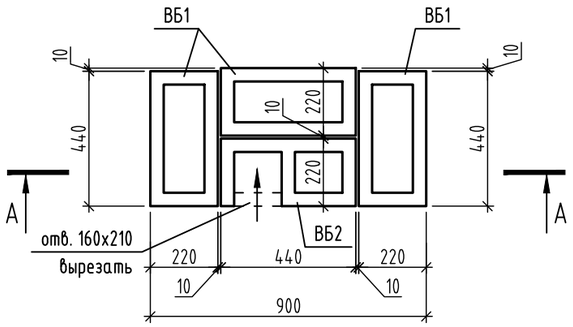

23-23(42)

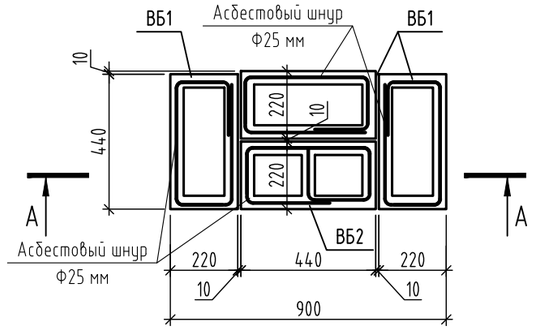

24-24(42)

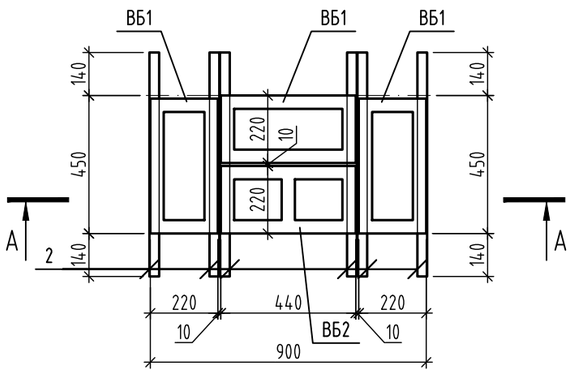

25-25(42)

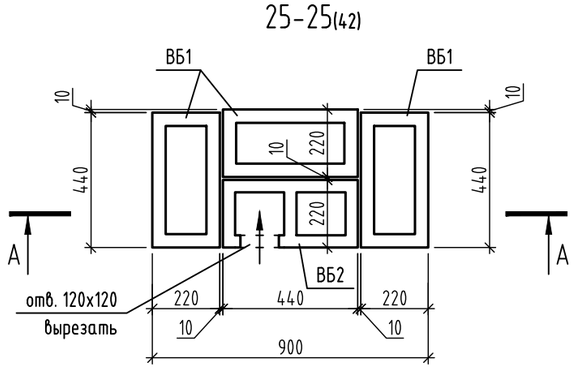

Спецификация элементов вентканалов ВЕ9.4.6, ВЕ9.4.9 (на 1 марку)

Поз.	Обозначение	Наименование	Кол-во	Масса ед.кг	Примечания
		Вентканал ВЕ9.4.6, ВЕ9.4.9	2		
ВБ1	ГОСТ 6133-99	Вентиляционный блок однопустотный	354	17	
		КСР-ПС-44-1-М100-F100 (440*220*160мм)			
ВБ2	ГОСТ 6133-99	Вентиляционный блок двухпустотный	220	18	
		КСР-ПС-44-2-М100-F100 (440*220*160мм)			
1		Уголок 32х3 ГОСТ 8509-93 / С245-4 ГОСТ 27772-2021 L= 500	2	0,73	1,46
2		Уголок 32х3 ГОСТ 8509-93 / С245-4 ГОСТ 27772-2021 L= 730	38	1,07	40,66
		Прокат 01-1,50*220-Б-О-Ц275-Н-ПР-ГОСТ14918-2020 Lобщ.,пог.м	2,42	2,59	6,27
	ГОСТ 5336-80	Сетка 2-20-2,0-0 ГОСТ 5336-80 Sобщ.=м^2	1,16	3	3,48

1/42

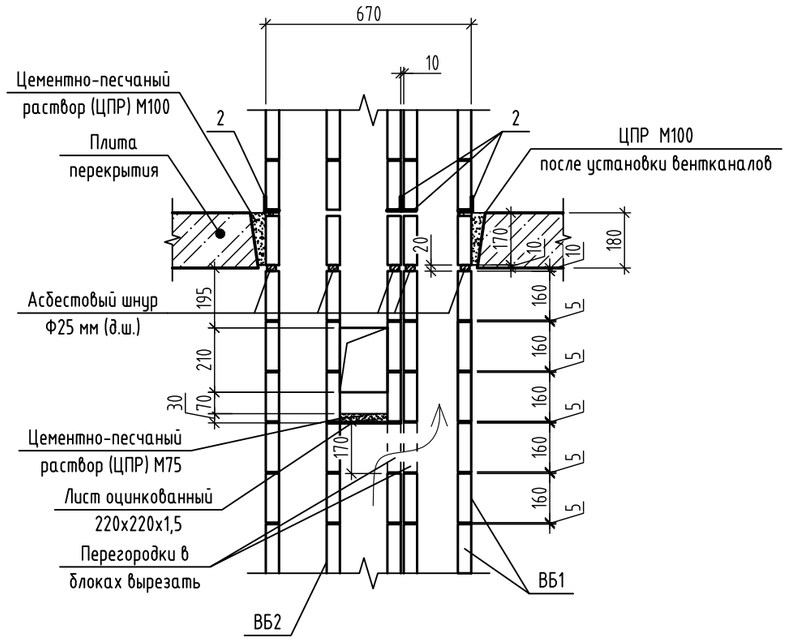

1. Данный лист смотреть совместно с листом 42.

id: 7805424

Изм.	Кол.уч.	Лист	№ док.	Подпись	Дата
Разраб.		Ткаченко			10.26
Пров.		Аникеева			10.26
Н. контр.		Рябиков			10.26

174-АР/25-1-9.4-АС2

Многоквартирные жилые дома с объектами инфраструктуры, расположенные по адресу: г. Екатеринбург, ул. Комбинатская. Жилой дом ГП-9

Секция ГП-9.4

Стадия	Лист	Листов
Р	43	

Вентканалы ВЕ9.4.6, ВЕ9.4.9. Сечения 22-22...25-25. Узел "1". Спецификация элементов вентканалов

ДЕВИЖН

Формат А3

Взам. инв. № | Подп. и дата | Инв. № подл.

Вентканалы ВЕ9.4.7

Сечение А-А

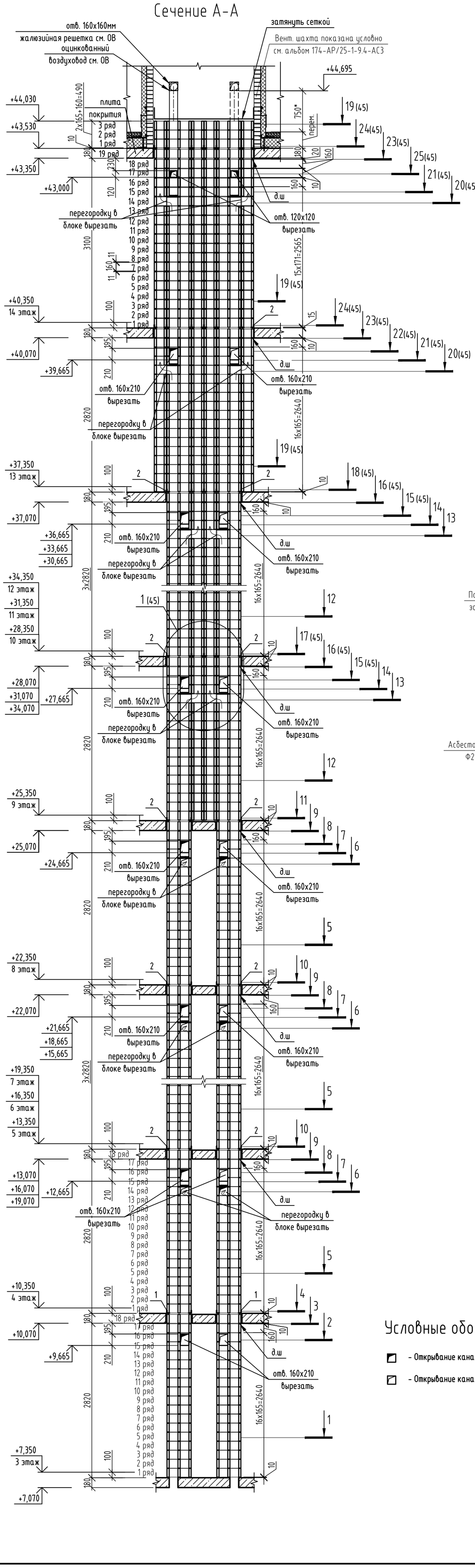

1-1

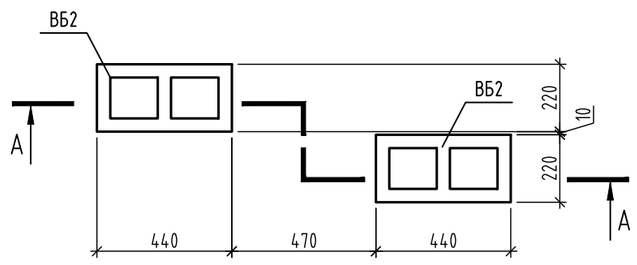

2-2

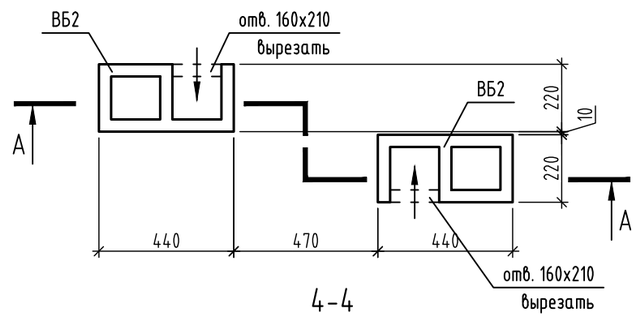

3-3

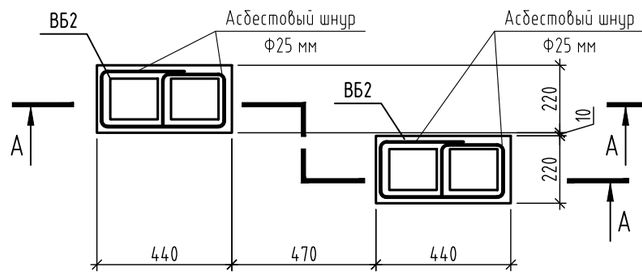

4-4

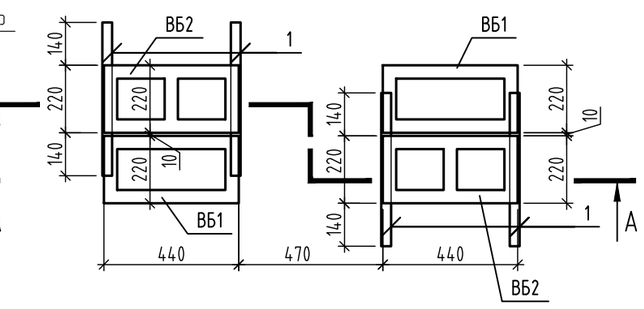

5-5

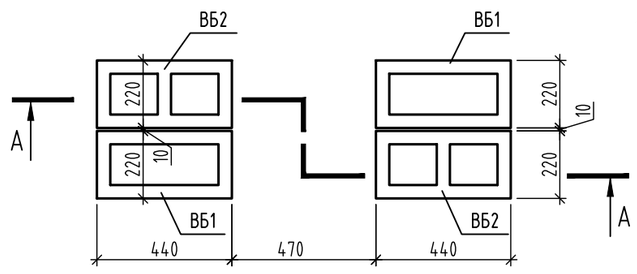

6-6

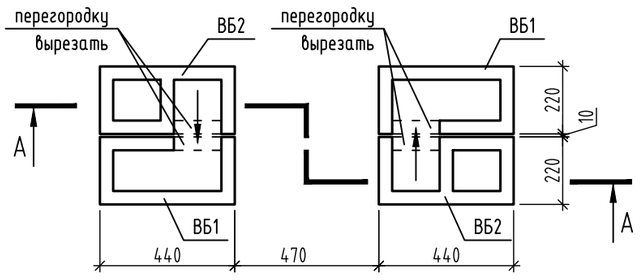

7-7

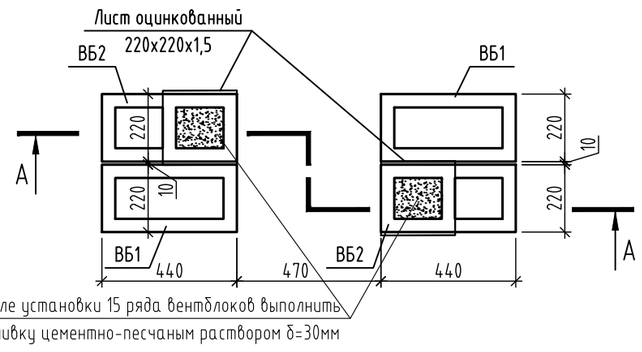

После установки 15 ряда вентблоков выполнить заливку цементно-песчаным раствором δ=30мм

8-8

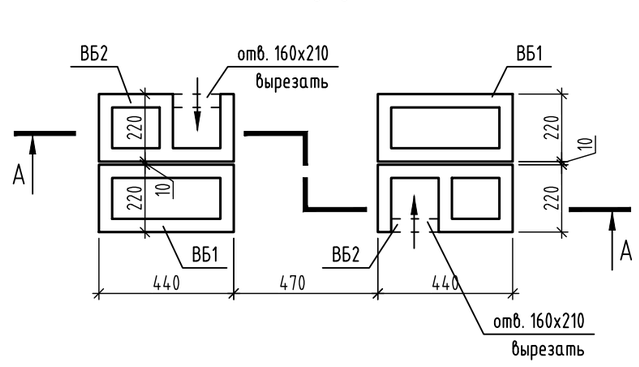

9-9

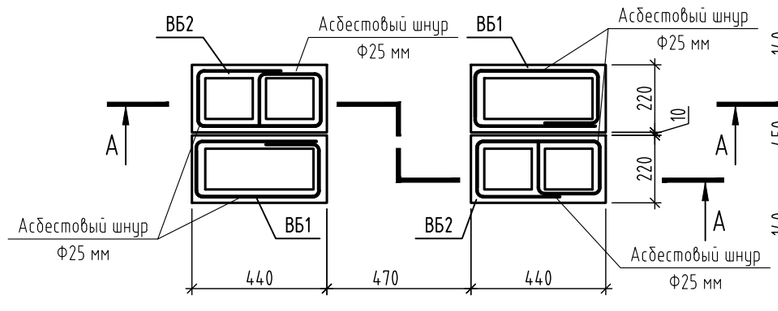

10-10

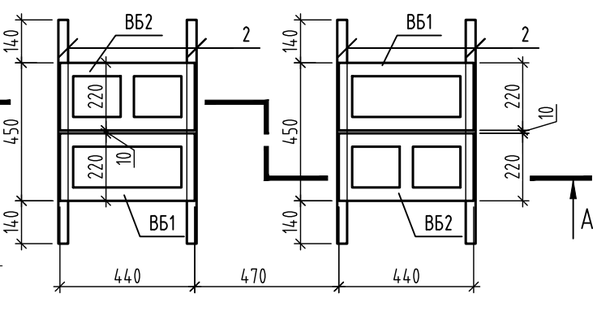

11-11

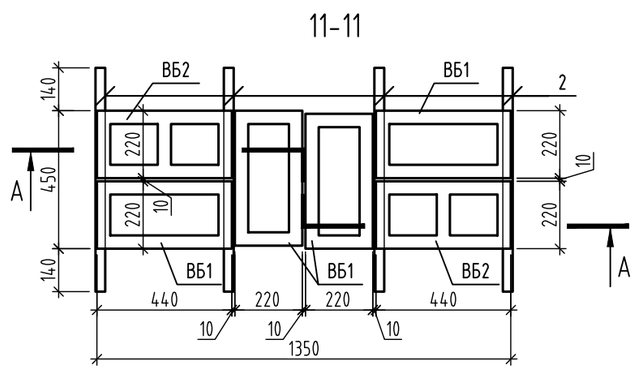

12-12

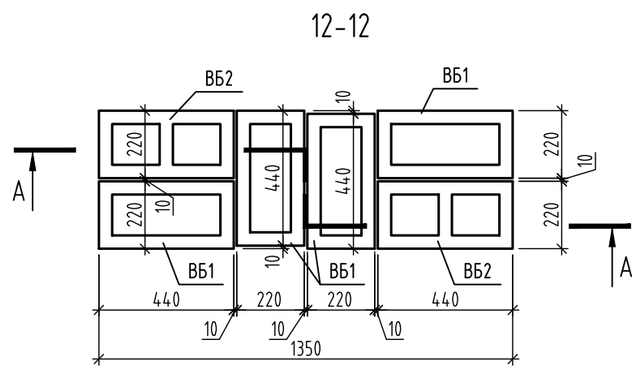

13-13

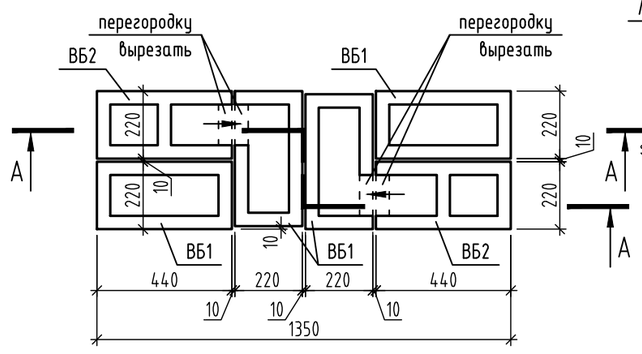

14-14

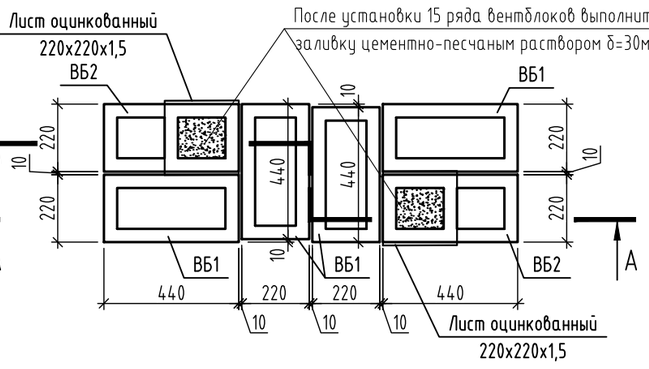

После установки 15 ряда вентблоков выполнить заливку цементно-песчаным раствором δ=30мм

1. Кладку блоков вентканала начинать возводить с 3 этажа, выравнивая выполнять:
   - с 3 этажа по 14 этаж включительно и выше плиты покрытия выполнять на цементно-полимерном клею из сухих растворных смесей. Марку смеси подбирать по рекомендациям фирмы изготовителя блоков. Толщина клеевого раствора принята 5 мм. При толщине шва более 5мм кладку вести на клеевых растворах для толстошовной кладки;
   - швы между блоками должны быть полностью заполнены, герметичны.
2. Опирание блоков вентканала выполнять на плиту перекрытия по выровненному цементно-песчаному раствору М75.
3. Упругие прокладки выполнять из асбестового шнура. Использовать совместно с полиуретановыми герметиками с наружной стороны для герметичной заделки швов.
4. Над 14 рядом блоков в указанных местах вентиляционные каналы закрывать листом оцинкованной стали, размерами 220х220х1,5мм (согласно схеме), после укладки 15 ряда лист залить цементно-песчаным раствором М75, толщиной 30мм.
5. Для спутников, идущих с последнего этажа, предусмотреть изолированное открывание на кровле через отверстие в кирпичной шахте с помощью воздуховода. Смотреть раздел ОВ.
6. Спецификацию элементов вентканала см. лист 45.
7. Узел "1" см. лист 45.
8. Схему расположения вентканала см. лист 7...16.
9. Данный лист смотреть совместно с альбомом 174-АР/25-1-9.4-АС3.

Условные обозначения

- Открывание канала видимое;
- Открывание канала невидимое

id: 7805424

Изм.	Кол.уч.	Лист	№ док.	Подпись	Дата	174-АР/25-1-9.4-АС2			
						Многоквартирные жилые дома с объектами инфраструктуры, расположенные по адресу: г. Екатеринбург, ул. Комбинатская. Жилой дом ГП-9			
Разраб.		Ткаченко			10.26	Секция ГП-9.4	Стадия	Лист	Листов
Пров.		Аникеева			10.26		Р	44	
Н. контр.		Рябиков			10.26	Вентканал ВЕ9.4.7. Сечения 1-1...14-14	ДЕВИЖН		

Взам. инв. № | Подп. и дата | Инв. № подл.

Формат А2

15-15(44)

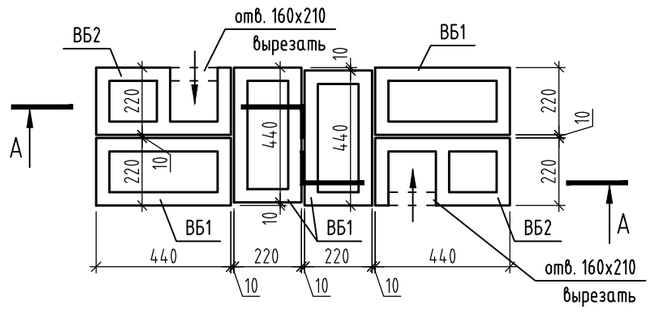

16-16(44)

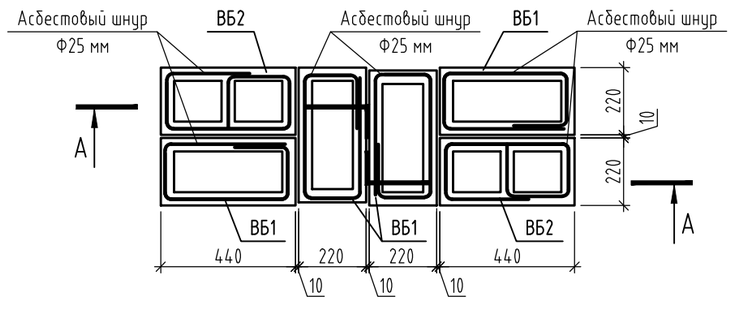

17-17(44)

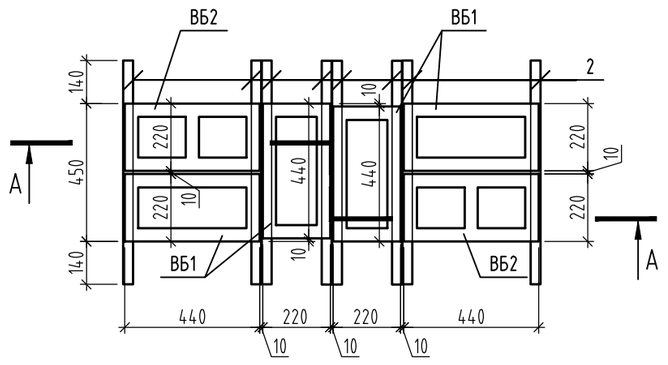

18-18(44)

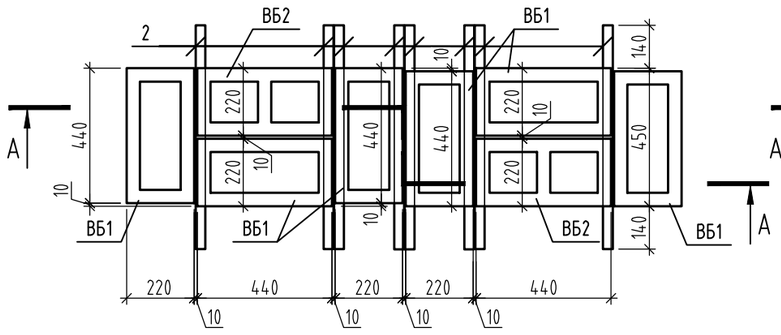

19-19(44)

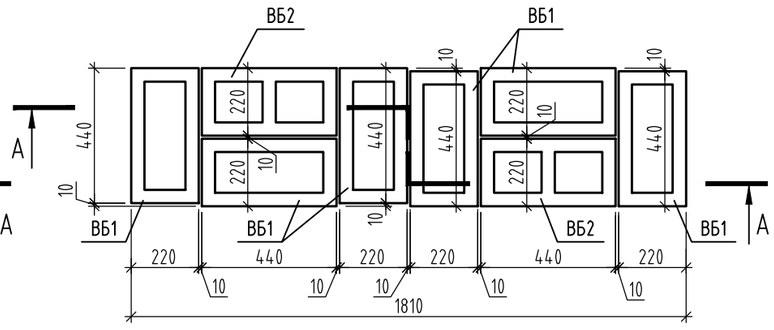

20-20(44)

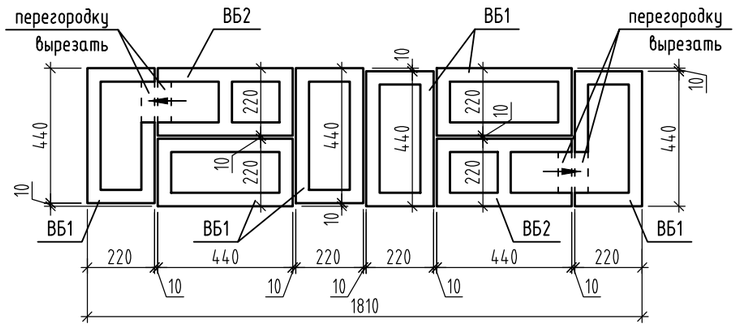

21-21(44)

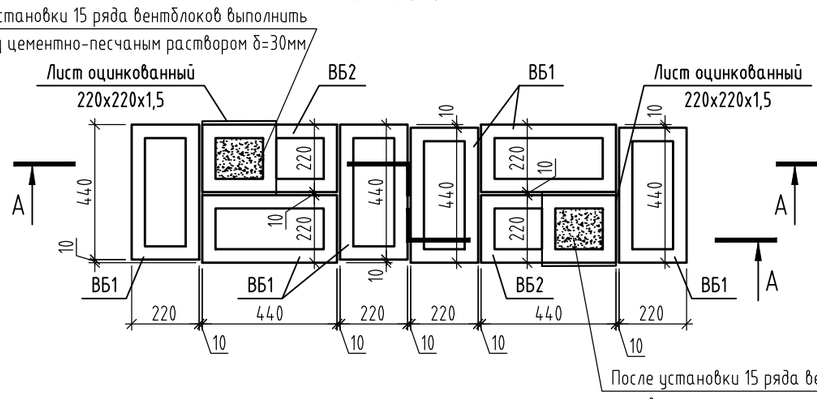

22-22(44)

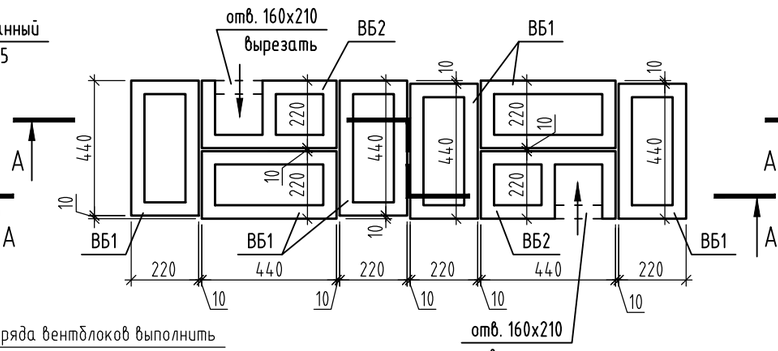

23-23(44)

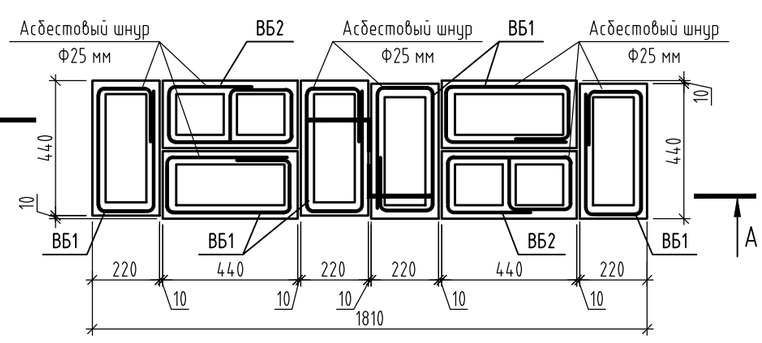

После установки 15 ряда вентблоков выполнить
заливку цементно-песчаным раствором δ=30мм

24-24(44)

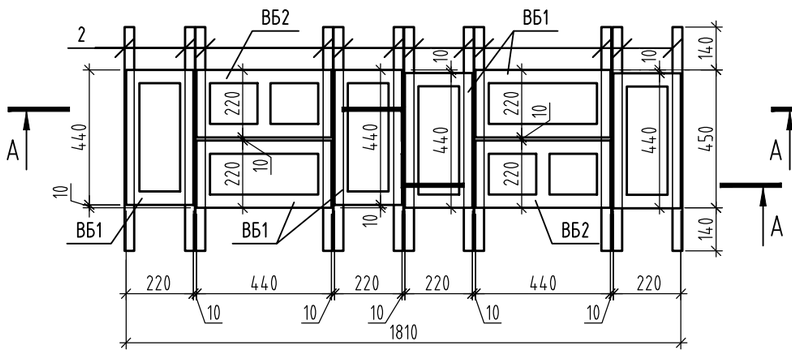

25-25(44)

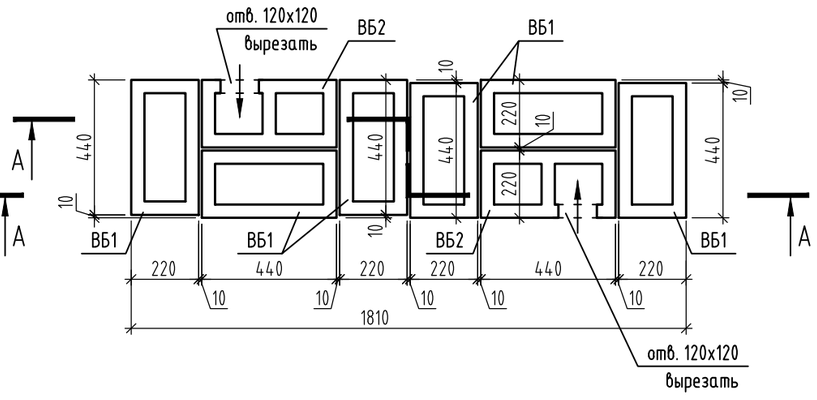

1
44

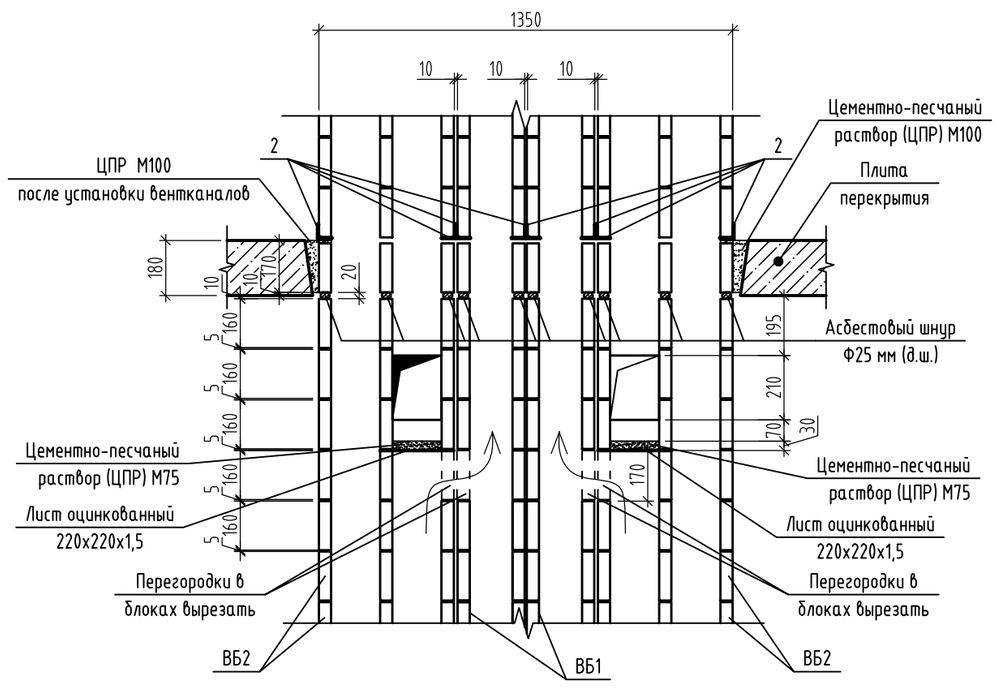

Спецификация элементов вентканала ВЕ9.4.7

Поз.	Обозначение	Наименование	Кол-во	Масса ед.кг	Примечания
		Вентканал ВЕ9.4.7	1		
ВБ1	ГОСТ 6133-99	Вентиляционный блок однопустотный	708	17	
		КСР-ПС-44-1-М100-F100 (440*220*160мм)			
ВБ2	ГОСТ 6133-99	Вентиляционный блок двухпустотный	440	18	
		КСР-ПС-44-2-М100-F100 (440*220*160мм)			
1		Уголок 32х3 ГОСТ 8509-93 / С245-4 ГОСТ 27772-2021 L= 500	4	0,73	2,92
2		Уголок 32х3 ГОСТ 8509-93 / С245-4 ГОСТ 27772-2021 L= 730	76	1,07	81,32
		Прокат 01-1,50*220-Б-О-Ц275-Н-ПР-ГОСТ14918-2020 Lобщ.,пог.м	4,84	2,59	12,54
	ГОСТ 5336-80	Сетка 2-20-2,0-0 ГОСТ 5336-80 Sобщ.=м²	1,98	3	5,94

1. Данный лист смотреть совместно с листом 44.

Изм.	Кол.уч.	Лист	№ док.	Подпись	Дата
Разраб.		Ткаченко			10.26
Пров.		Аникеева			10.26
Н. контр.		Рябиков			10.26

174-АР/25-1-9.4-АС2

Многоквартирные жилые дома с объектами инфраструктуры, расположенные по адресу: г. Екатеринбург, ул. Комбинатская. Жилой дом ГП-9

Секция ГП-9.4

Стадия	Лист	Листов
Р	45	

Вентканал ВЕ9.4.7.
Сечения 15-15...25-25. Узел "1".
Спецификация элементов вентканала

ДЕВИЖН

Формат А2

Взам. инв. №

Подп. и дата

Инв. № подл.

id: 7805424